| Date | Indice *Rev.* | Désignation de la modification *Modification description* | N° modif. *Modif. N°* | Realise par *Operated by* | Verif. par *Check. by* |
|---|---|---|---|---|---|
| 25/07/07 | B | Mise a jour des plans NH | SF8855 | MAYOT | Rubichon |
| 22/07/09 | C | Ajout SFU dans la designation | SF10550 | V.ADAM | - |
| 27/09/10 | D | Couvercles modifiés | SF10360 | ED | |
| 04/07/18 | E | Back up to original design (as index C with thickness plate 2mm+no rib). | SF15493 | LA | AMOY |
| | | *PLAN CAO MODIFICATION MANUELLE INTERDITE* | | | |

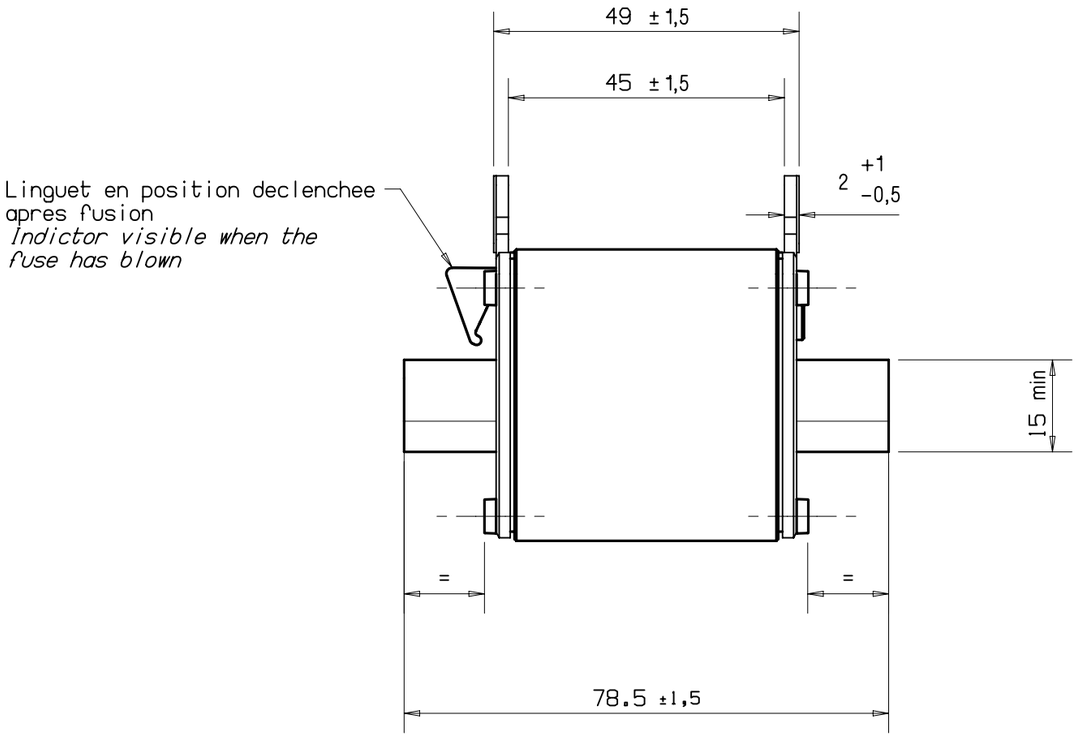


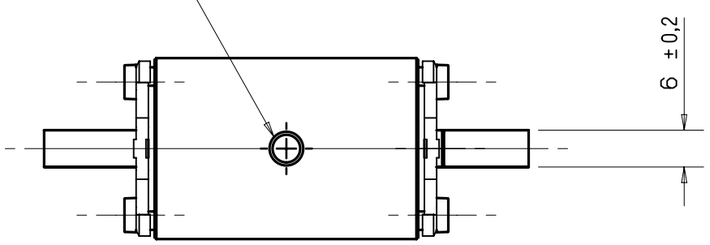


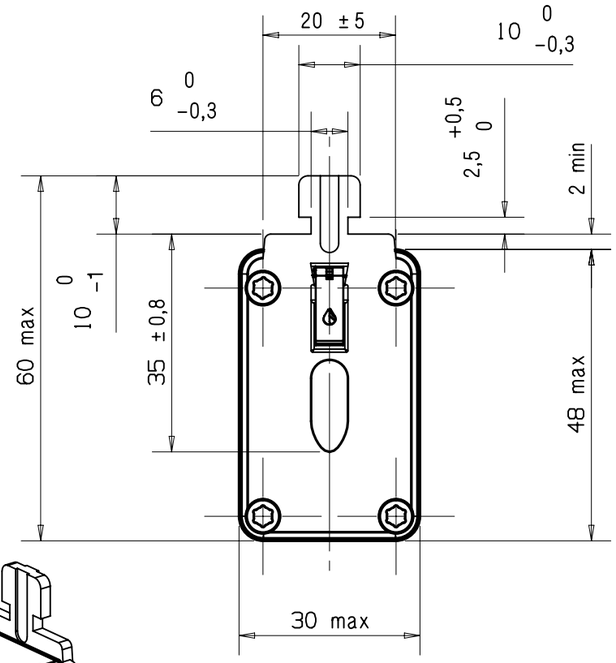


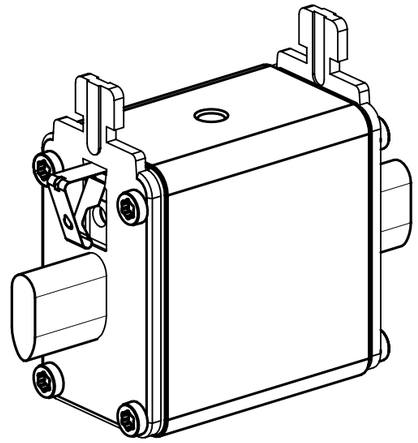

| | | | |
|---|---|---|---|
| Protection: *Finish:* | | Masse: *Weight:* | Ech: *Scale:* 1 |
| Date 06/03/02 | Dessine par: *Drawn by:* L.AUBERT | Verifie par: *Checked by:* DUFOUR | |

Ce plan strictement confidentiel est la propriété exclusive de la société MERSEN sans l'autorisation écrite de laquelle il ne peut etre ni reproduit,ni copié,ni communiqué à des tiers.
*This drawing and specifications there on is property of MERSEN and shall not be reproducted or copied or used in whole or in part as the base for manufacture or sale of item without writen permission.*

Ancien numero dessin: *Old drawing number:*

# CARTOUCHE PORTE FUSIBLE NH00 SFU
## *NH00 SFU FUSE LINK*

MERSEN

118998

Format *Size* A3 E