Diese Dokumente erhalten sie nur zu dem vereinbarten Zweck anvertraut.
Jegliche Art der Vervielfältigung, Verwertung und Mitteilung ihres Inhaltes ist nicht gestattet
soweit nicht ausdrücklich zugestanden. Zuwiderhandlungen verpflichten zu Schadenersatz.
Alle Rechte an bestehenden und künftigen Schutzrechten bleiben vorbehalten.

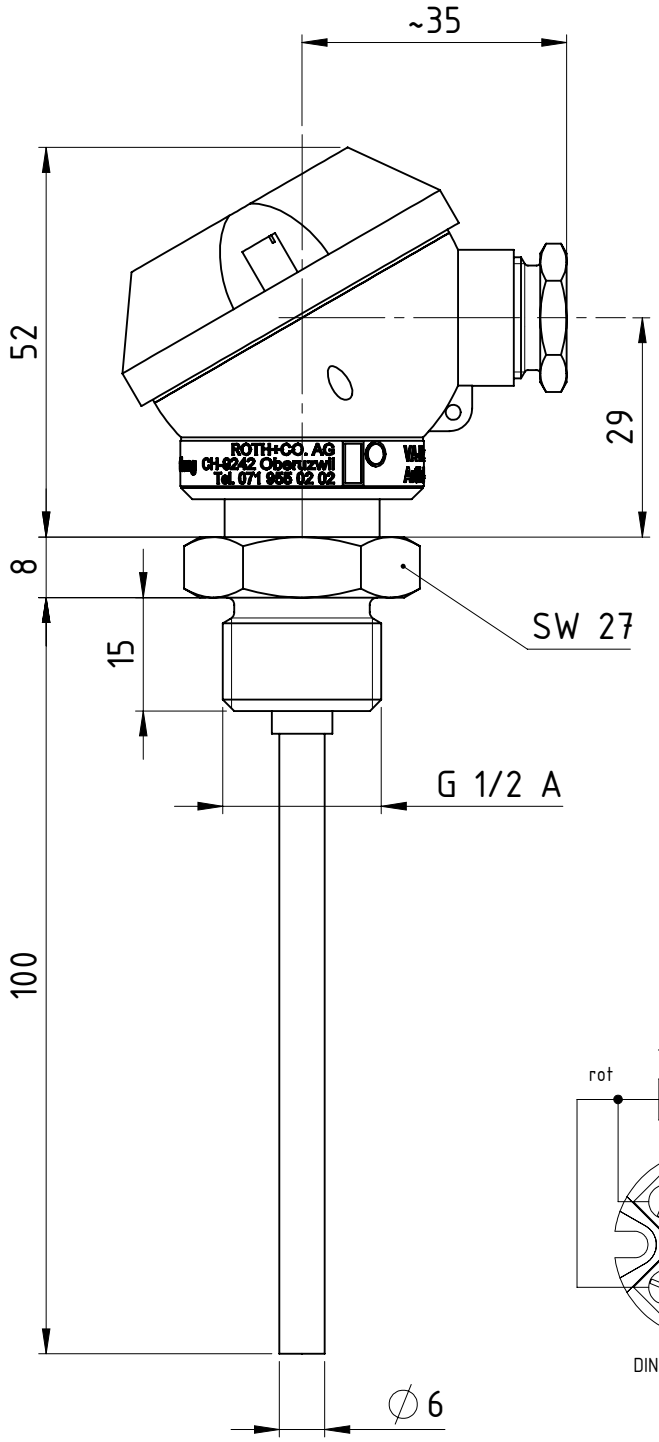

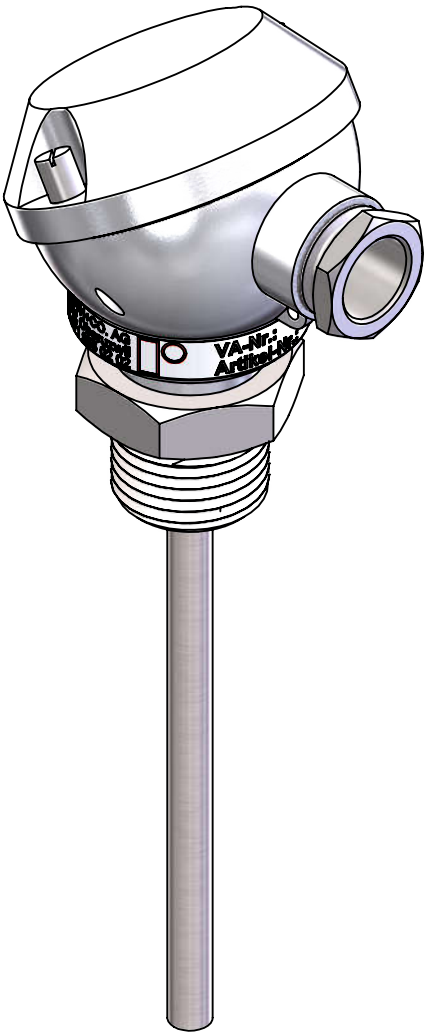

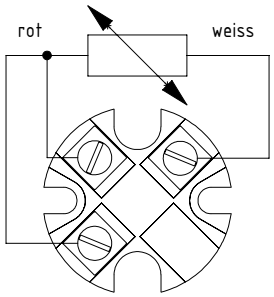

DIN EN 60751, Pt100, 3-L

Bemerkungen:				Erstellt	24.08.16	Köppel Roman	Oberflaechenbehandlung:		Massstab
				Geprueft	16.12.16	Stark Walter	Stueckliste Nr: 5578		1 : 1
				Freigegeben	16.12.16	Stark Walter	Allgemeintoleranzen: DIN ISO 2768-1 mK	Werkstoff	Masseinheit
				CAD	Datum	Name	Schweisstoleranzen: ISO 13920B		mm
00				Index	Kunde / Nr:		Oberflaechenangaben: DIN ISO 1302	Dimension / Gewicht/Kg	
Index	Datum	Geaendert von	Sektor	00	ZnNr:			0.2	

ROTH+CO. AG
Wiesentalstrasse 20
CH-9242 Oberuzwil
Tel. 071 955 02 02
Fax. 071 955 02 00
info@rothcoag.ch
www.rothcoag.ch

Benennung

Widerstands-Sensor

1xPt100, Kl.B, 550°, 3-L

Artikel-Nr.

W500.3L.06,0X0100.5-1/2X15.MA0.101

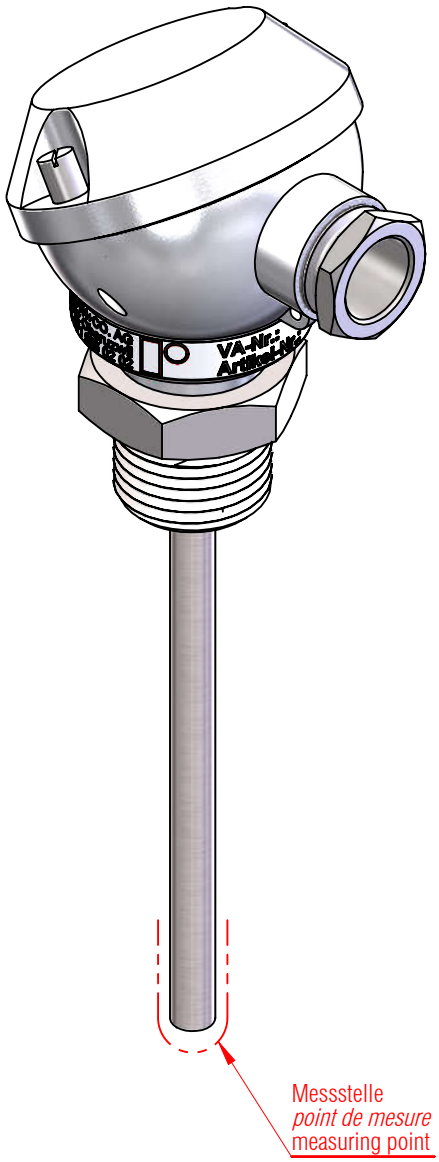

Widerstands-Sensor
Sonde à résistance
Resistance sensor

Artikel Nummer *Numéro d'article* Order number	W500.3L.06,0X0100.5- 1/2X15.MA0.101
Messwiderstand / Norm *Sonde à résistance / Norme* Resistance sensor / Code	1x Pt100, DIN EN 60751
Typ *Type* Type	Draht gewickelt *bobiné* wire wound
Klasse *Classe* Class	W 0,30 (Klasse B) *W 0,30 (Classe B)* W 0,30 (Class B)
Toleranz *Tolérance* Tolerance	± 0,30 °C @ 0 °C
Kopf *Tête de raccordement* Head	Typ MA / Aluminium *Type MA / aluminium* Type MA / aluminium
Max. Temperatur Kopf *Température max.tête* Max. Temperature head	+550 °C
Gewindenippel *Raccord fileté* Threaded nipple	G 1/2 A x 15 mm (ISO 228-1), SW 27 / 1.4571
Schutzrohr *Tube de protecteur* Protective tube	D= 6 x 100 mm / 1.4571
Einsatztemperatur Messstelle *Température d'usage point de mesure* Working temperature measuring point	-200 °C...+550 °C

Diese Dokumente erhalten sie nur zu dem vereinbarten Zweck anvertraut.
Jegliche Art der Vervielfältigung, Verwertung und Mitteilung ihres Inhaltes ist nicht gestattet
soweit nicht ausdrücklich zugestanden. Zuwiderhandlungen verpflichten zu Schadenersatz.
Alle Rechte an bestehenden und künftigen Schutzrechten bleiben vorbehalten.

Bemerkungen:

Index	Datum	Geaendert von	Sektor
00			

Erstellt	24.08.16	Köppel Roman
Geprueft	16.12.16	Stark Walter
Freigegeben	16.12.16	Stark Walter
DOK	Datum	Name

Datenblatt

ROTH+CO. AG
Wiesentalstrasse 20
CH-9242 Oberuzwil
Tel. 071 955 02 02
Fax. 071 955 02 00
info@rothcoag.ch
www.rothcoag.ch

Benennung
Widerstands-Sensor
1xPt100, Kl.B, 550°, 3-L

Artikel-Nr.
W500.3L.06,0X0100.5-
1/2X15.MA0.101