Benutzeranleitung
europac PRO
Baugruppenträger

User Manual
europac PRO
Subrack

Instruction utilisateur
europac PRO
Bac à cart

3 HE / 3 U

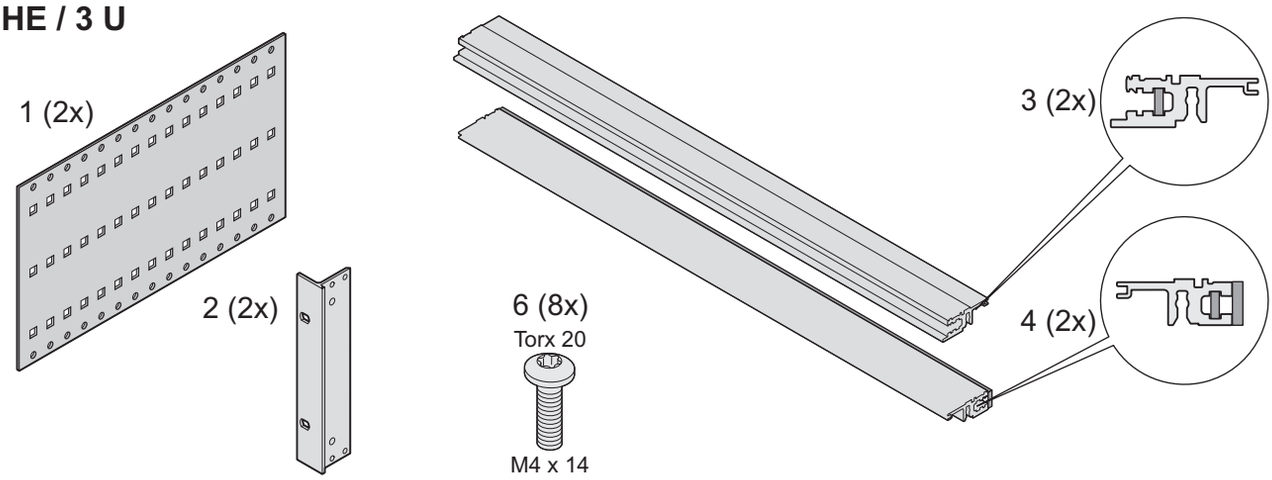

3 HE / 3 U

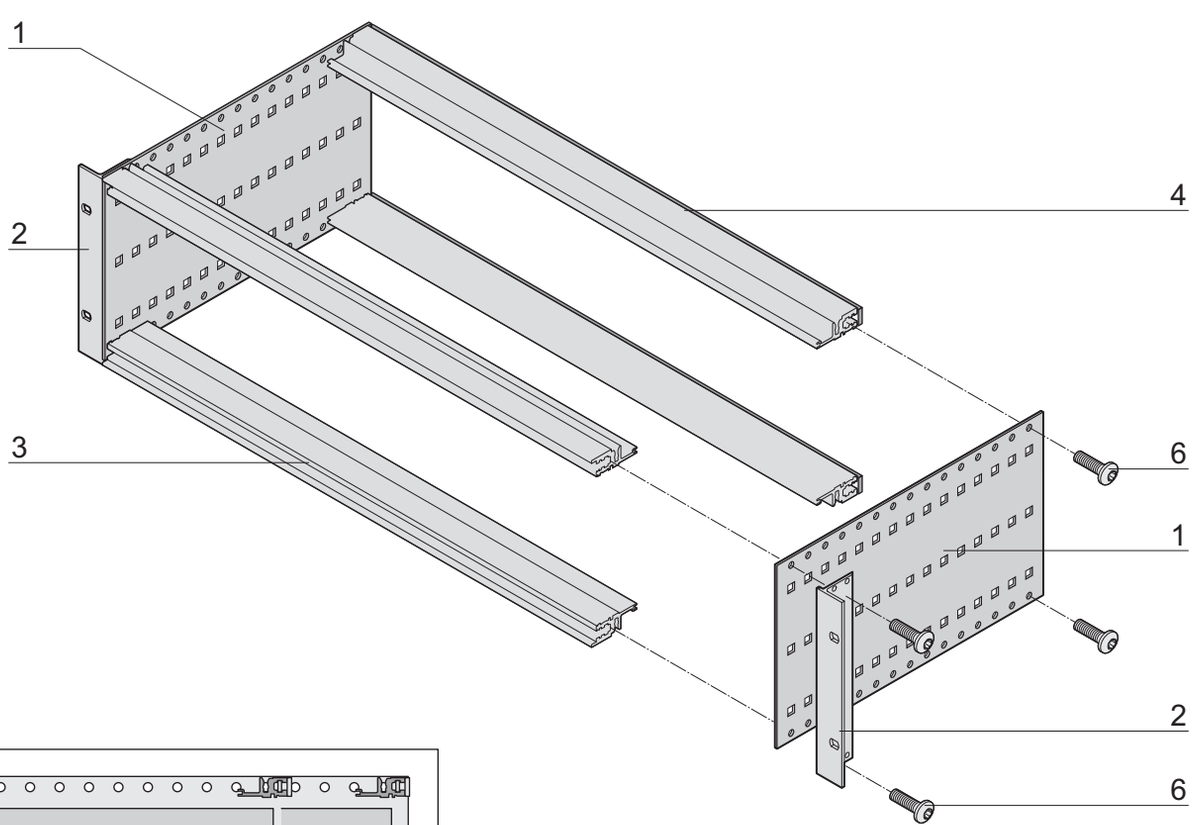

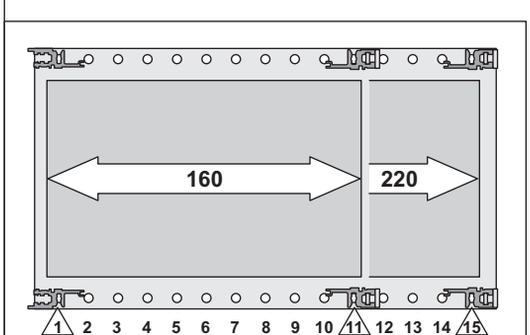



SCHROFF GmbH www.schroff.biz
Langenalber Straße 96 - 100 • D-75334 Straubenhardt • Telefon: +49(0)70 82 7 94-0 • Telefax: +49(0)70 82 7 94 200

D/UK/F 04/08

6 HE / 6 U

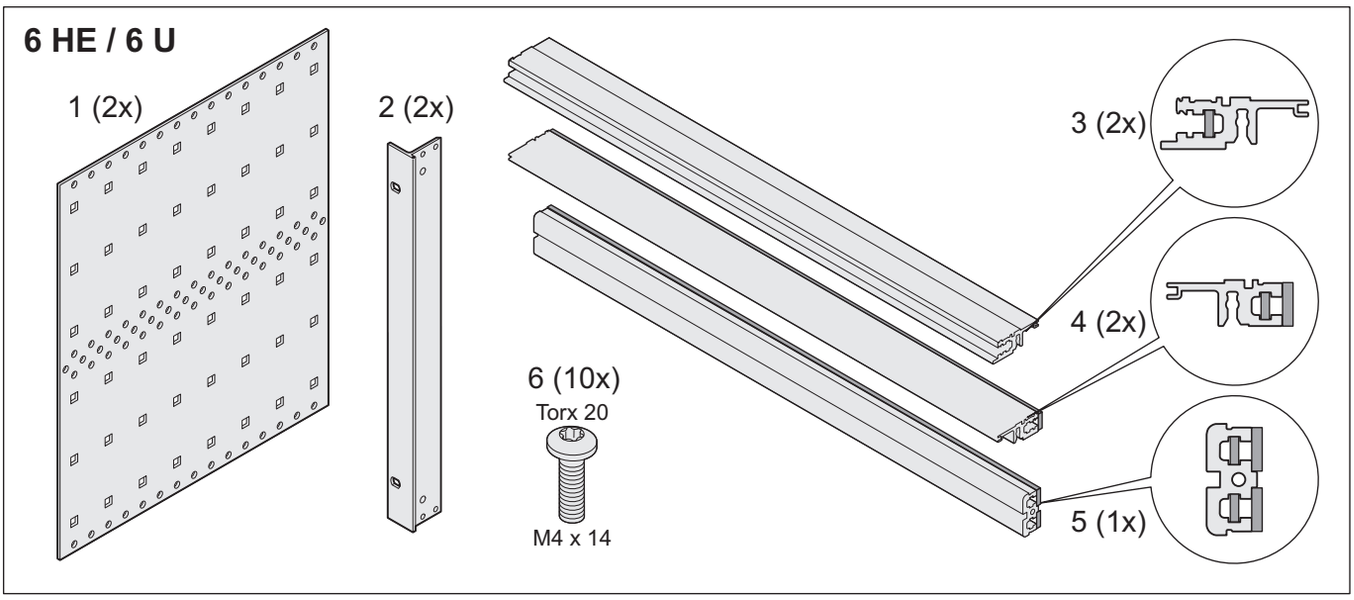
1 (2x)
2 (2x)
3 (2x)
4 (2x)
5 (1x)
6 (10x)
Torx 20
M4 x 14

6 HE / 6 U

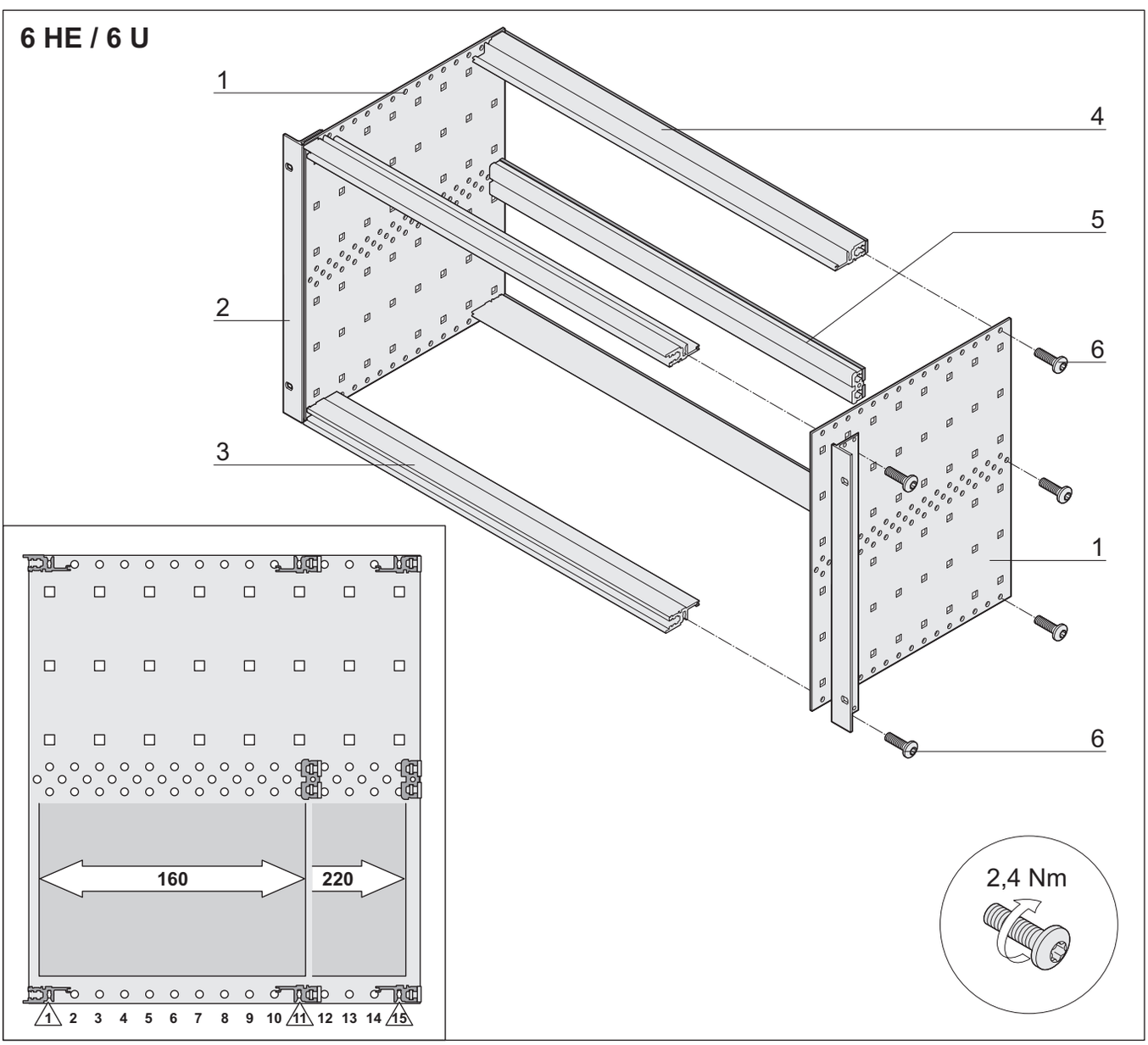
1
2
3
4
5
6
6
1
160
220
1 2 3 4 5 6 7 8 9 10 11 12 13 14 15
2,4 Nm