Benutzeranleitung
europacPRO
Horizontaler Ausbau

User Manual
europacPRO
horizontal mounting

Instructions utilisateur
europacPRO
montage horizontal de carte

3 HE / U
4 HE / U

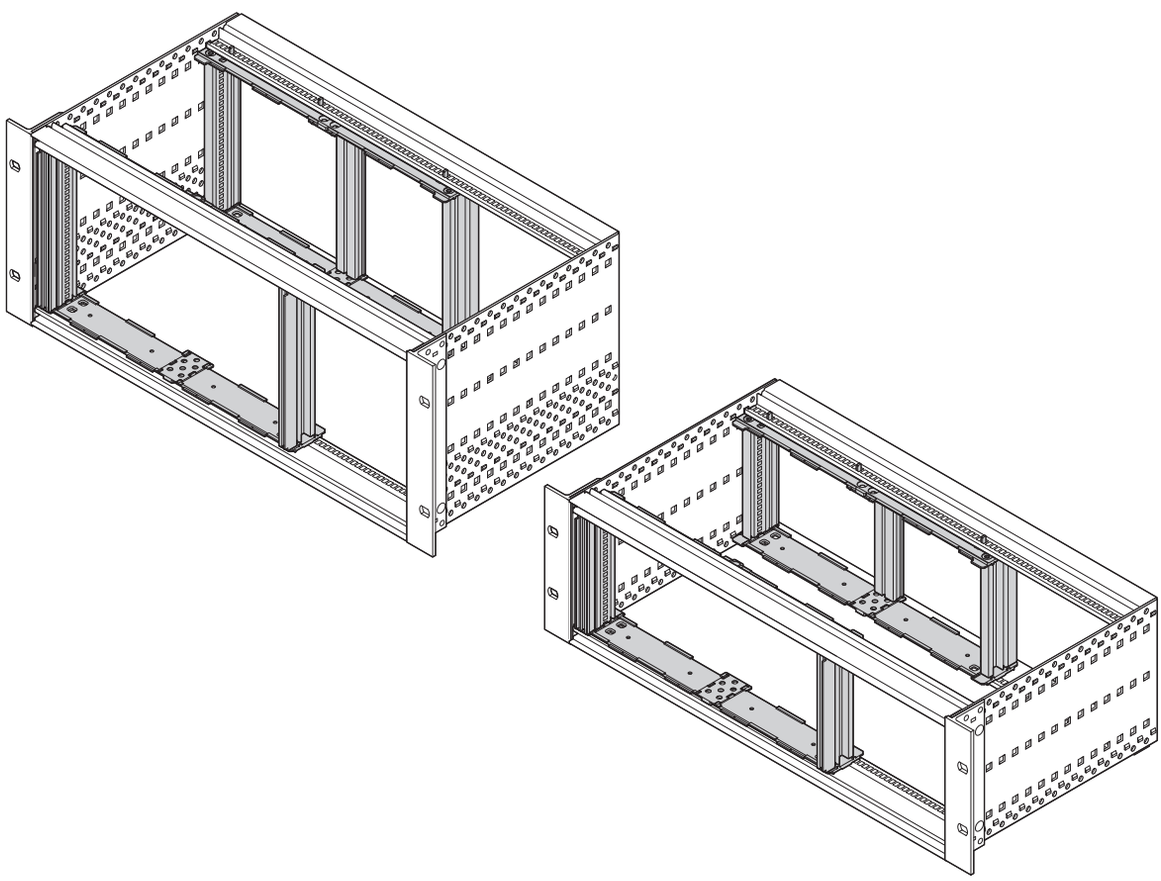

EMC

2

~~**EMC**~~

7

SCHROFF GmbH www.schroff.biz
Langenalber Straße 96 - 100 • D-75334 Straubenhardt Telefon: +49(0)70 82 7 94-0 Telefax: +49(0)70 82 7 94 200

D/UK/F 09/11

Pentair
Technical Products

3 HE / U
4 HE / U

EMC

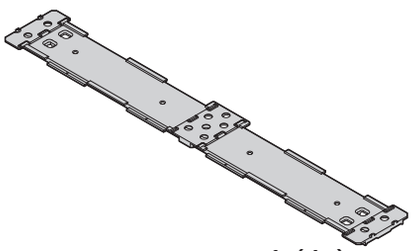

1 (4x)

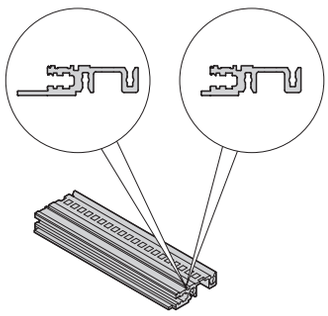

2 (2x)

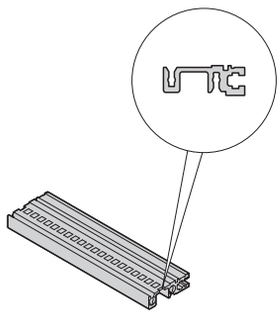

3 (2x)

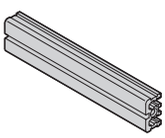

4 (1x)



5 (6x)



6 (18x)
Torx 20
M4 x 14



7 (8x)
Torx 20
M2,5 x 5

3 HE / U
4 HE / U

EMC

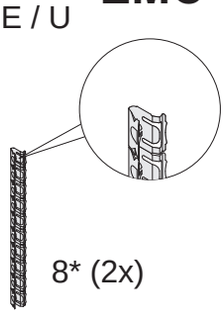

8* (2x)



9* (2x)

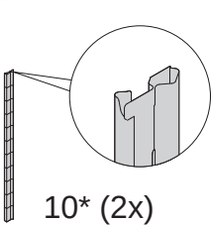

10* (2x)

3 HE / U

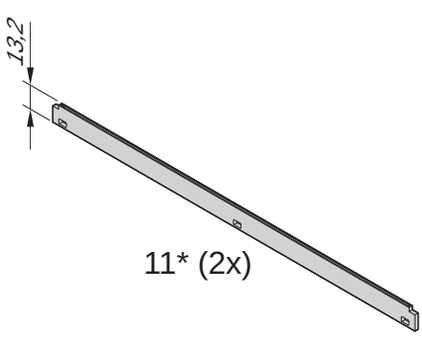

11* (2x)

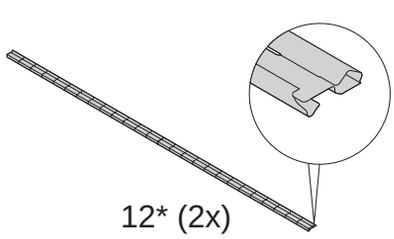

12* (2x)

4 HE / U

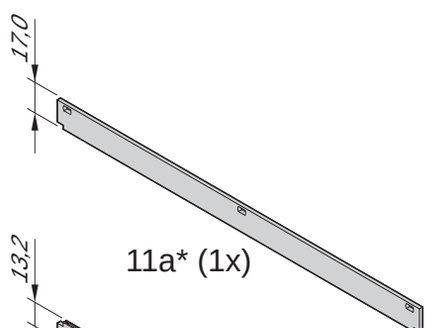

11a* (1x)

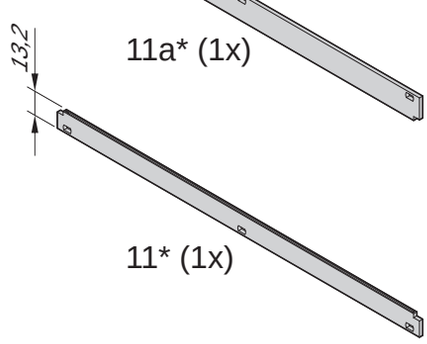

11* (1x)

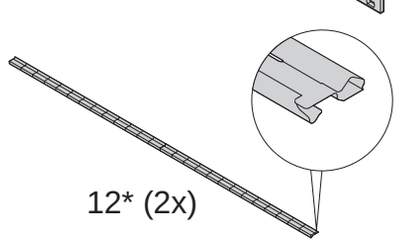

12* (2x)

* Im Lieferumfang nicht enthalten

* Is not supplied

* Non compris dans la livraison

3 HE / U
4 HE / U

EMC

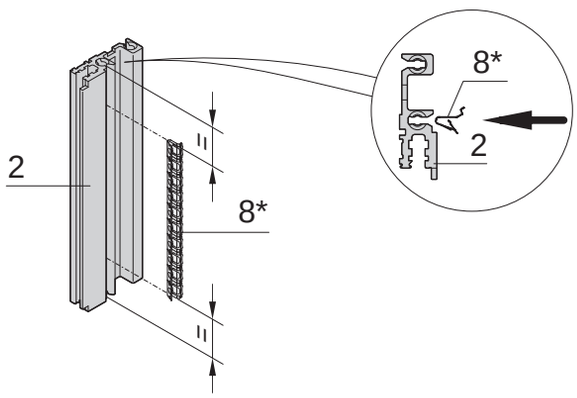

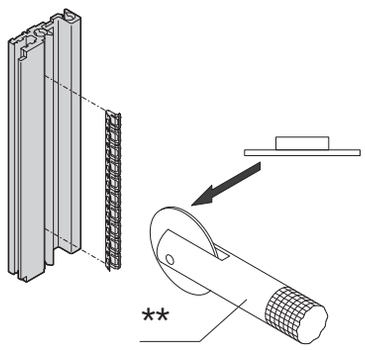

* Im Lieferumfang nicht enthalten
* Is not supplied
* Non compris dans la livraison

** Montagewerkzeug Nr. 24560-271 empfohlen.
** Assembly tool, Order No. 24560-271 is recommended.
** Outil de fixation recommandé, référence 24560-271.

3 HE / U
4 HE / U

EMC

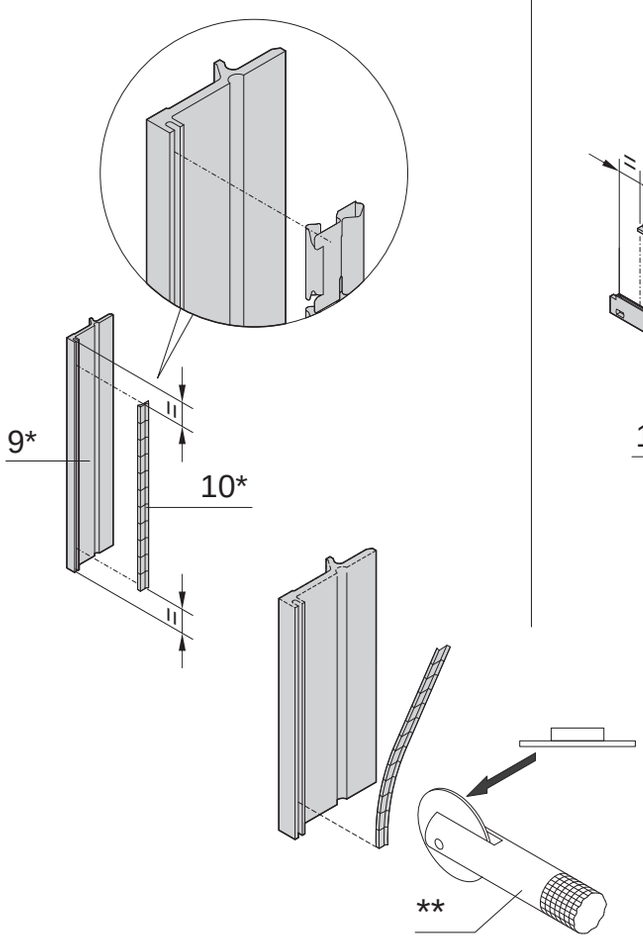

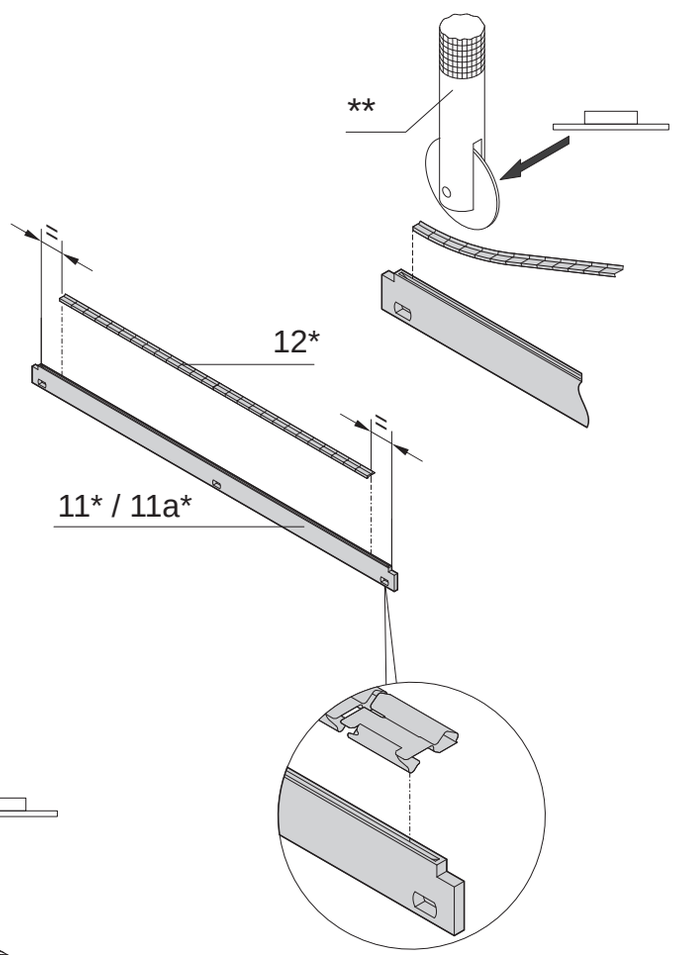

* Im Lieferumfang nicht enthalten
* Is not supplied
* Non compris dans la livraison

** Montagewerkzeug Nr. 24560-270 empfohlen.
** Assembly tool, Order No. 24560-270 is recommended.
** Outil de fixation recommandé, référence 24560-270.

3 HE / U
4 HE / U
EMC

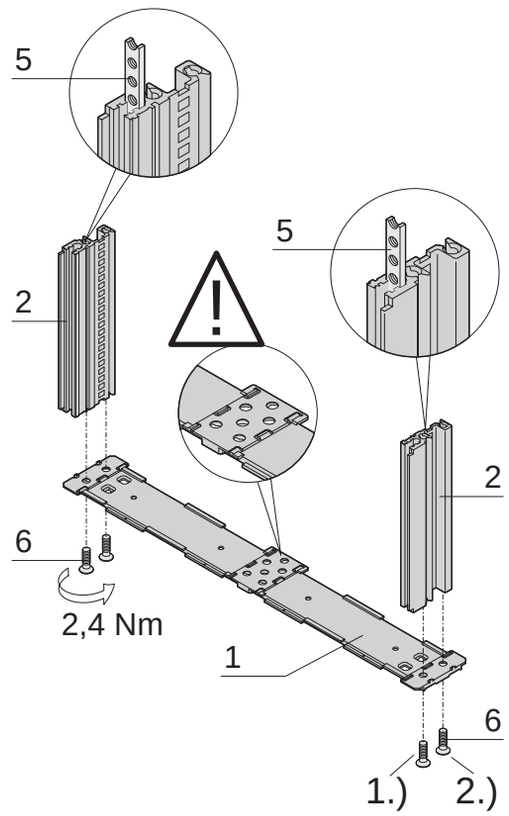

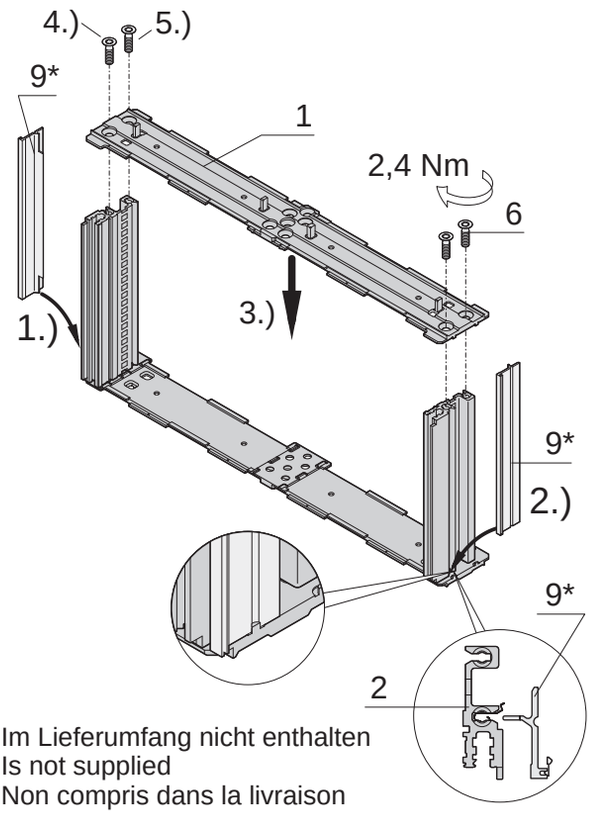

* Im Lieferumfang nicht enthalten
* Is not supplied
* Non compris dans la livraison

3 HE / U
4 HE / U
EMC

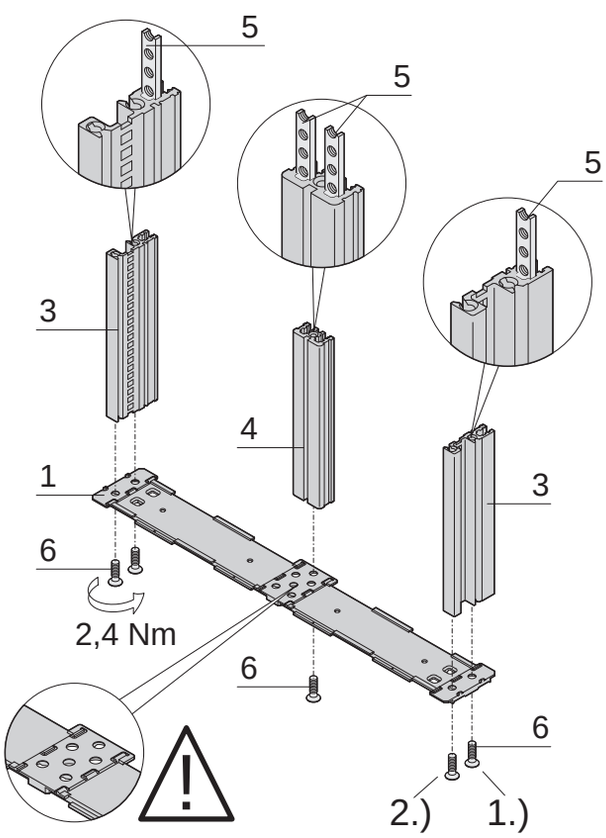

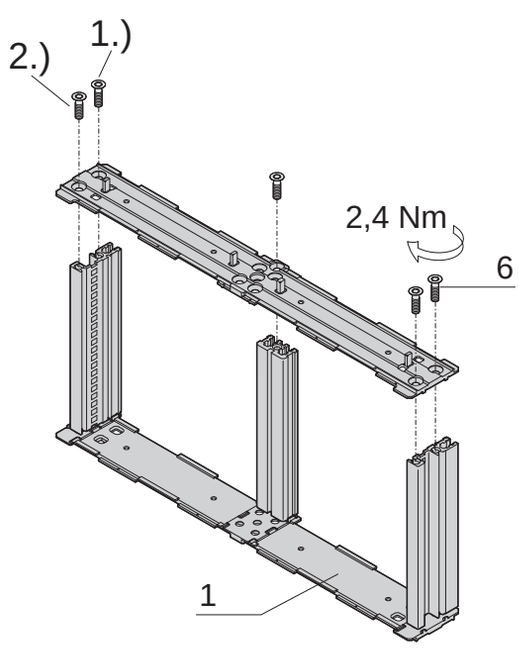

3 HE / U **EMC**

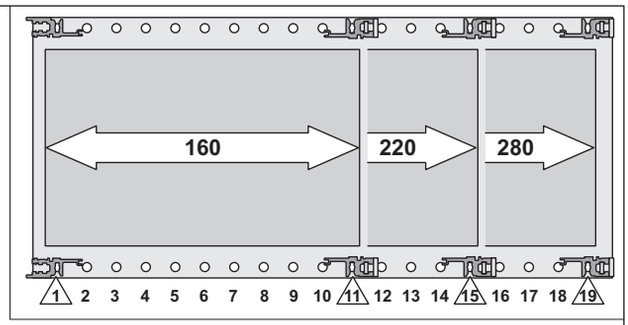

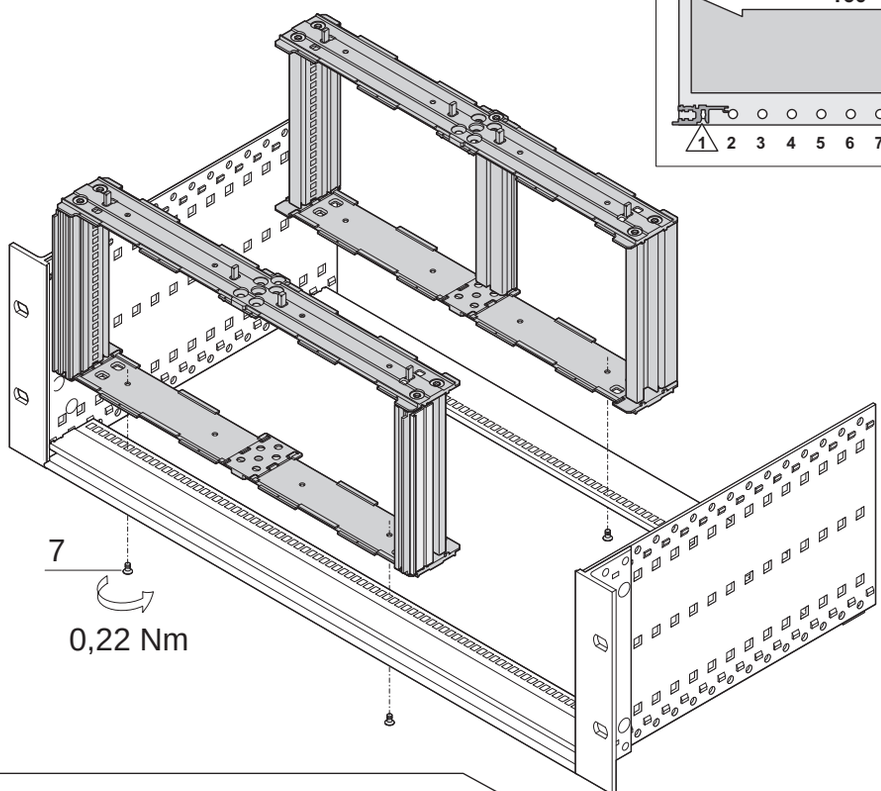

3 HE / U **EMC**

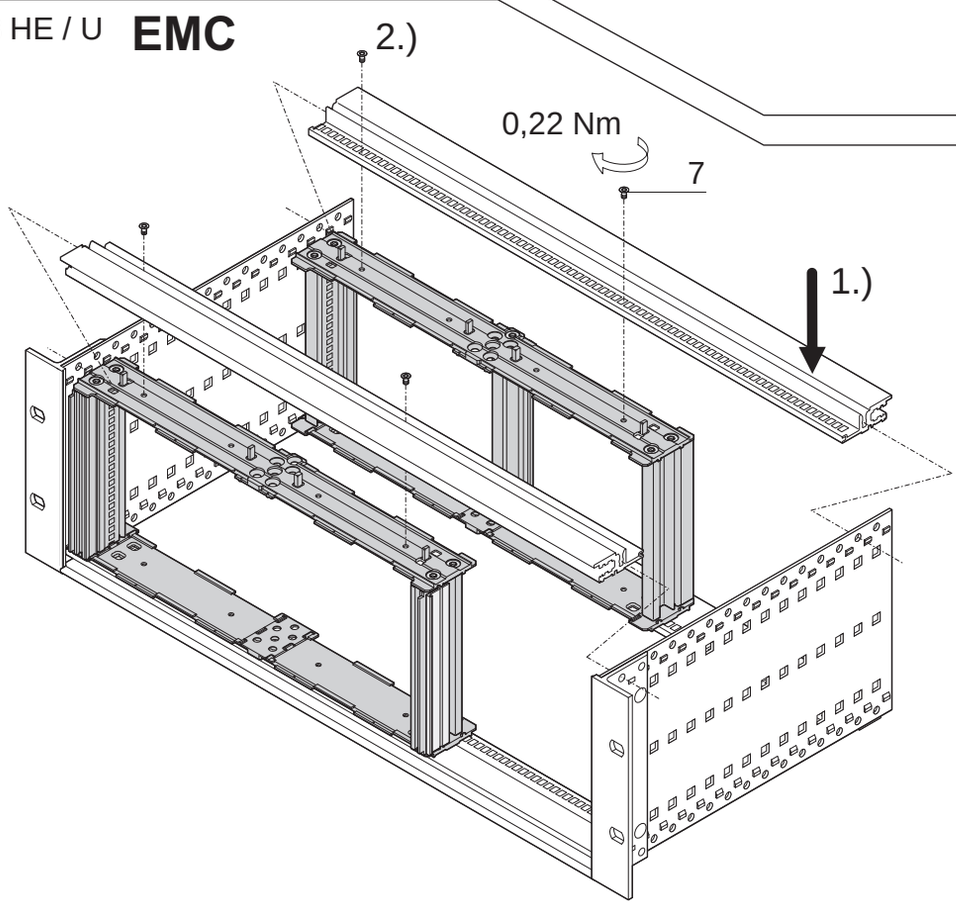

4 HE / U **EMC**

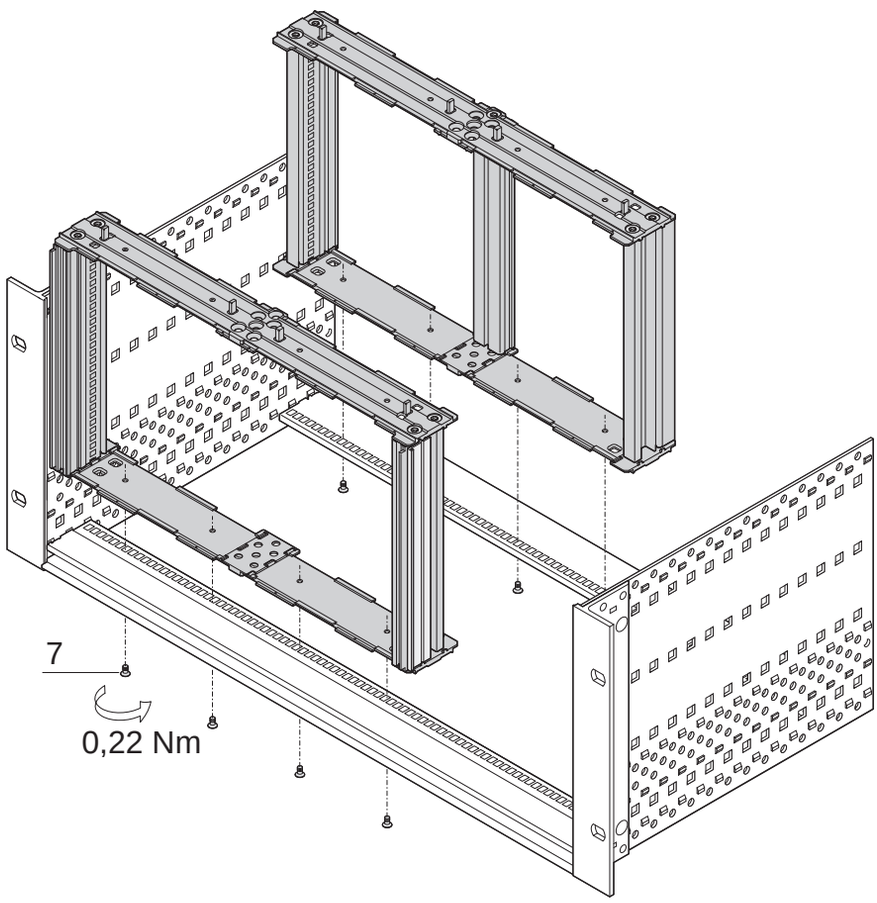

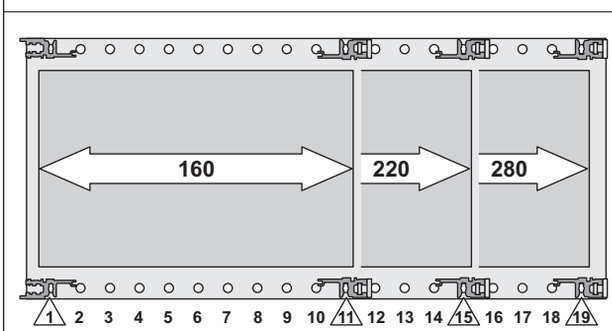

4 HE / U **EMC**

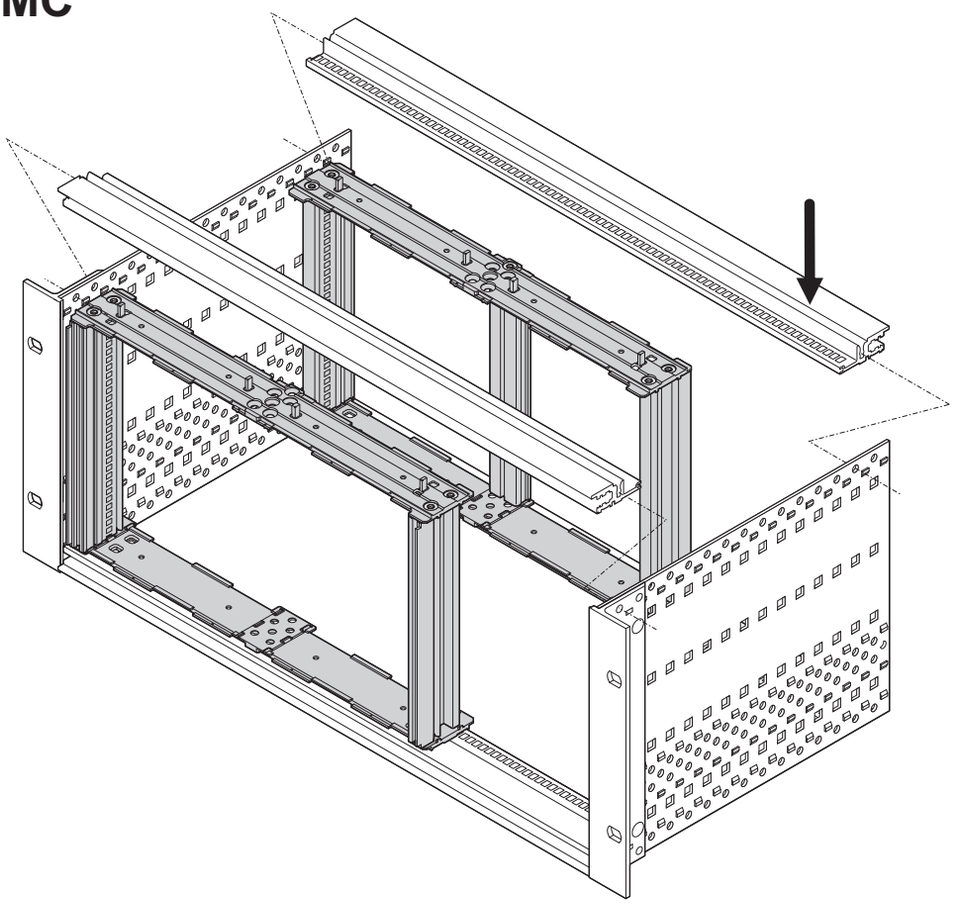

3 HE / U
4 HE / U **EMC**

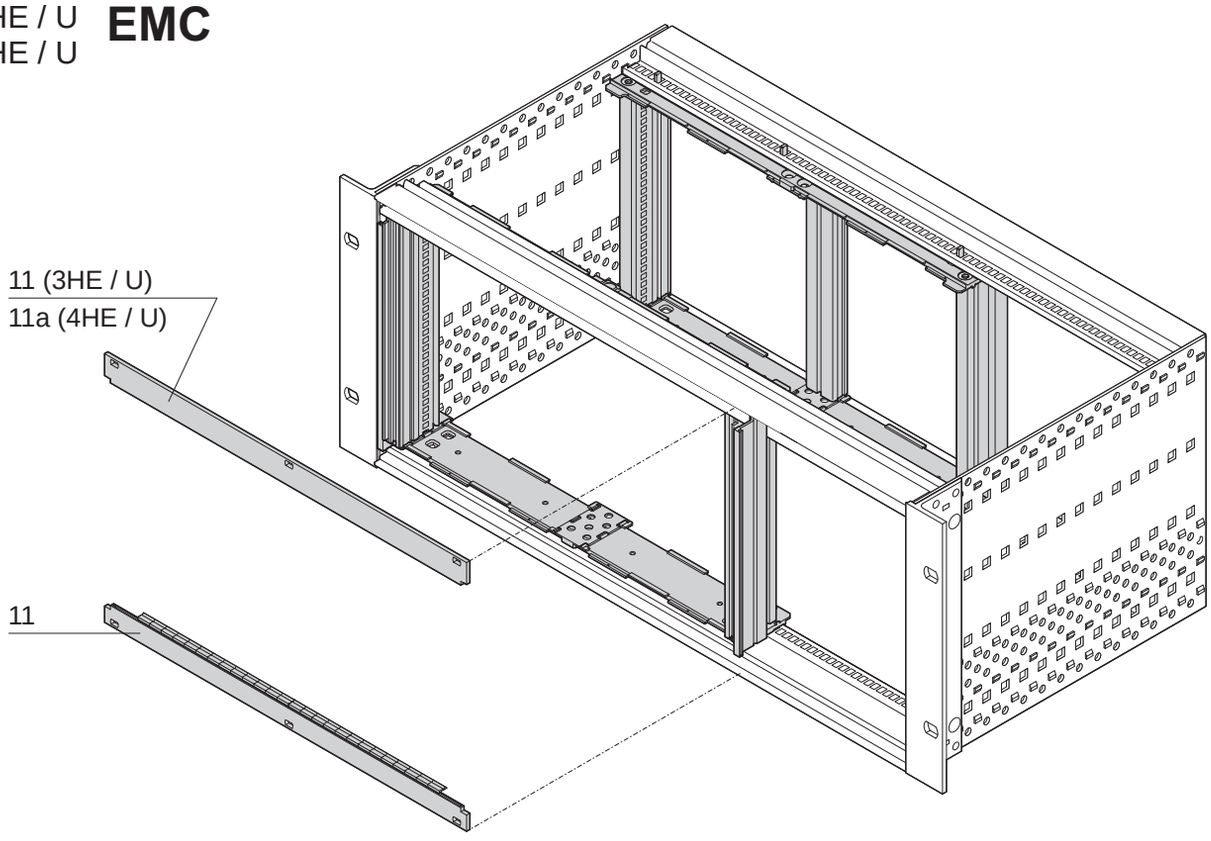

3 HE / U
4 HE / U

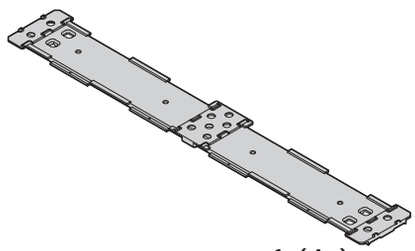

1 (4x)

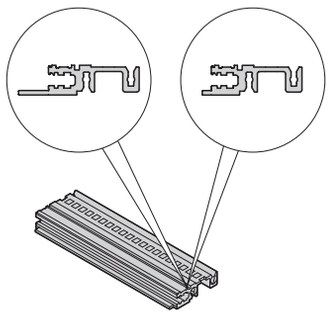

2 (2x)

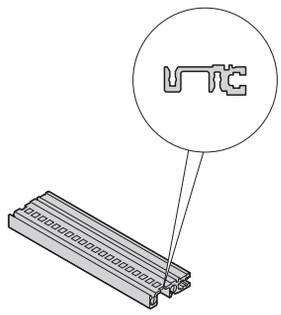

3 (2x)

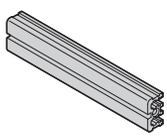

4 (1x)



5 (6x)



6 (18x)
Torx 20
M4 x 14



7 (8x)
Torx 20
M2,5 x 5

3 HE / U

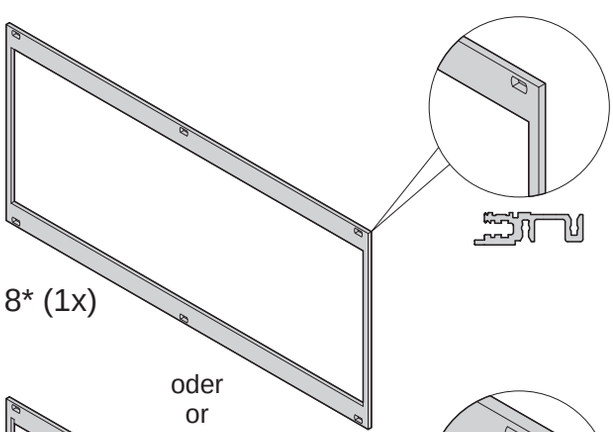

8* (1x)

oder
or
ou

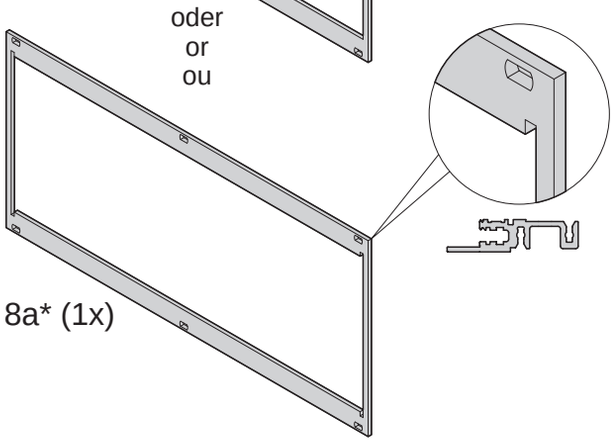

8a* (1x)

4 HE / U

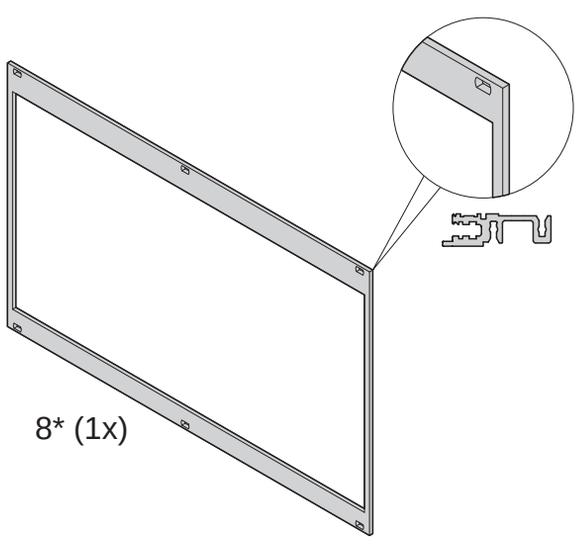

8* (1x)

* Im Lieferumfang nicht enthalten

* Is not supplied

* Non compris dans la livraison

3 HE / U
4 HE / U

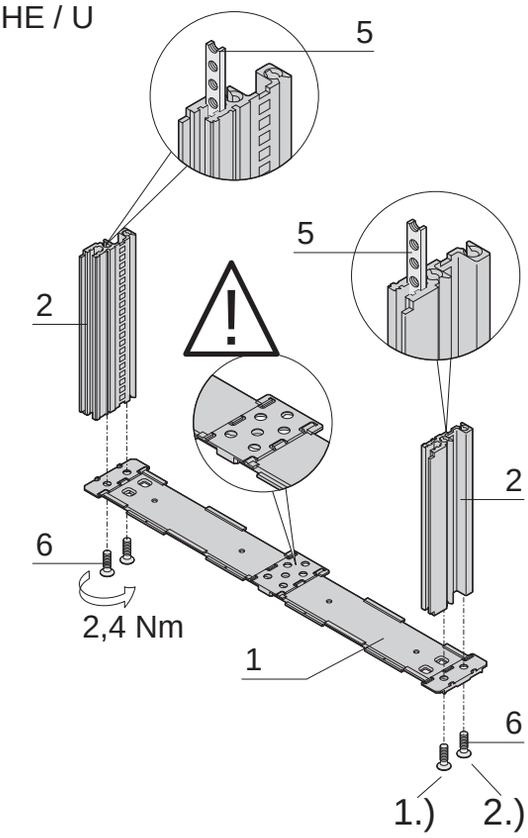

3 HE / U
4 HE / U

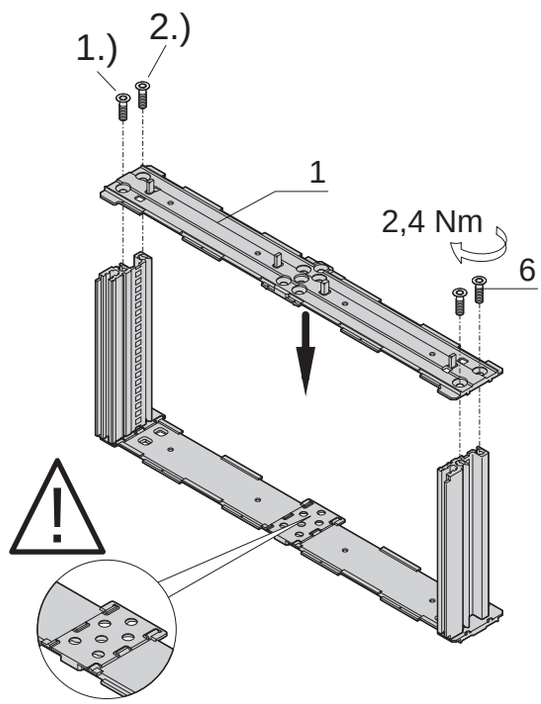

3 HE / U
4 HE / U

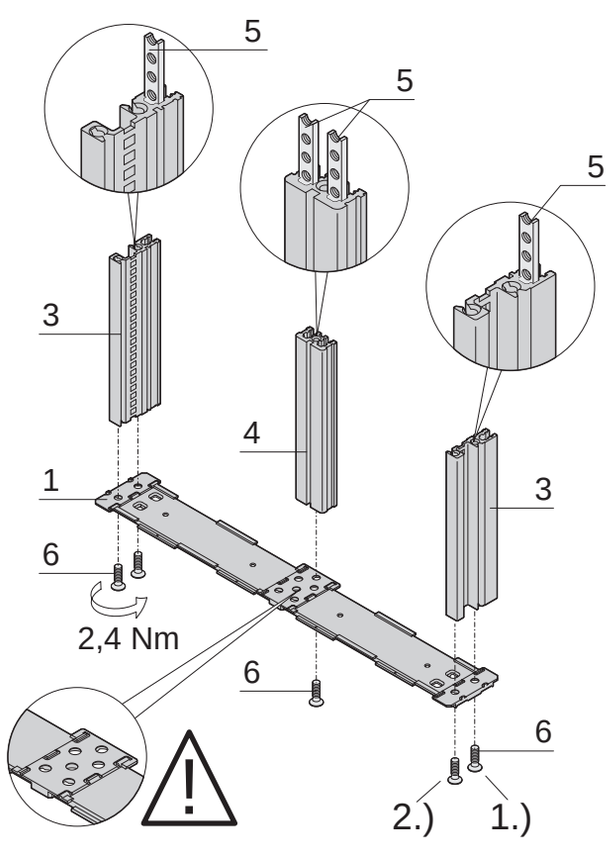

3 HE / U
4 HE / U

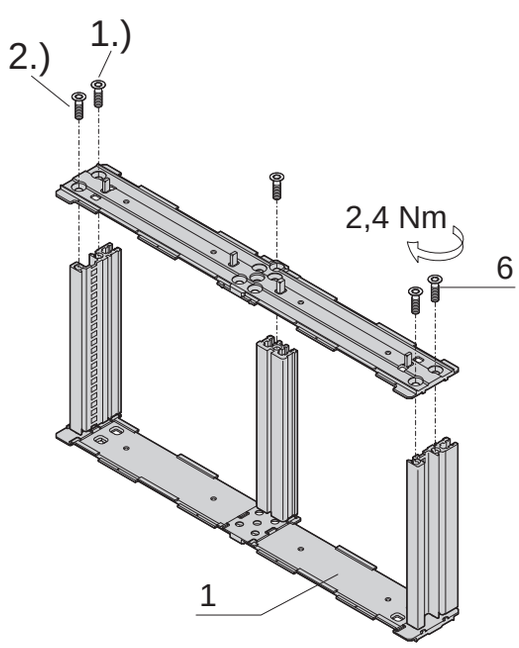

3 HE / U

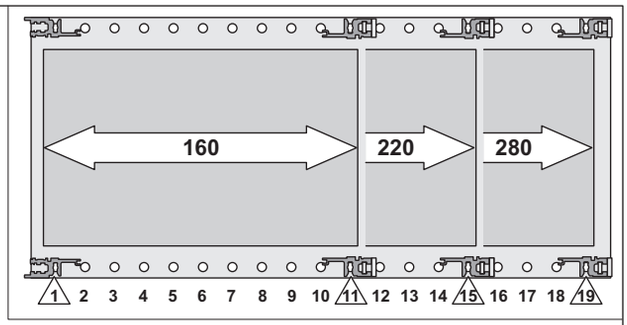
160
220
280
1 2 3 4 5 6 7 8 9 10 11 12 13 14 15 16 17 18 19

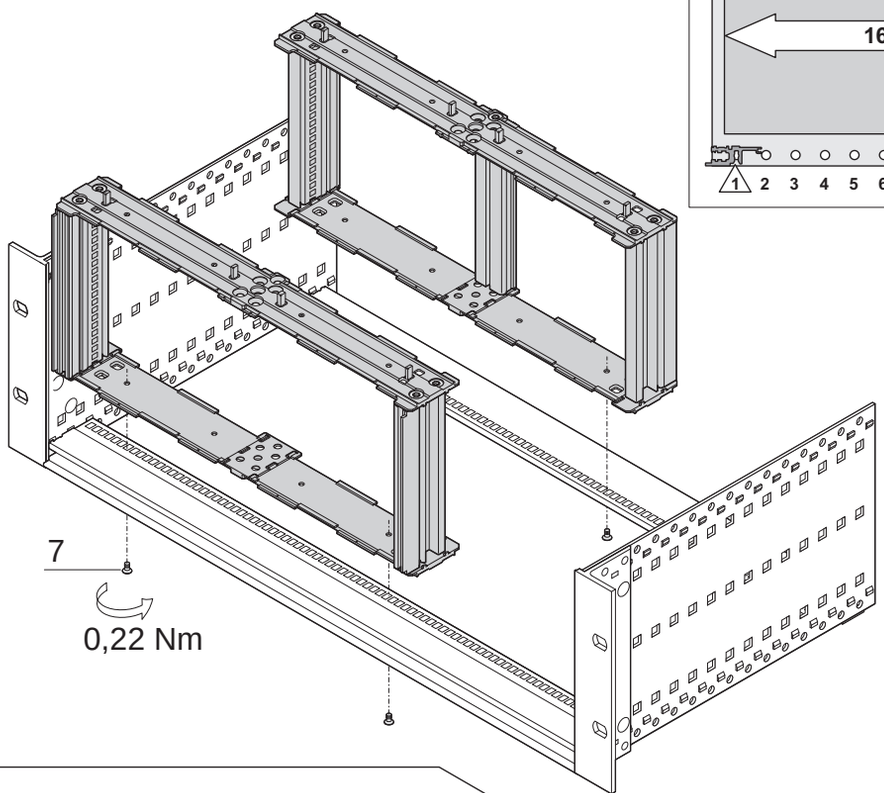
7
0,22 Nm

3 HE / U

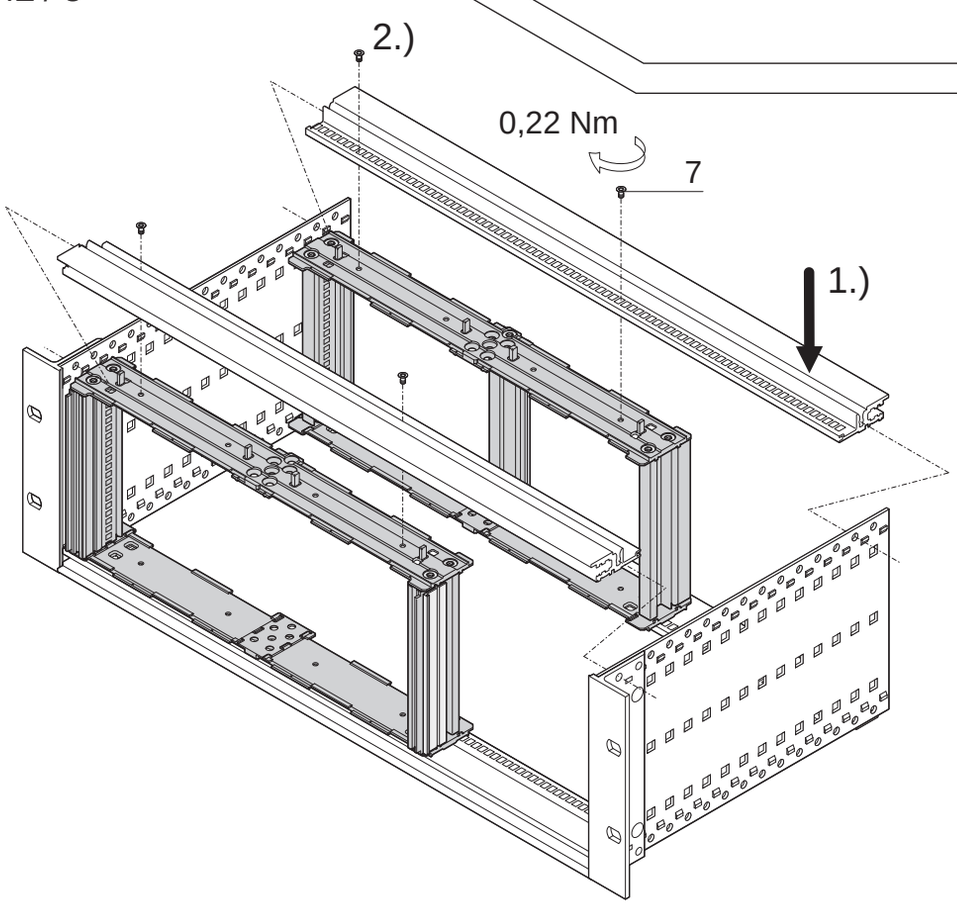
2.)
0,22 Nm
7
1.)

4 HE / U

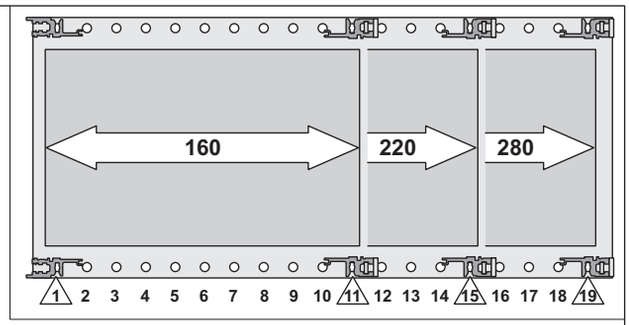

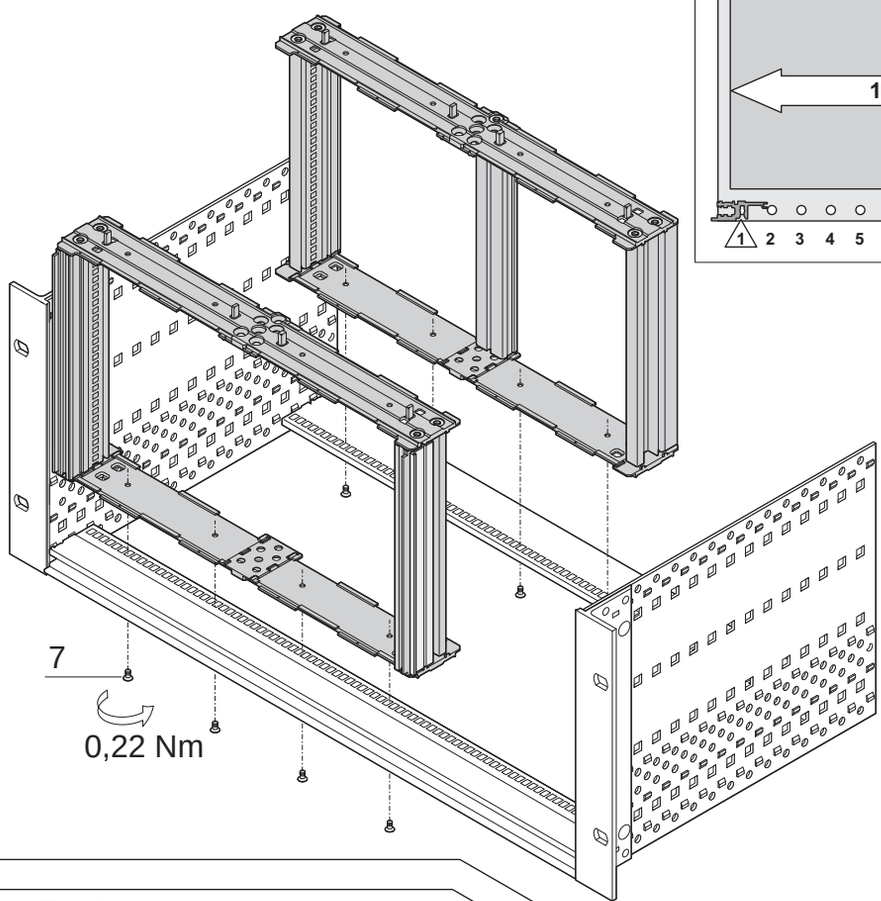

4 HE / U

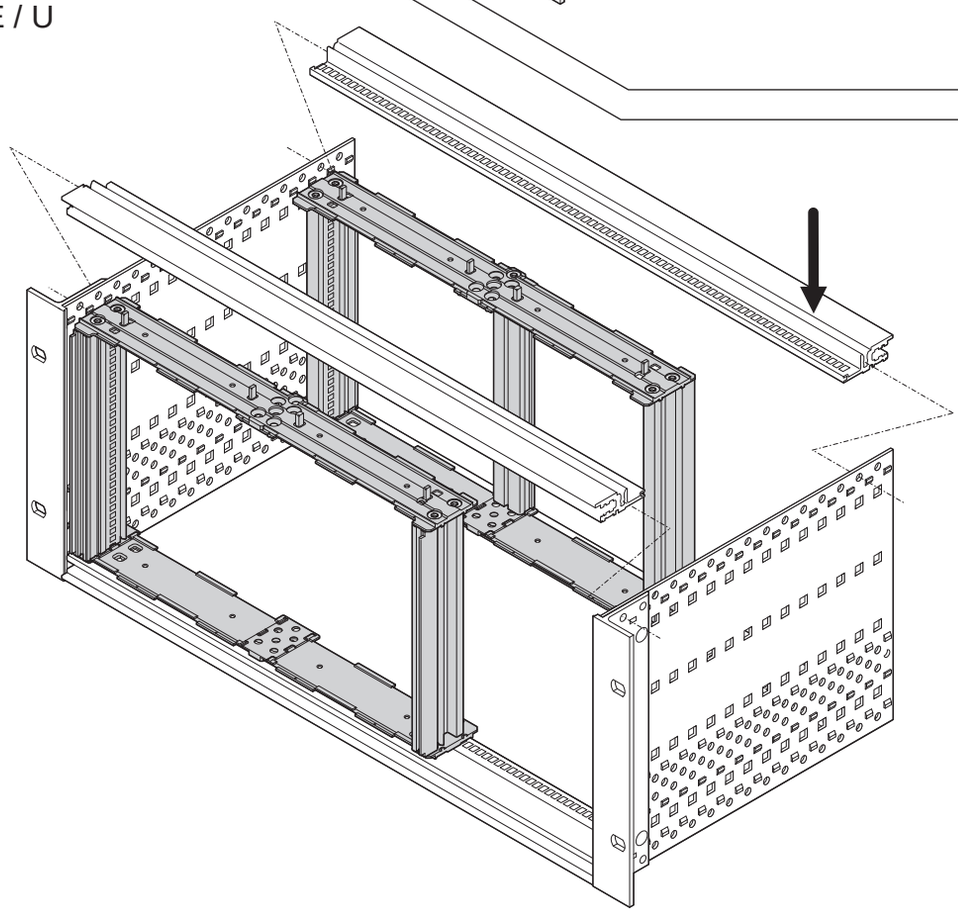

3 HE / U

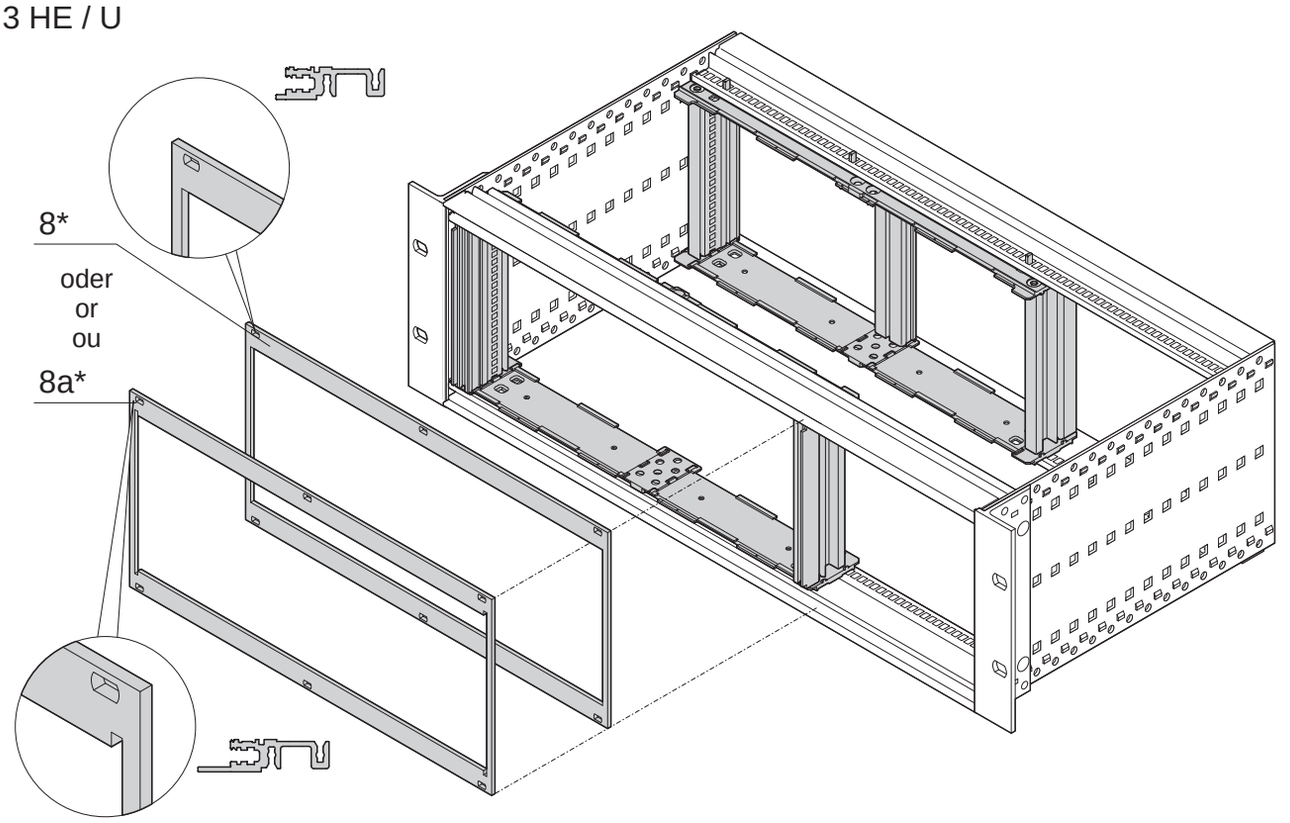

* Im Lieferumfang nicht enthalten * Is not supplied * Non compris dans la livraison

4 HE / U

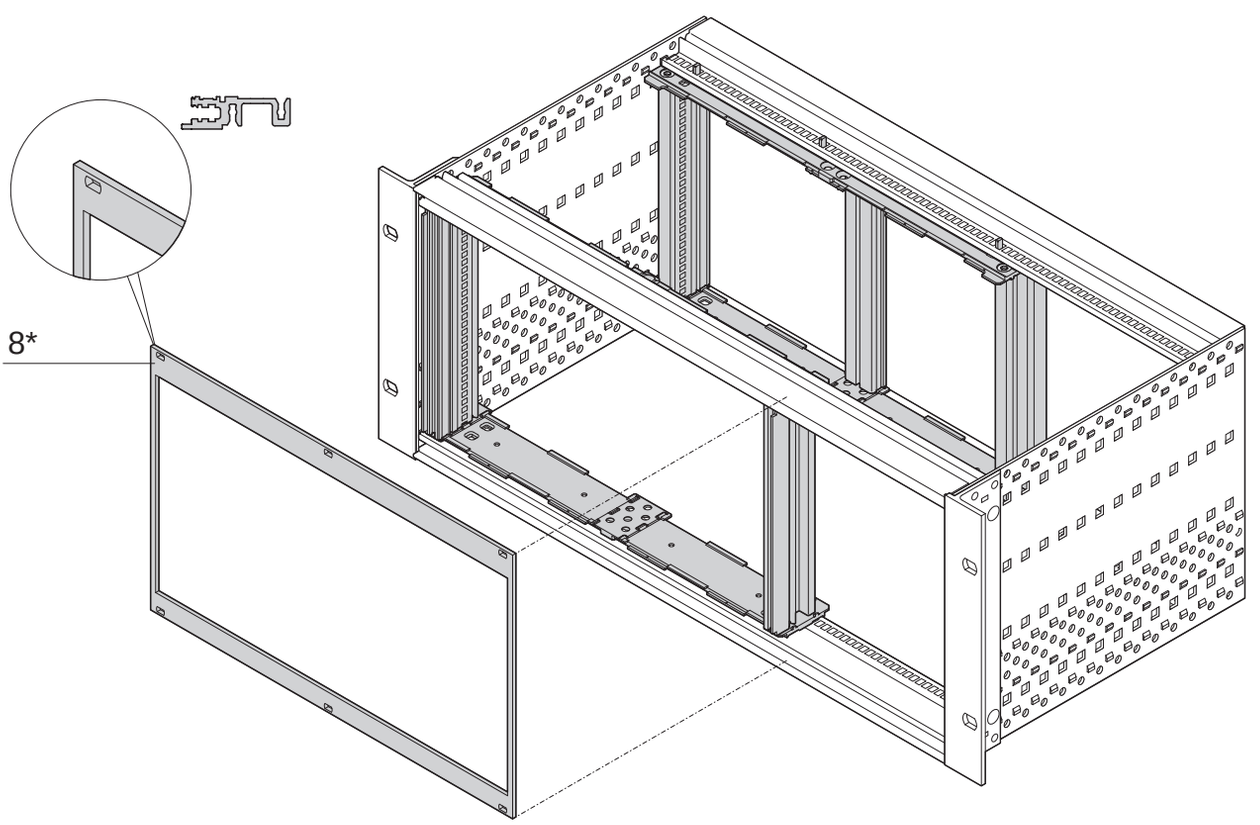

* Im Lieferumfang nicht enthalten * Is not supplied * Non compris dans la livraison