Doc. N.° 1SDH000721R0601 - ECN000277019 - Rev. F

SACE Tmax XT

MOE-MOE/E - Comando a motore ad accumulo di energia XT2 - XT4
MOE-MOE/E - Stored energy operating mechanism XT2 - XT4
MOE-MOE/E - Motorantrieb mit energiespeicherung XT2 - XT4
MOE-MOE/E - Commande par moteur a accumulation d'energie XT2 - XT4
MOE-MOE/E - Mando a motor con acumulacion de energia XT2 - XT4
MOE-MOE/E - 储能电动操作机构 XT2 - XT4

XT2 - XT4/III - IV

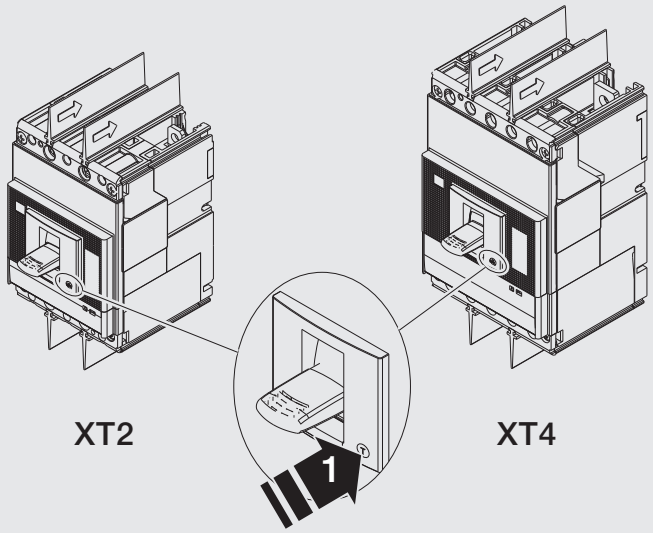

Tensione nominale di impiego Rated service voltage Bemessungsbetriebsspannung Tension assignée de service Tensiòn nominal de servicio 额定工作电压	24 Vcc 48...60 Vcc 110...125 Vcc-ca 220...250 Vcc-ca 380...440 Vca 480...525 Vca
Potenza spunto Inrush power consumption Leistungsaufnahme beim Anzug Consommation à l'appel Potencia absorbida al arranque 启动功率	≤ 300 VA-W
Potenza in servizio Continuous service input Leistungsaufnahme bei Dauerbetrieb Consommation (service continu) Potencia absorbida en servicio permanente 持续工作输入功率	≤ 150 VA-W

Tempo di manovra Operation time Schaltzeit Temps de manoeuvre Tiempo de maniobra 时间	ON	OFF	Riarmo Reset Rückstellung Reset Rearme 重设
	< 0.1 s	< 1. 5s	< 3 s

Durata minima impulso di comando Control impulse minimum time Mindestdauer des Steuerimpulses Durée minimale del'impulsion de commande Duración mínima del impulso de mando 分合闸控制所需的最小脉冲时间	0.15s

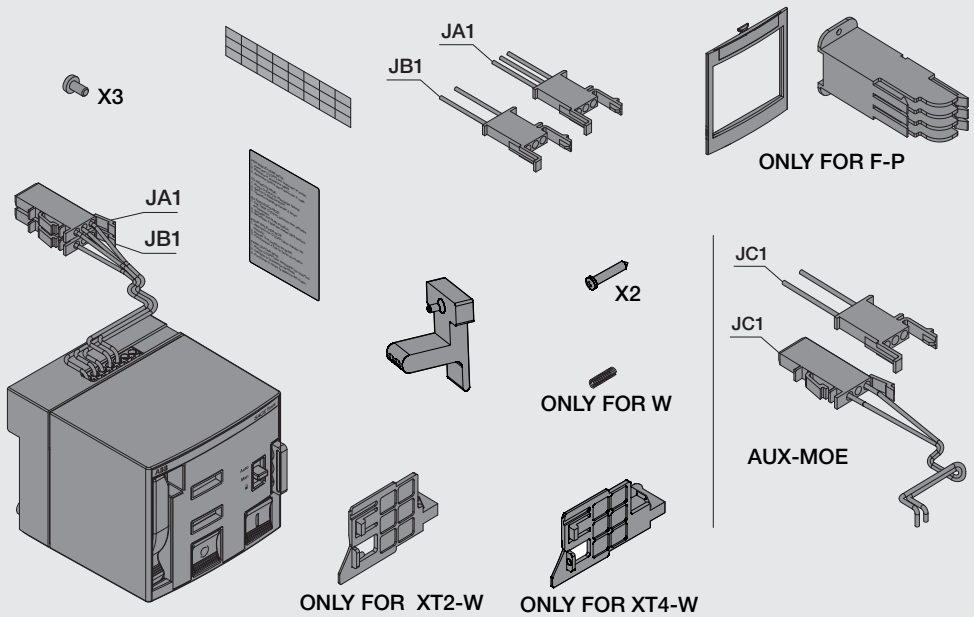

R1= Resistore esterno addizionale per comando a motore ad accumulo di energia alimentato a 480/525Vca.
R1= Additional external Stored energy operating mechanism resistor powered at 480/525 Vac.
R1= Zusätzlicher externer Widerstand für Motorantrieb mit energiespeicherung mit Speisung bei 480/525 V AC.
R1= Résistance extérieure supplémentaire à commande par moteur a accumulation d'energie alimentée à 480/525Vca.
R1= Resistor externo adicional para mando a motor con acumulacion de energia alimentado a 480/525Vca.
R1= 储能电动操作机构附加的外部电阻用于480/525 Vac

1 ONLY FOR XT2 - XT4

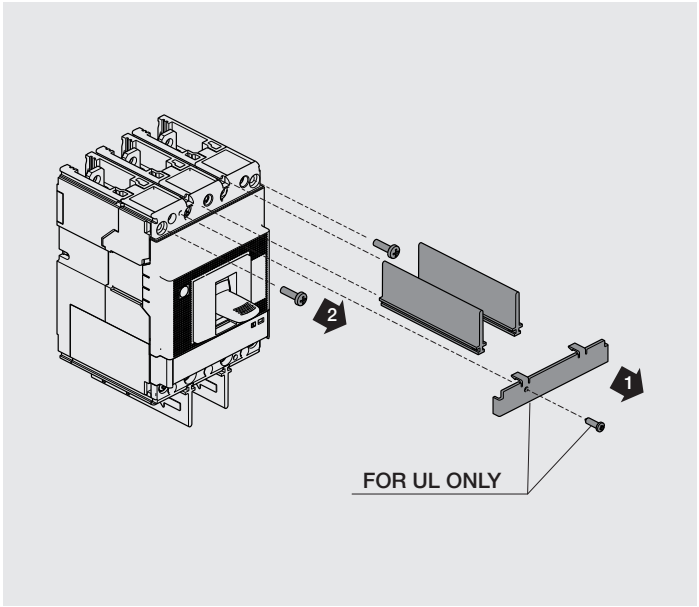

2 XT4 V - X ONLY

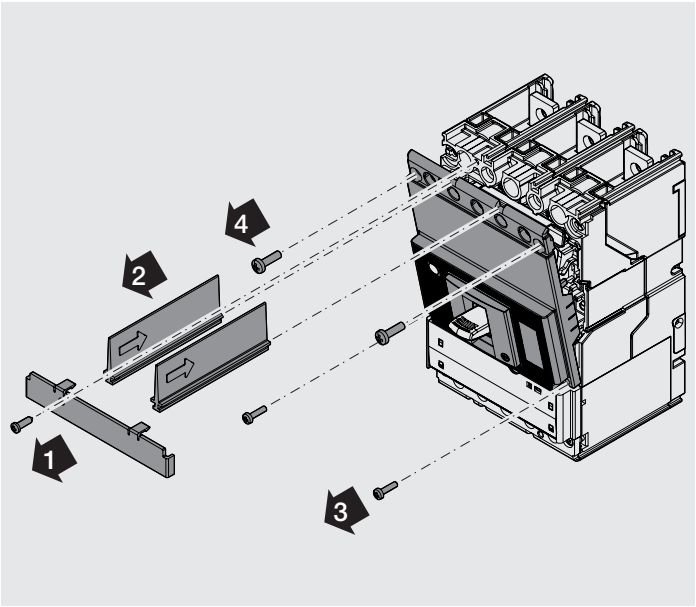

3 ONLY FOR XT2 - XT4

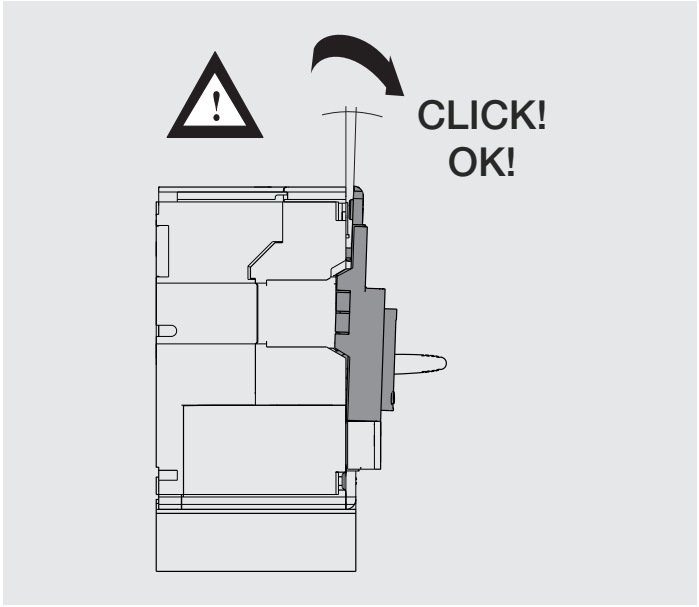

4 ONLY FOR XT2 F/P - XT4 F/P

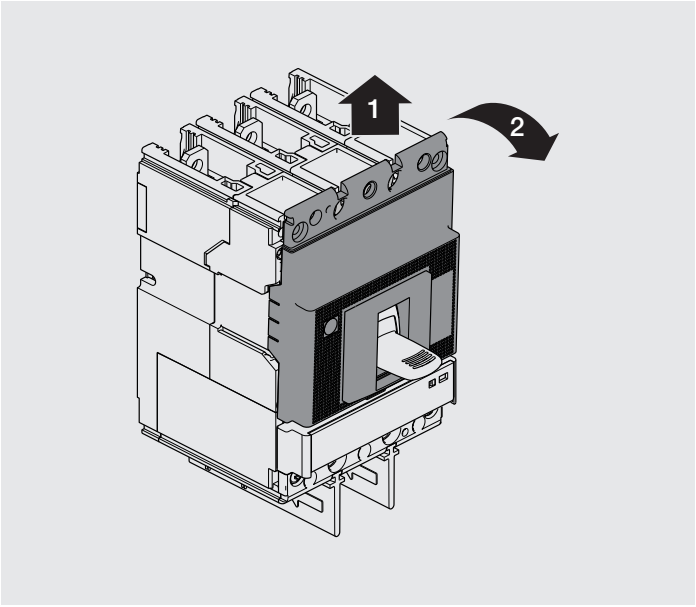

5

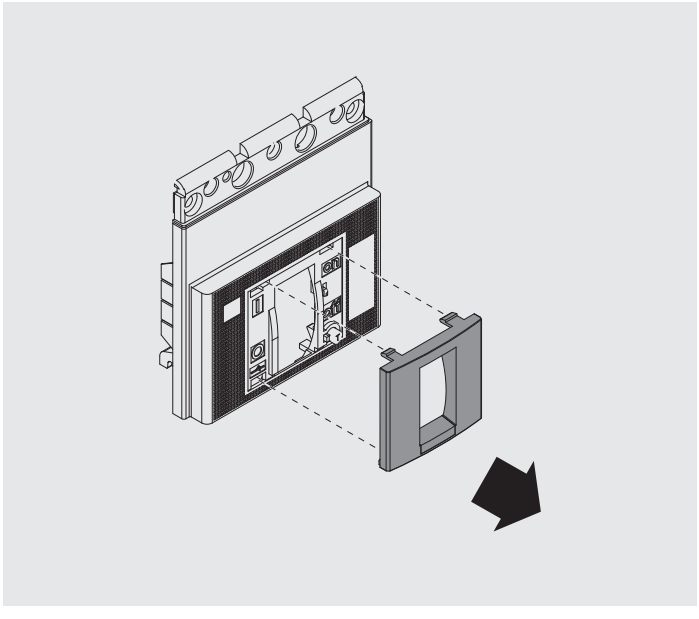

6 ONLY FOR XT2

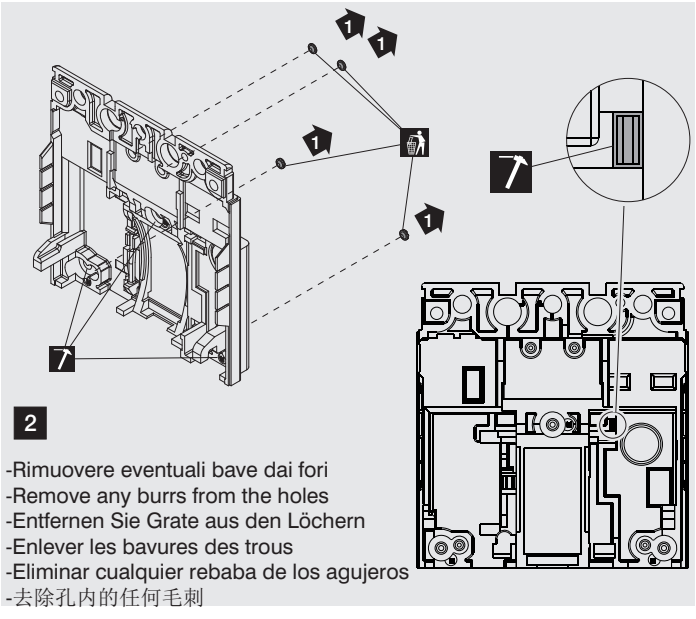

-Rimuovere eventuali bave dai fori
-Remove any burrs from the holes
-Entfernen Sie Grate aus den Löchern
-Enlever les bavures des trous
-Eliminar cualquier rebaba de los agujeros
-去除孔内的任何毛刺

7 ONLY FOR XT4

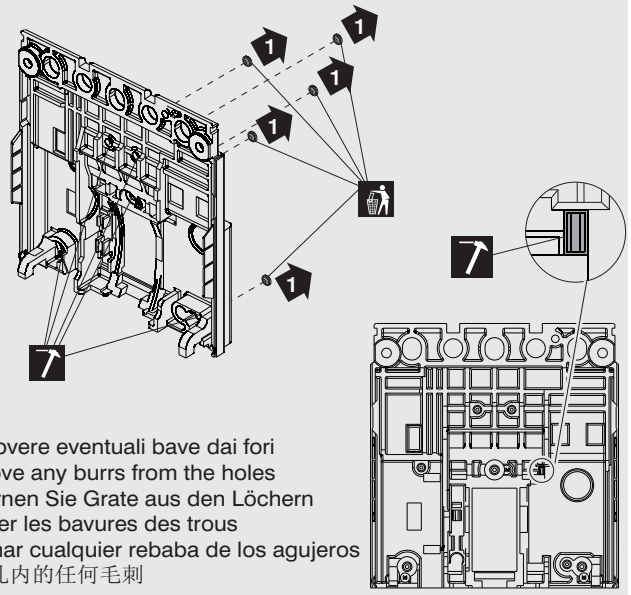

-Rimuovere eventuali bave dai fori
-Remove any burrs from the holes
-Entfernen Sie Grate aus den Löchern
-Enlever les bavures des trous
-Eliminar cualquier rebaba de los agujeros
-去除孔内的任何毛刺

8 ONLY FOR W

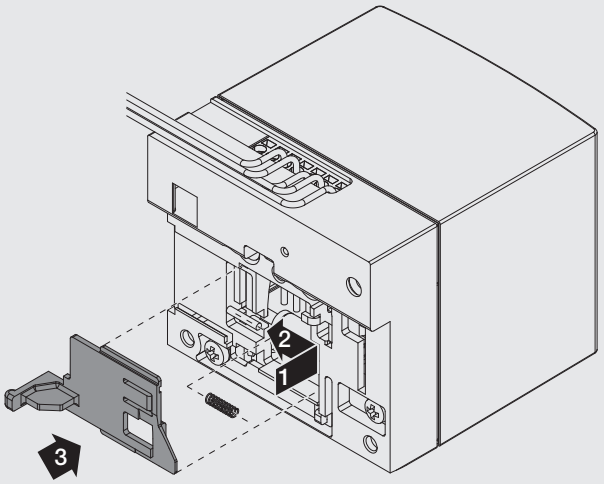

9 ONLY FOR W

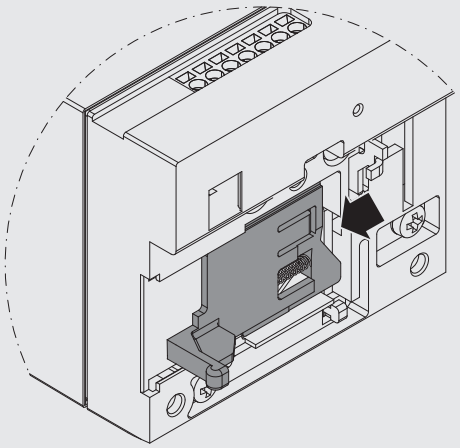

10 ONLY FOR W

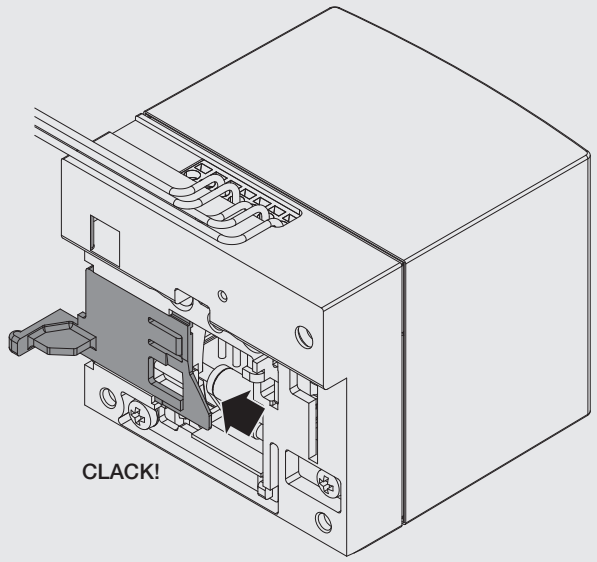

11

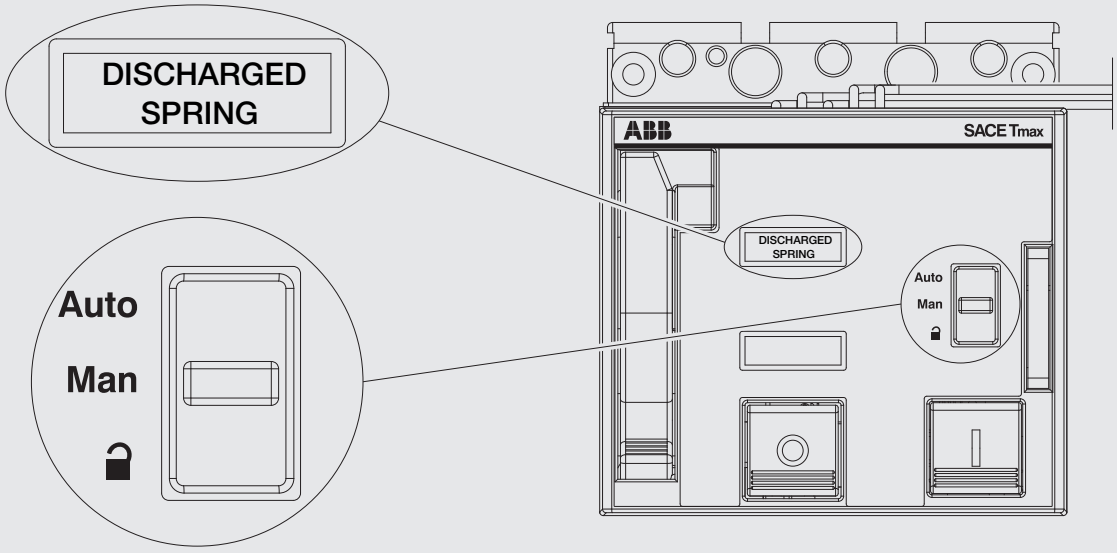

12

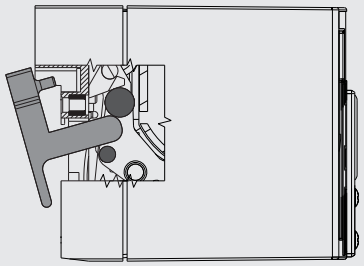

A Inserire la dima tra i due perni
Insert the template between the two pins
Legen Sie die Vorlage zwischen den beiden Stiften
Introduire le gabarit entre les deux pivots
Introducir la plantilla entre los dos pernos
在两轴之间插入塞块

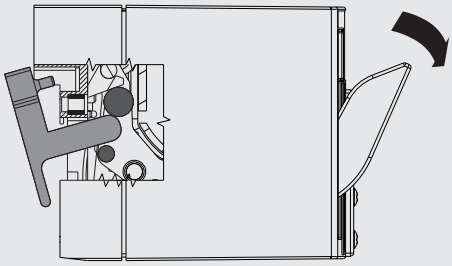

B Azionare la leva
Operate the lever
Betätigen Sie den Hebel
Actionner le levier
Funcionar la palanca
操作手柄

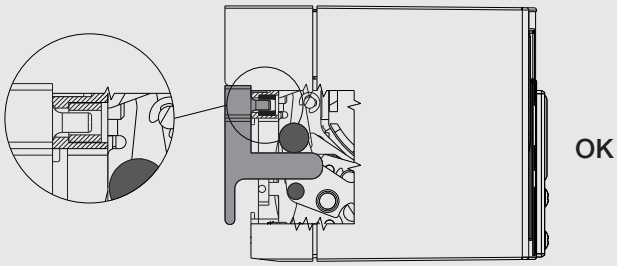

C Interrompere l'azionamento della leva quando il perno della dima è inserito nella sede
Stop the lever operating when the template pin is inserted in the housing
Stoppen Sie den Hebel Betriebs wenn die Vorlage Stift in das Gehäuse eingeschoben
Arrêtez l'actionnement du levier lorsque le pivot de le gabarit est ajoutée dans le logement
Detener el accionamiento de la palanca cuando el perno de la plantilla es introducido en el alojamiento
当塞块上的圆柱销嵌入到孔位时停止操作手柄

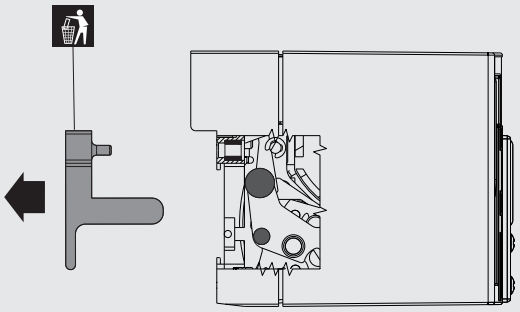

13 ONLY FOR MOE / E XT2

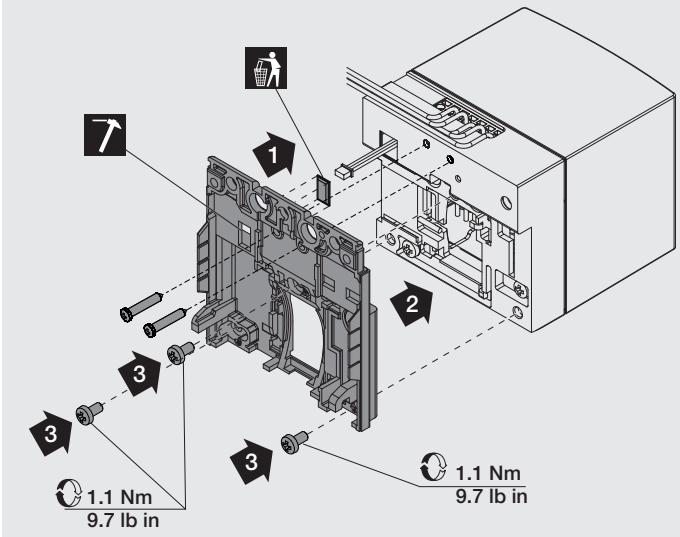

14 ONLY FOR MOE / E XT4

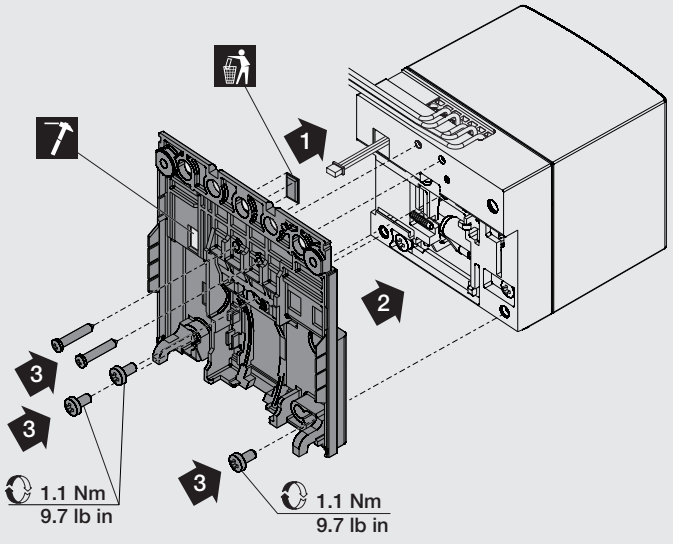

15 ONLY FOR XT2

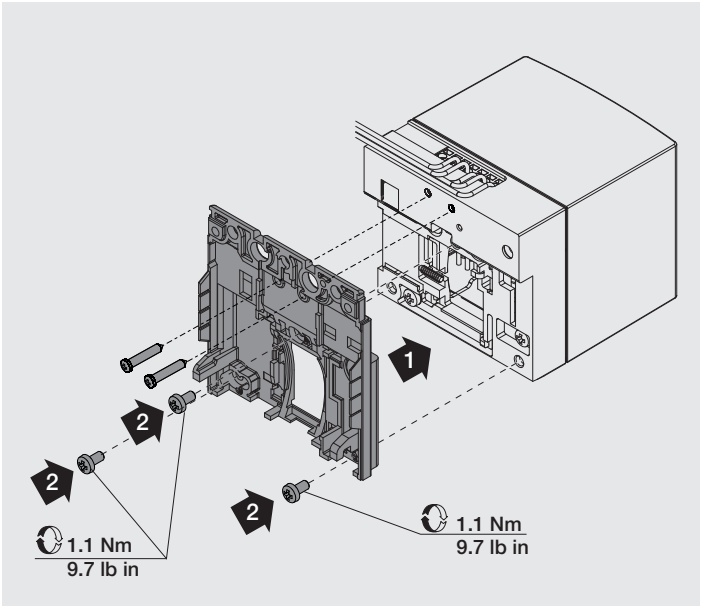

16 ONLY FOR XT4

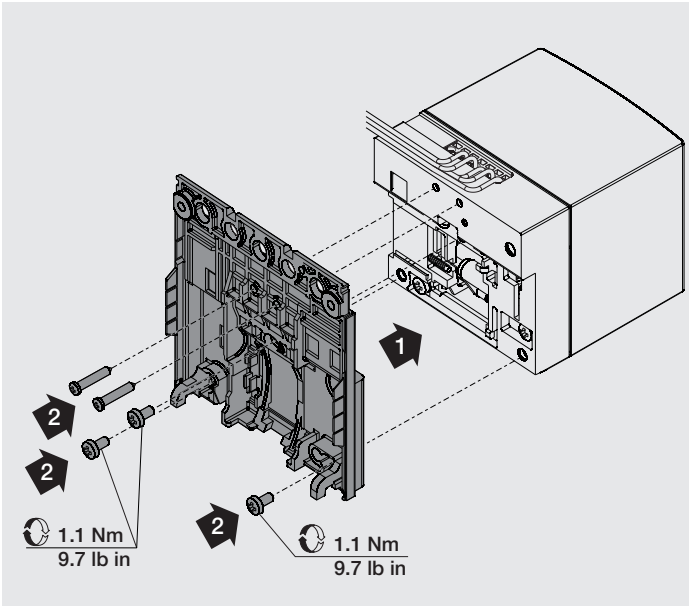

17

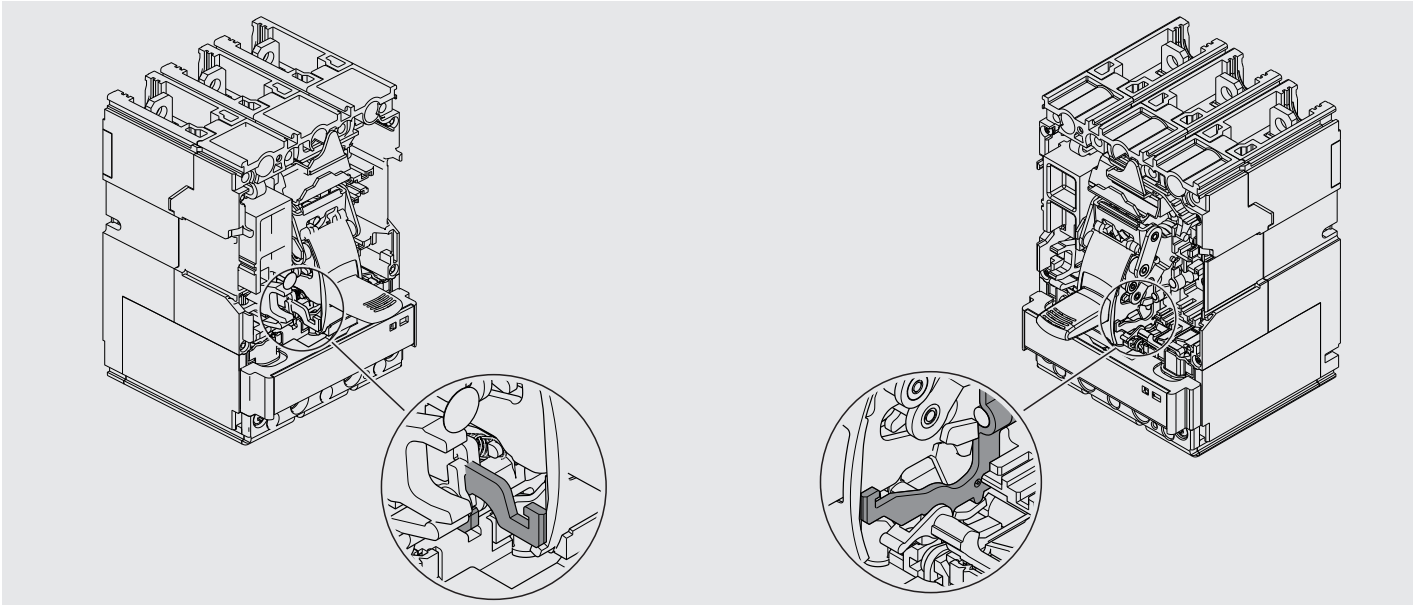

18 ONLY FOR MOE / E

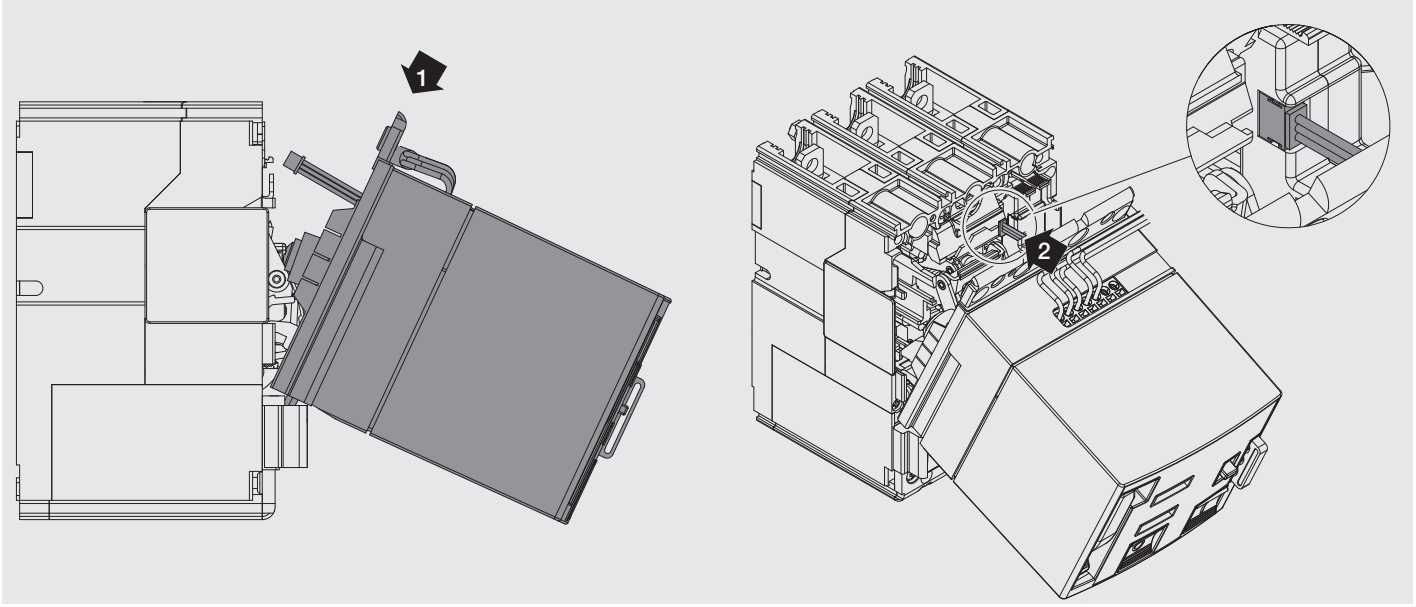

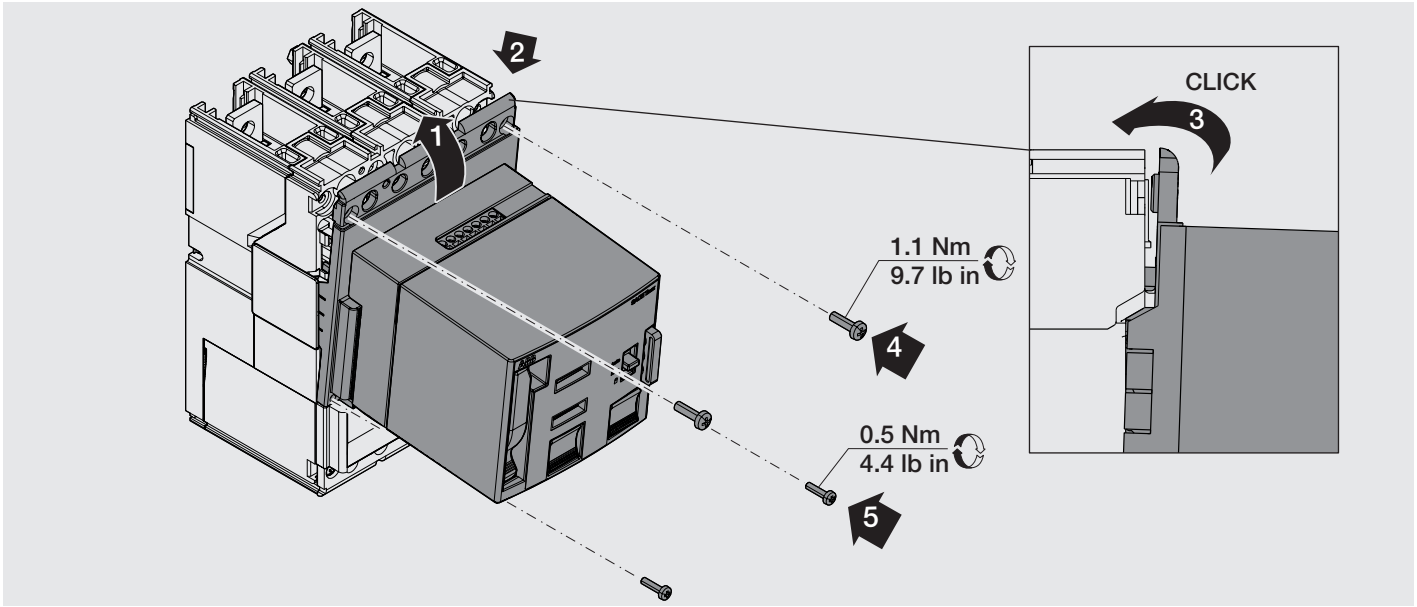
2
1
CLICK
3
1.1 Nm
9.7 lb in
4
0.5 Nm
4.4 lb in
5

20

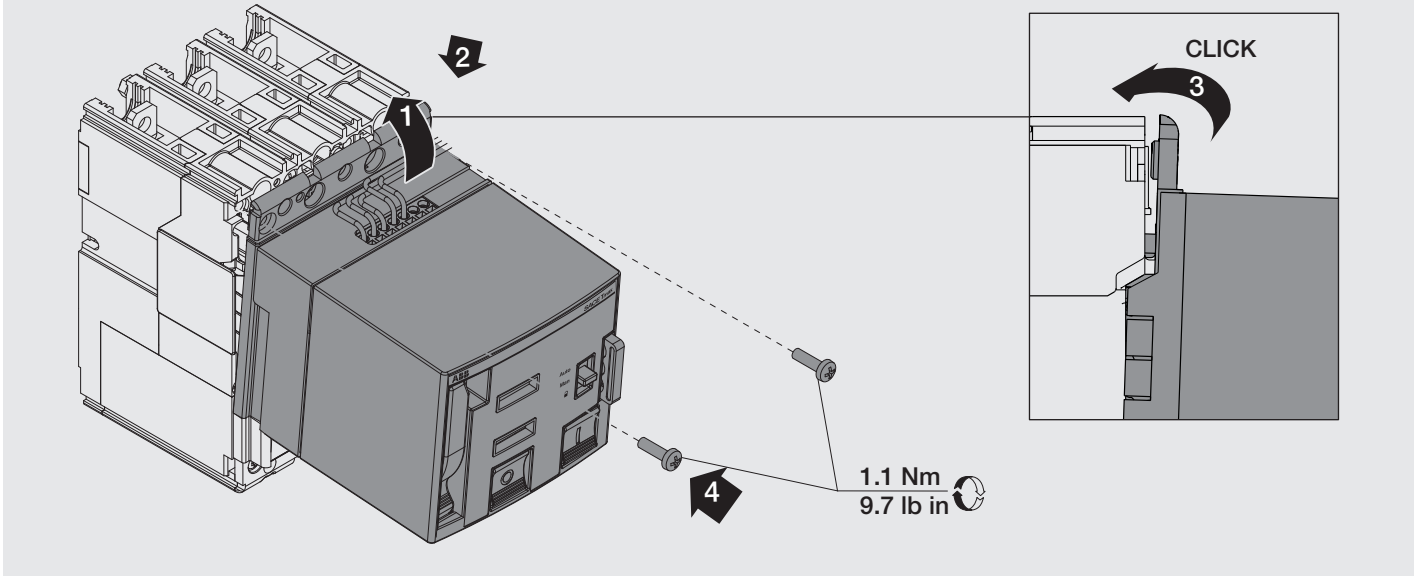
2
1
CLICK
3
4
1.1 Nm
9.7 lb in

21

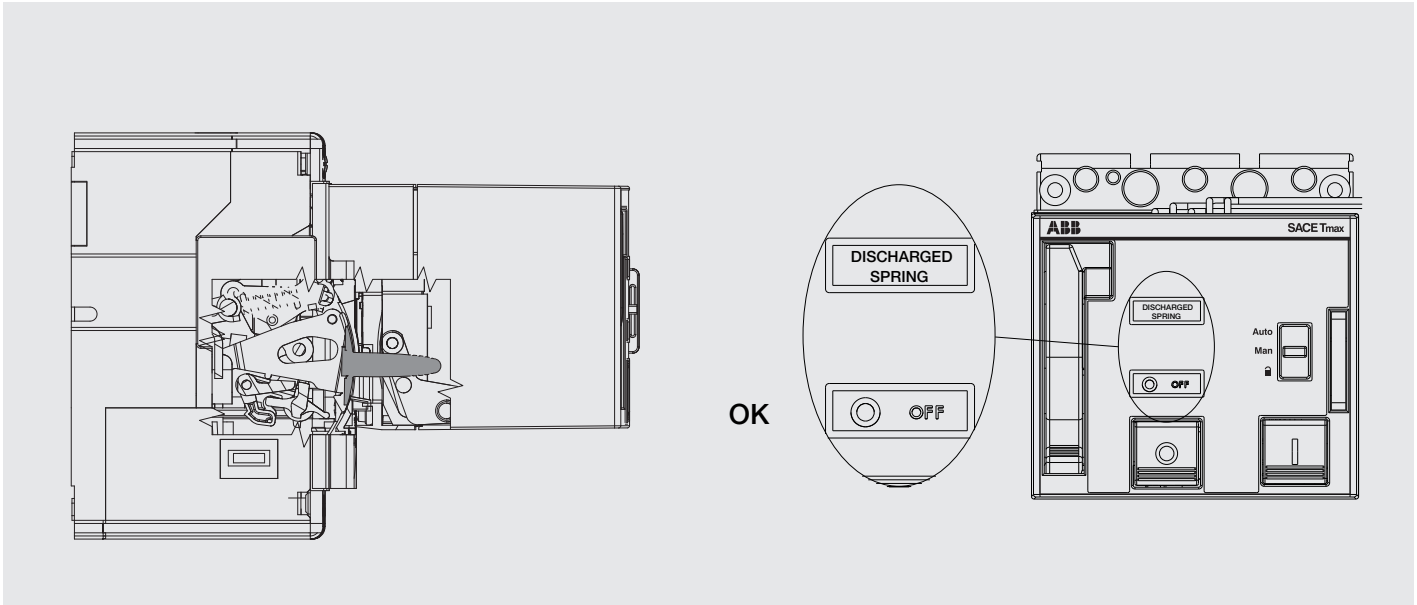
DISCHARGED SPRING
OFF
OK
ABB
SACE Tmax
DISCHARGED SPRING
Auto
Man
OFF

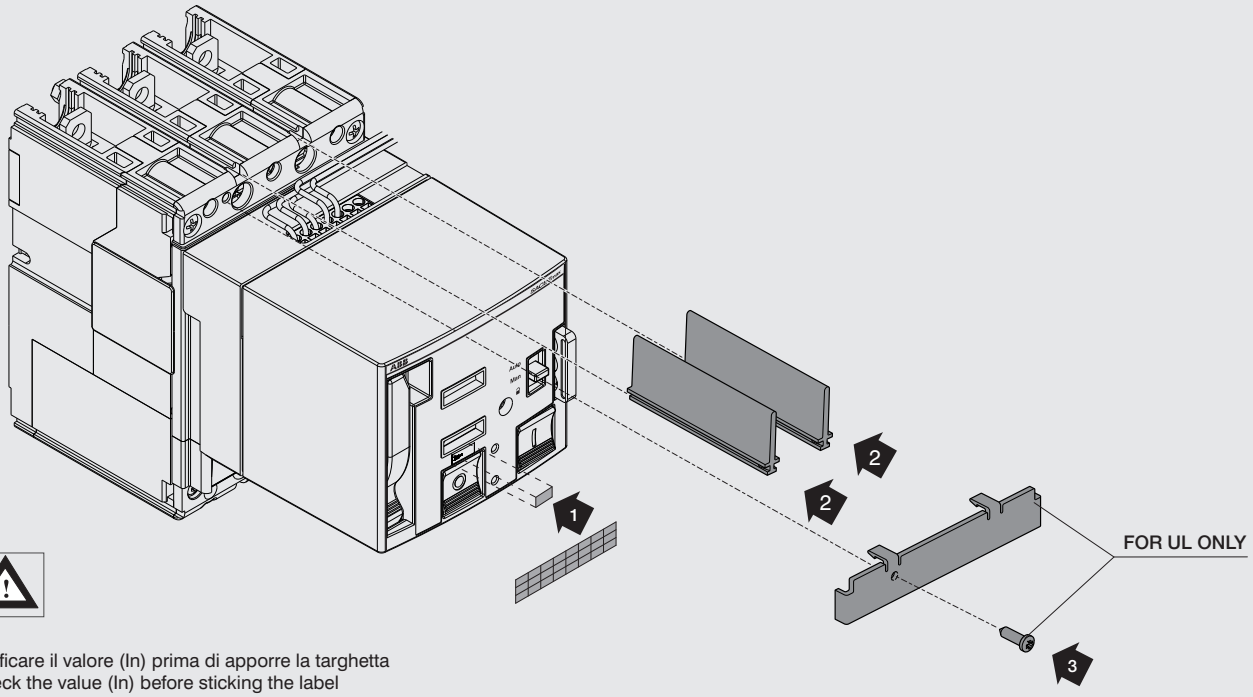

Verificare il valore (In) prima di apporre la targhetta
Check the value (In) before sticking the label
Überprüfen Sie den Wert (In), bevor Sie das Etikett
Vérifier la valeur (In) avant d'appliquer l'étiquette
Comprobar el valor (In) antes de aplicar la etiqueta
使用标签前请核实额定电流值(In)

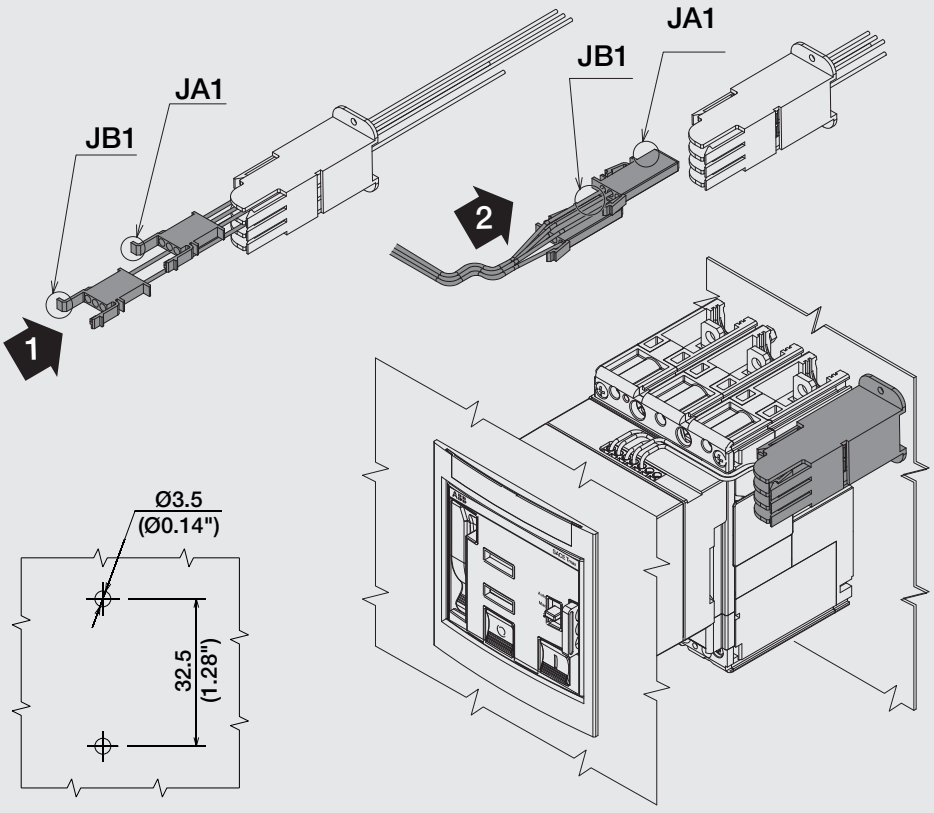

24 ONLY FOR AUX-MOE F-P

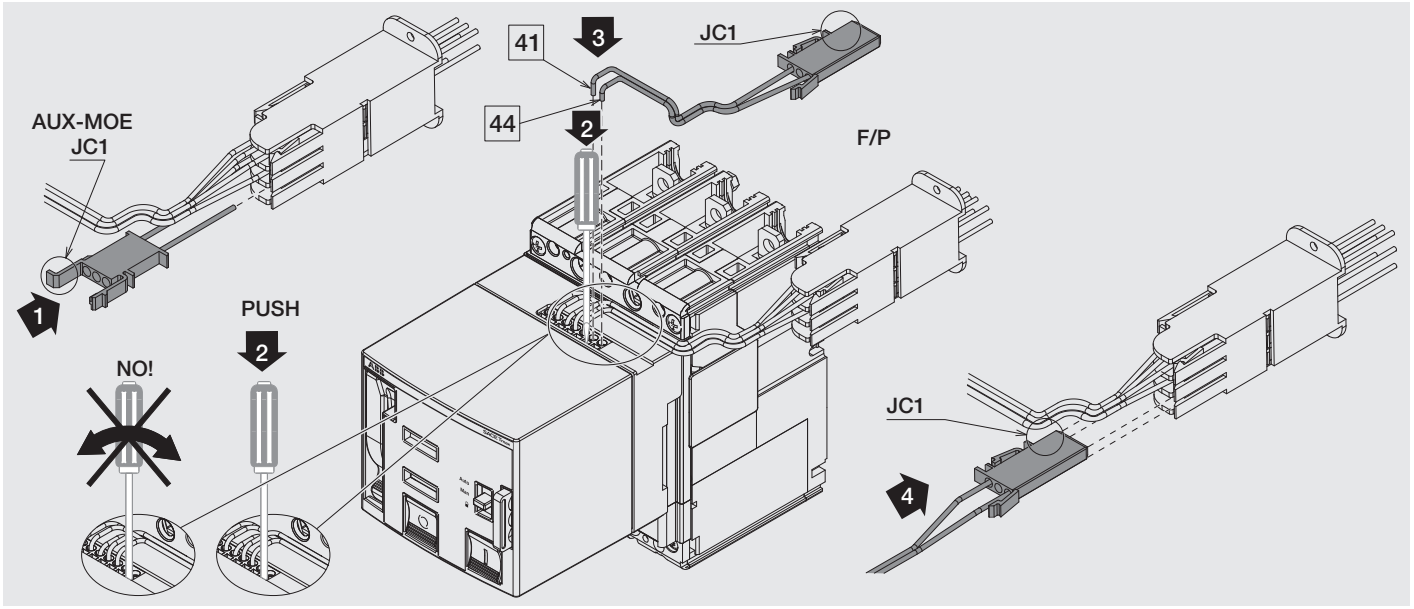

25 W

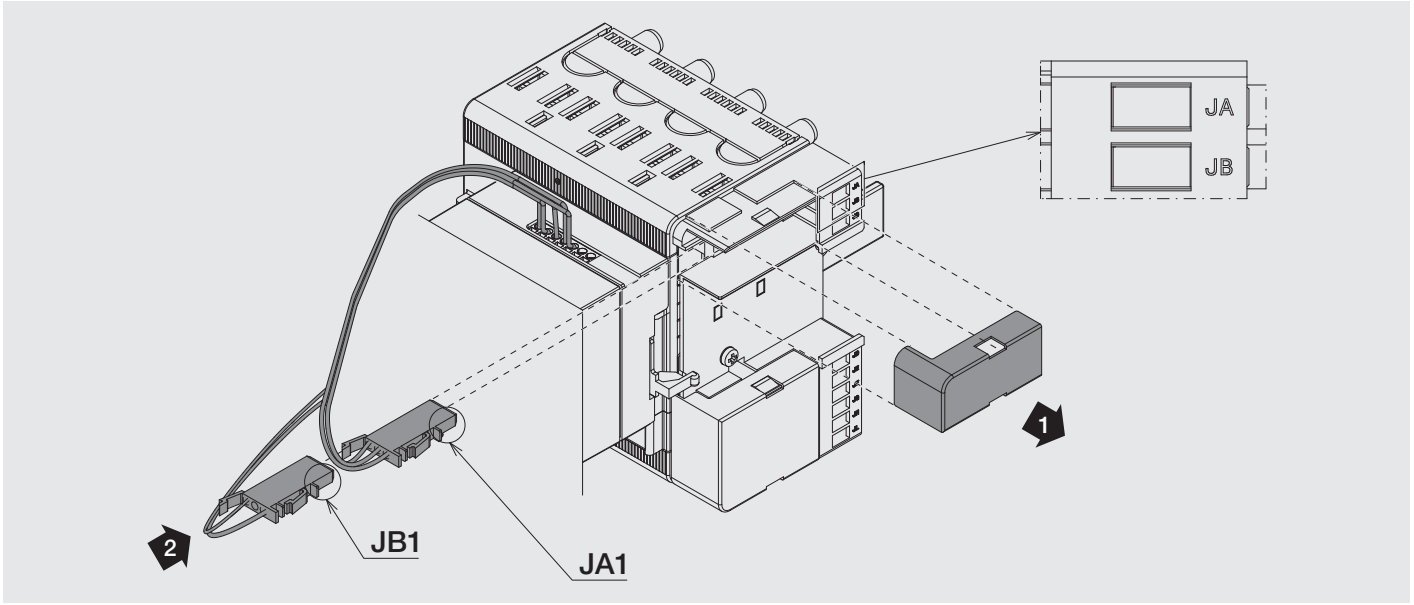

26 W

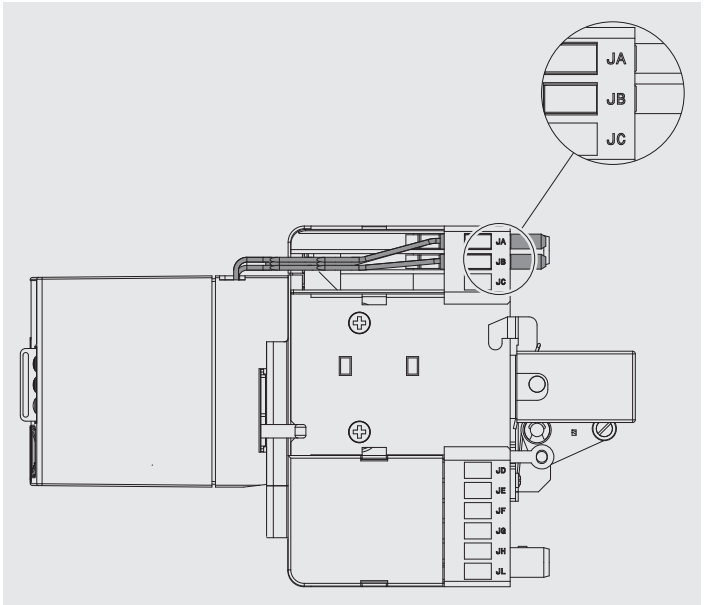

27 W

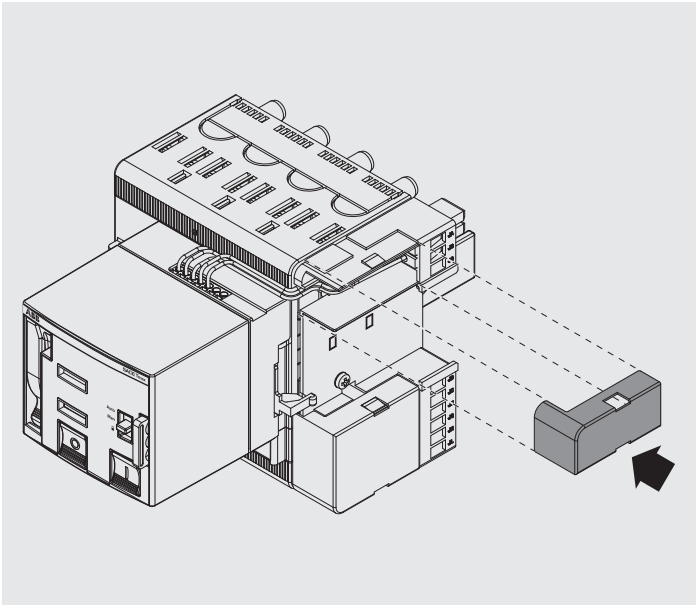

28 W

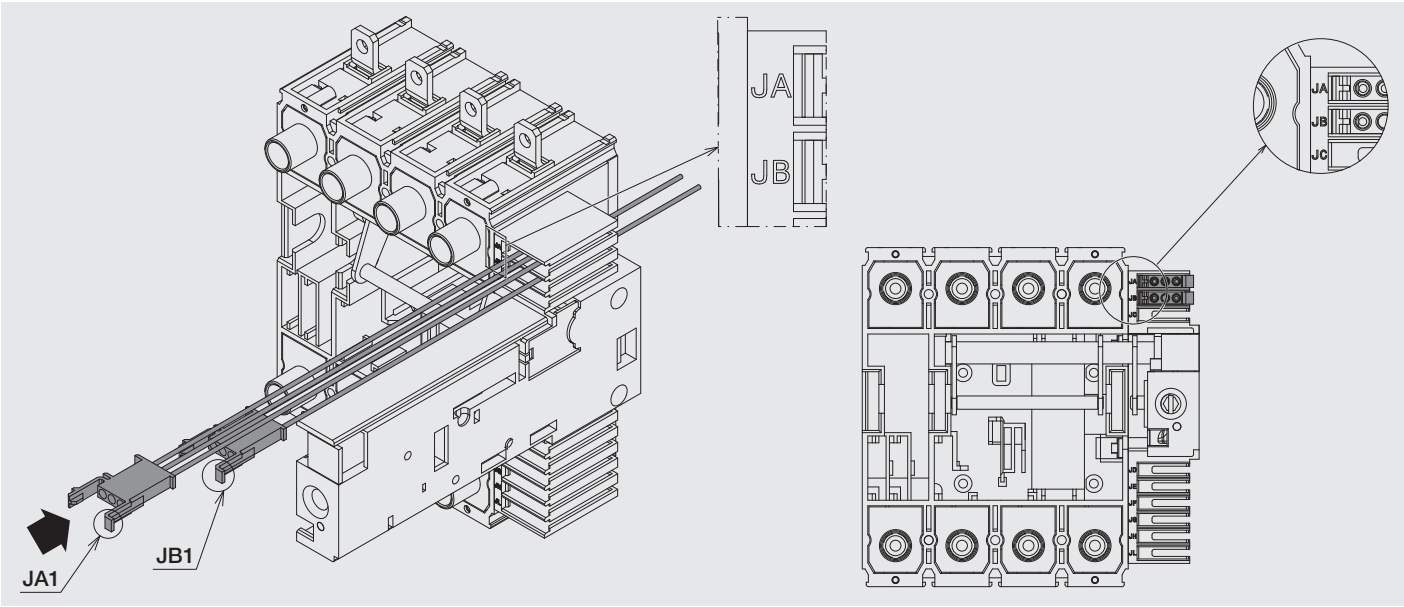

29 AUX-MOE - W

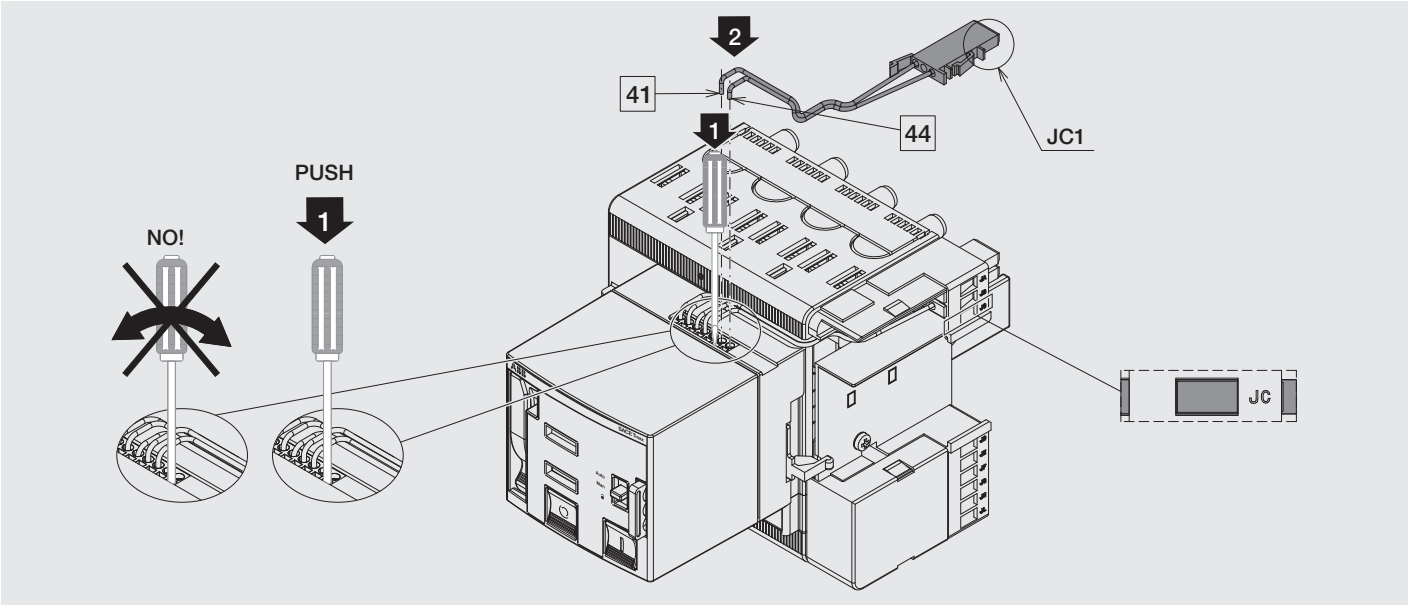

30 AUX-MOE - W

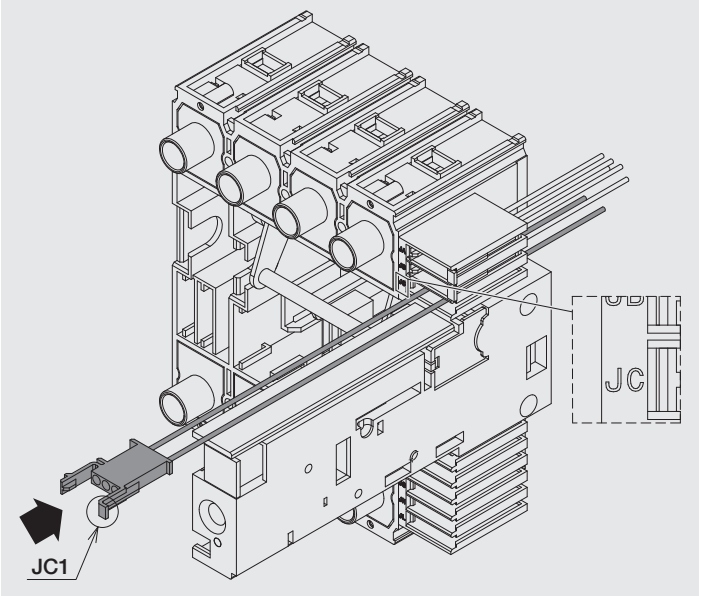

31 W

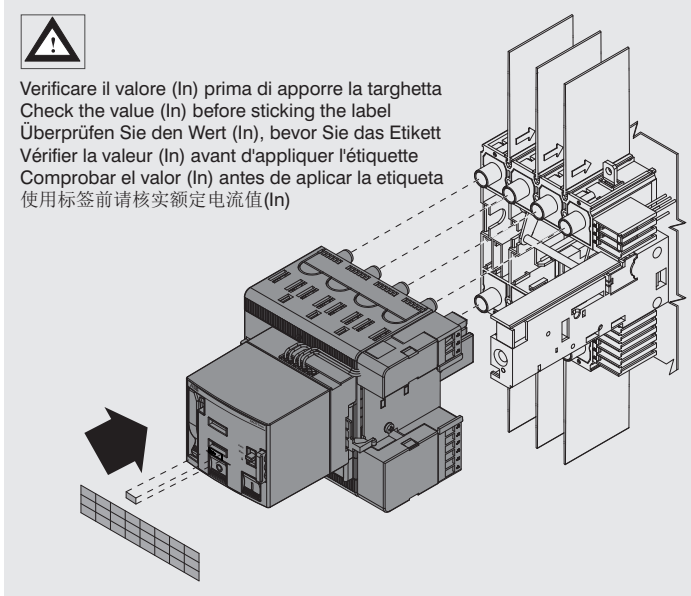
Verificare il valore (In) prima di apporre la targhetta
Check the value (In) before sticking the label
Überprüfen Sie den Wert (In), bevor Sie das Etikett
Vérifier la valeur (In) avant d'appliquer l'étiquette
Comprobar el valor (In) antes de aplicar la etiqueta
使用标签前请核实额定电流值(In)

32

W

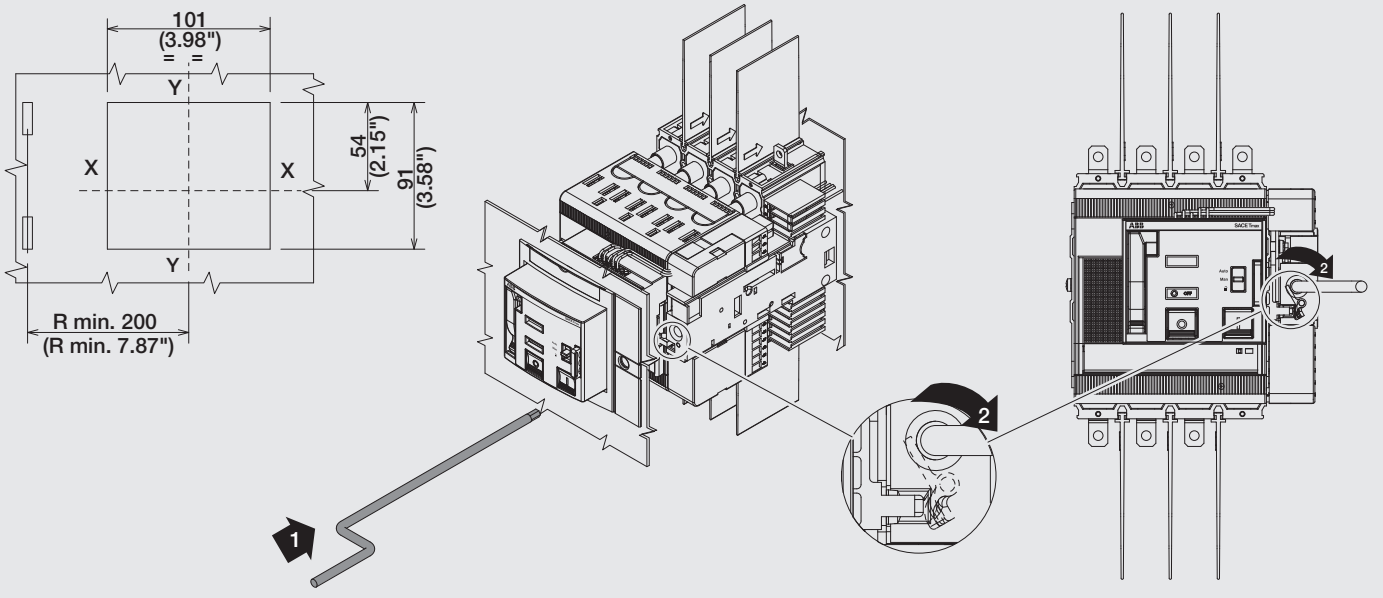

33

W

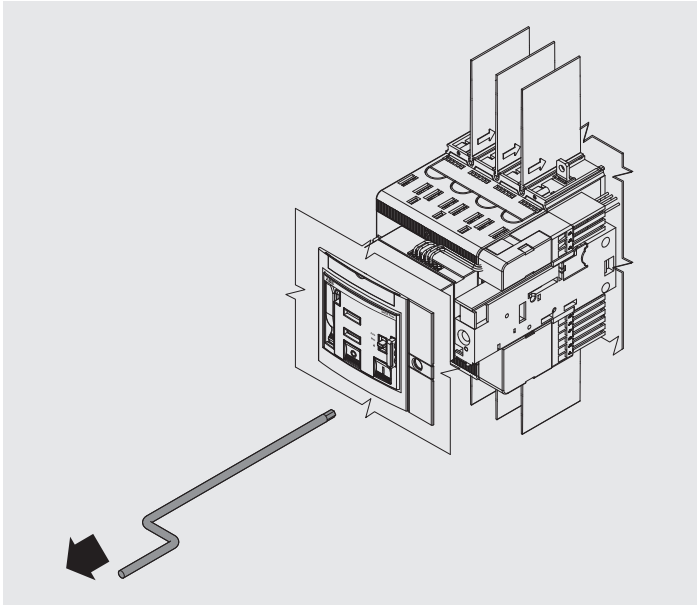

34

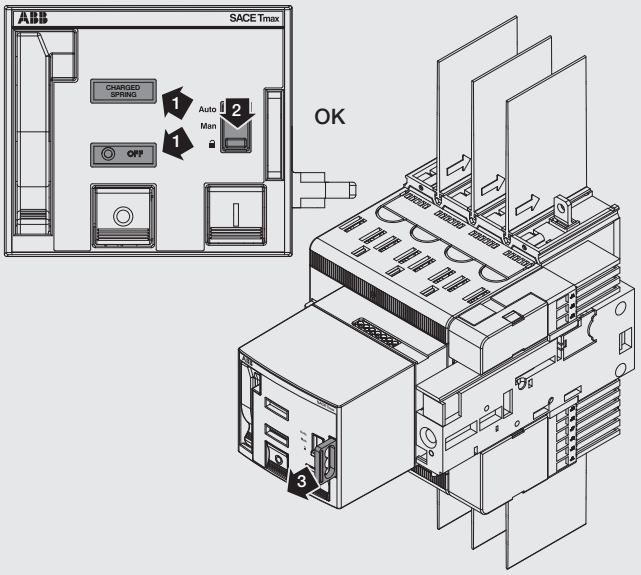

35

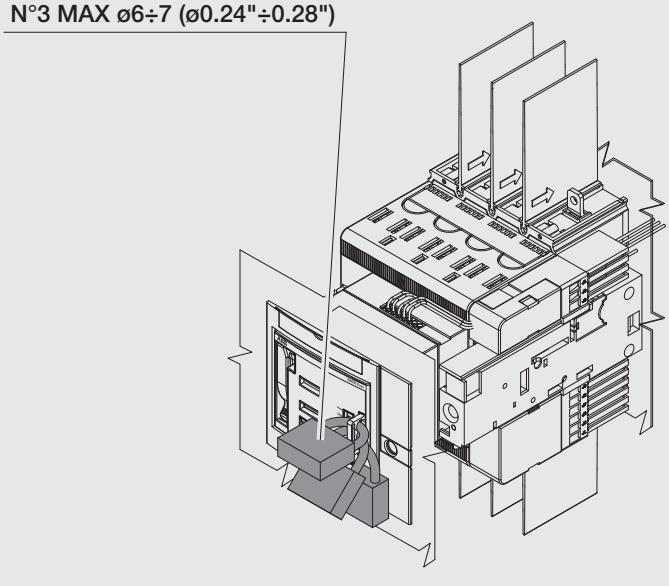

36

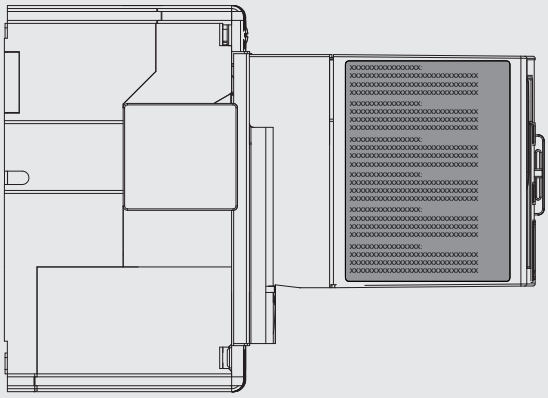

Per smontaggio MOE vedi istruzioni sulla targhetta
For MOE disassembling see label instructions
Für MOE Demontage siehe Anweisungen auf dem Etikett
Pour desmontaje MOE voir la plaque d'instruction
Para démontage MOE véase la placa de instrucciones
拆卸MOE时请参照标签说明

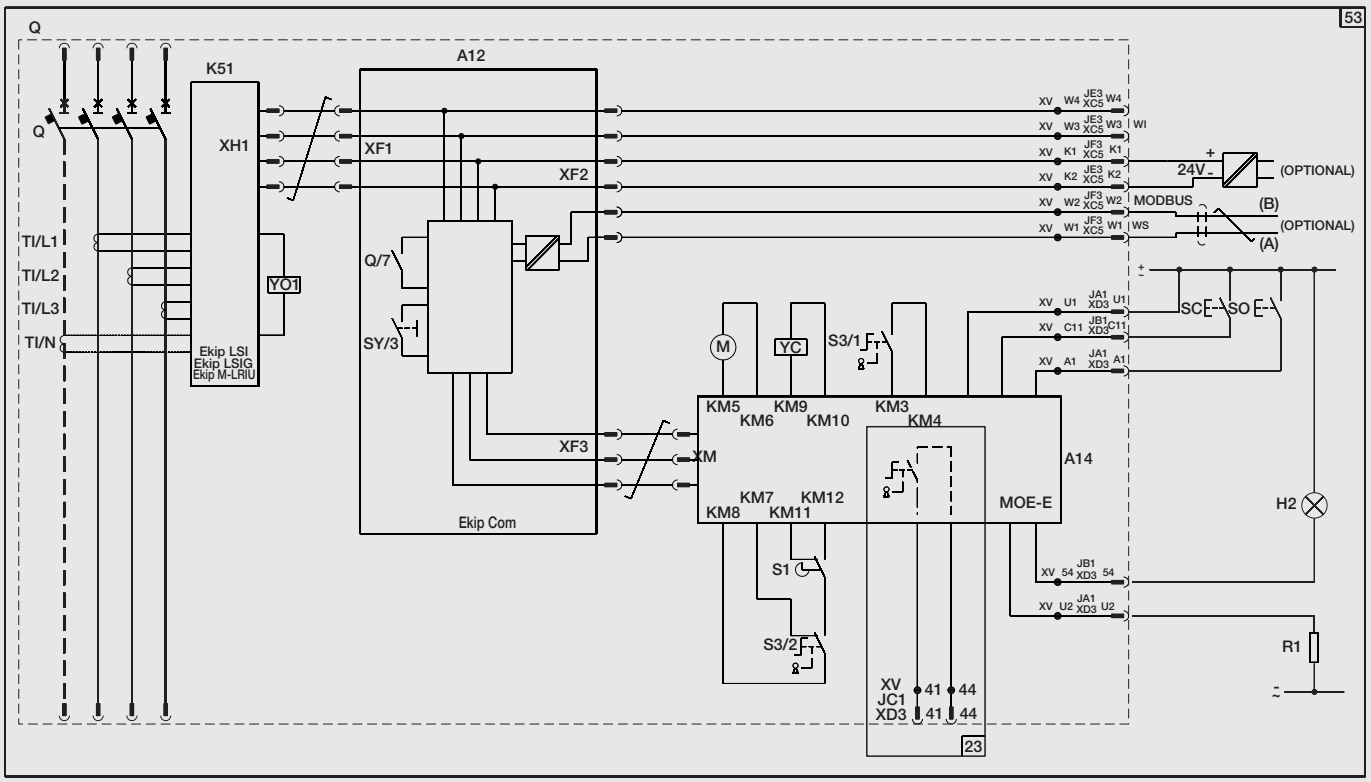

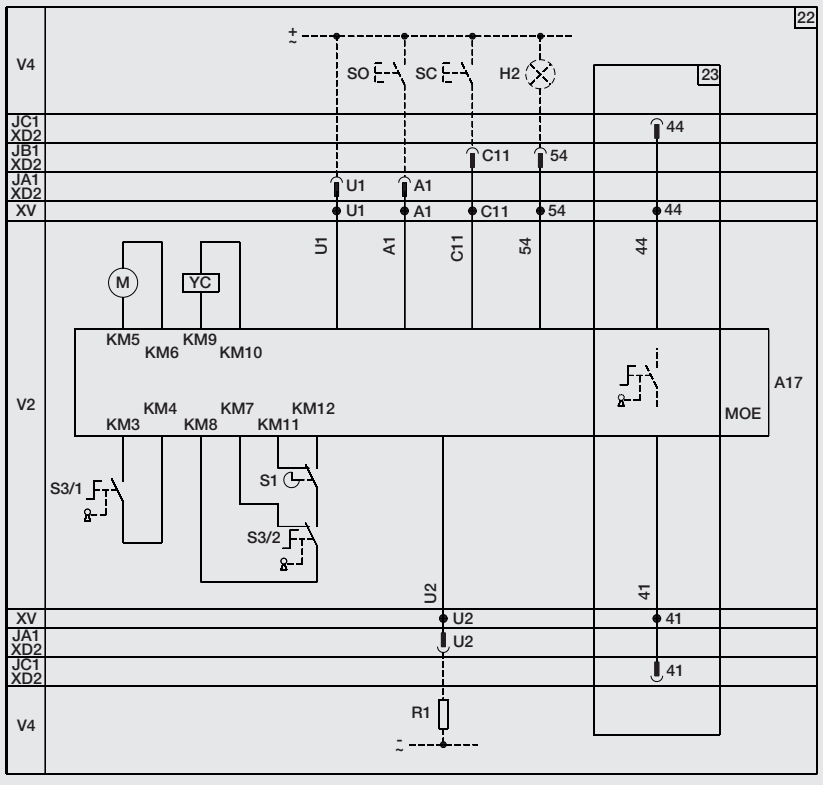

- MOE e MOE/E Fig.23 dello schema elettrico: Selettore in posizione Manual

- MOE and MOE/E Fig.23 of the circuit diagram: Selector in position Manual

- MOE und MOE/E Fig.23 des Schaltbilds: Wahlschalter in Position Manual

- MOE et MOE/E Fig.23 du schéma électrique: Sélecteur sur la position Manual

- MOE y MOE/E Fig.23 del esquema eléctrico: Selector en posición Manual

- MOE和MOE-E电气原理图的Fig.23部分：选择器在Manual位置。

© Copyright 2010-2023 ABB. All rights reserved.