SCHROFF GmbH wwww.schroff.biz D / UK / F 07/07
Langenalberstr. 96-100, D-75334 Straubenhardt, Tel.: +49 (0) 70827 94-0, Fax: +49 (0) 70827 94-200

Pentair Technical Products

Schroff®

Benutzeranleitung
ratiopacPRO
ratiopacPRO air
Erdung nach
DIN EN 60950/VDE 0805;
DIN EN 50178/VDE 0160;
DIN EN 61010 Teil 1/
VDE 0411 Teil 1

User Manual
ratiopacPRO
ratiopacPRO air
Earthing according
DIN EN 60950/VDE 0805;
DIN EN 50178/VDE 0160;
DIN EN 61010 part 1/
VDE 0411 part 1

Instruction utilisateur
ratiopacPRO
ratiopacPRO air
Mise à la masse selon
DIN EN 60950/VDE 0805;
DIN EN 50178/VDE 0160;
DIN EN 61010 parties 1/
VDE 0411 parties 1

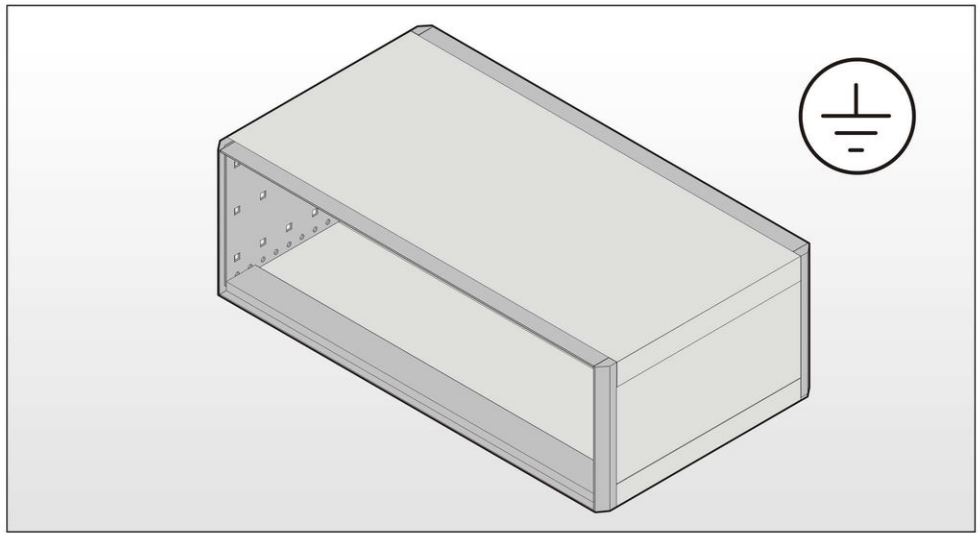

Demontage
Disassambly
Démontage

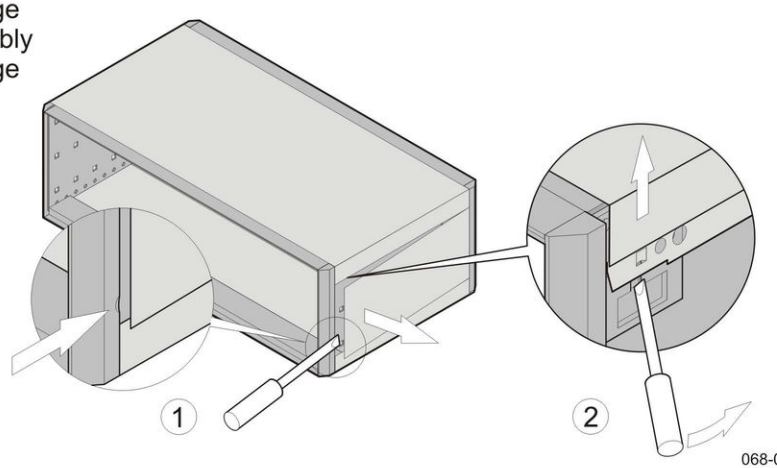

068-01-513

64 571 - 116 Rev. 003

Pentair Technical Products

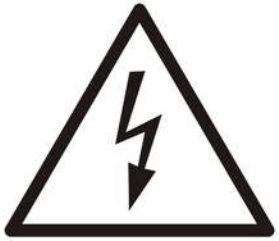

Vorsicht Lebensgefahr!
Elektromontage nur durch Fachpersonal zulässig.
VDE-Vorschriften beachten!

Danger!
Electrical assembly must be carried out by technical staff only according to VDE/IEEE regulations.

ATTENTION
Danger de mort!
Montage électrique réservé exclusivement au personnel qualifié.
Respecter les recommendations VDE.

"Äußerer Anschlußpunkt"
Die Schutzleiterzuleitung zum "Äußeren Anschlußpunkt" erfolgt kundenseitig und darf bei diesem Erdungsset den Kabelquerschnitt von 1,5 mm² nicht überschreiten. Am äußeren Anschlußpunkt wird das Erdungszeichen ⏚ angebracht.

"External connection point"
The customer connects the earth/ground to the "external connection point"; the cable cross-section of 1.5 mm² should not be exceeded with this earthing/grounding kit. The earth/ground label ⏚ is attached at the external connection part.

"Point de raccordement externe"
La pose du conducteur qui relie le "point de raccordement externe" incombe à l'acquéreur. La section du conducteur ne doit pas dépasser 1,5 mm² pour ce kit de mise à la masse. Au point de raccordement externe se trouve le symbole de masse ⏚.

Frontplatten / Fronttüren
Besteht die Gefahr, daß im Versagensfalle berührungsgefährliche Spannung in Bereich der Frontplatte ge-langen, so ist diese ebenfalls nach VDE-Richtlinien zu erden.

Frontpanels / Front door
In the event of a failure, wich could cause high voltage to reach the front panel, the panel should be GND/earthed to VDE specifications.

Faces avant/Porte avant
Suite à un défaut, les faces avant peuvent se trouver sous tension: elles doivent donc également être reliées à la masse, conformément à la norme VDE.

Hinweis
Für die VDE-gerechte Erdung des Endgerätes ist der Endbenutzer verantwortlich.

Note
The final user is responsible for GND/earthing the final equipment to VDE specifications.

Remarque
La mise à la masse conformément à la norme VDE de l'appareil incombe à l'utilisateur final.

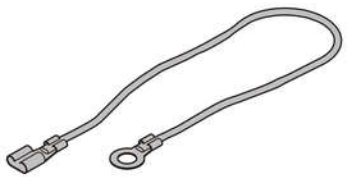
1 (3x)


2 (1x)
M4 x 14

3 (1x)
M4 x 12

4 (1x)


5 (3x)
M4


6(5x)
A 4,3


7(2x)


8(1x)
A 4,3

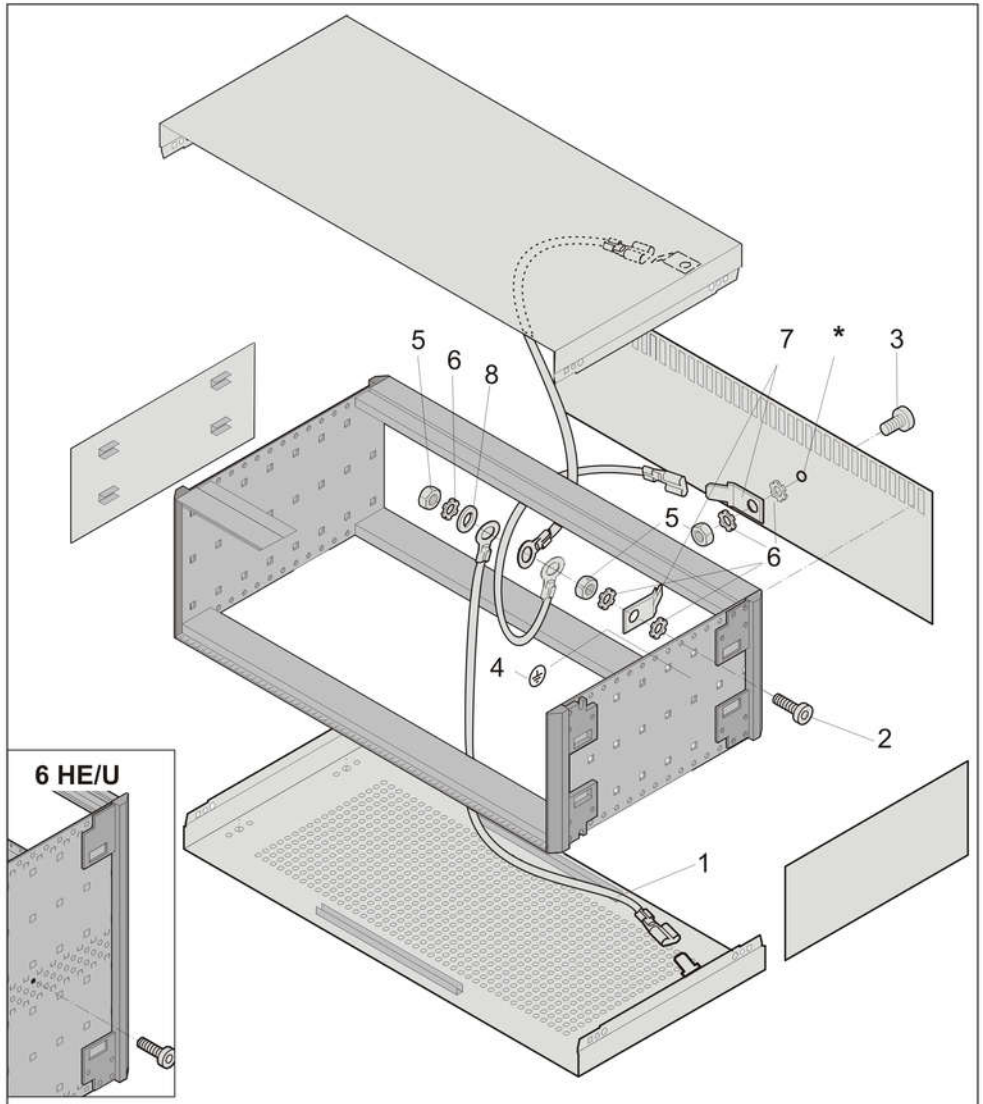

Schutzleiter von außen
(Max. 1,5 mm²)

Protective GND/earth lead from outside
(Max. 1.5 mm²)

Conducteur de protection extérieur
(Max. 1,5 mm²)

*Loch ∅ 4,2 mm an beliebiger Stelle bohren.

*Drill ∅ 4,2 mm hole in position required

*Percer un trou ∅ 4,2 mm à un endroit quelconque.