Bernstein
Bernstein AG
Postfach 1164
D-32437 Porta Westfalica

Technisches Datenblatt

C2-SU1Z St | 600.8354.026

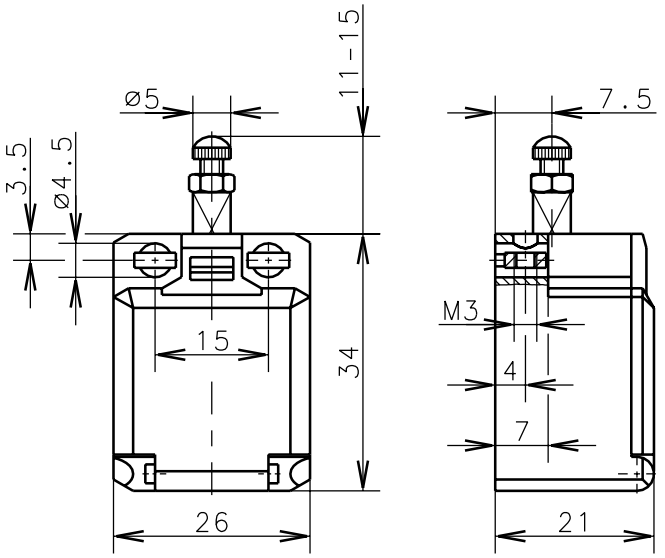

Zwangstrennung der Öffnerkontakte nach DIN EN 60947-5-1 IEC 60947-5-1

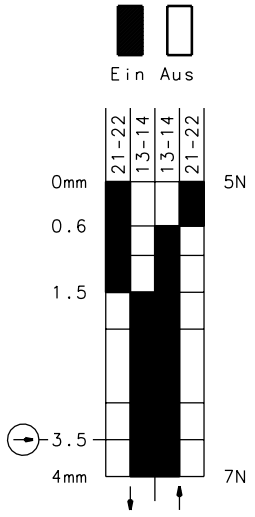

Schaltdiagramm

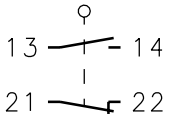

Schaltsymbol

Toleranz: Schaltpunkt ±0.25mm; Betätigungskraft ±10%

Mechanische Eigenschaften

Gehäuse:	PBT, glasfaserverstärkt
Deckel:	PC, schwarz
Betätigung:	Stellschraube einstellbar, Gewinde M3 mit Kontermutter
Umgebungstemperatur:	-30°C bis +80°C
Kontaktart:	1 Öffner, 1 Schließer (Zb)
Mech. Lebensdauer:	$3x10^6$ Schaltspiele
Schalthäufigkeit:	max. 100/min
Befestigung:	von oben 2xM4, von vorn 2xM3
Anschlußart:	4 Schraubanschlüsse (M3.5)
Leiterquerschnitte:	Eindrähtig 0.5-1.5mm² / Litze mit Aderendhülse 0.5-1.5mm²
Kabeleinführung:	Rechteck 8.5x3.5mm
Gewicht:	ca. 0,02 kg

Elektrische Eigenschaften

Bemessungsisolationsspannung:	U_i= 250 V AC
Konv. thermischer Strom:	I_{the}= 10A
Max. Einschaltstrom:	gem. IEC 60947-5-1
Gebrauchskategorie:	AC 15,A300 240V/3A, 120V/6A / DC 13,Q300 250V/0.27A, 125V/0.55A
Aufbau:	gem. EN 60947-1; EN 60947-5-1
Schutzart:	IP30 nach EN 60529; DIN VDE 0470 T1
CSA/UL:	10A 300V AC, A300
Kurzschlußfestigkeit:	Schmelzsicherung 6A gL/gG, IEC/EN 60947-5-1, Anhang K

Anfahrmöglichkeiten

Die angegebenen Daten beziehen sich auf Betätigung in Stößelrichtung. Bei seitlicher Betätigung kann sich die Lebensdauer des Schalters verringern.

Bemerkungen

Die Gleitstellen sind von Zeit zu Zeit etwas nachzuölen.

Schutzvermerk nach DIN 34 beachten
Copyright reserved

28.03.2001

Diese Kopie wird bei technischen Änderungen nicht berichtigt oder zurückgezogen