ecomat300

E70581

FC Splitter AS-i

Zubehör

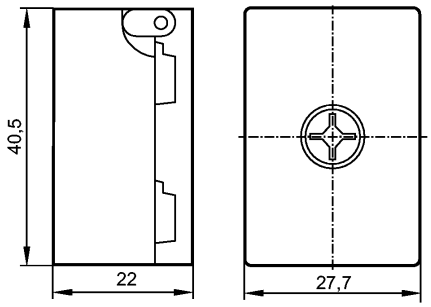

Produktmerkmale

FK-Verteiler

Verteilen der AS-i-Spannung oder der externen 24 V Versorgung

Elektrische Daten

Elektrische Ausführung		AS-i / 24 V
Betriebsspannung	[V]	≤ 32 PELV
Strombelastbarkeit je Modul	[mA]	8000
Schutzklasse		III

Umgebungsbedingungen

Umgebungstemperatur	[°C]	-25...75
Lagertemperatur	[°C]	-25...85
Schutzart		IP 67

Mechanische Daten

Gehäusewerkstoffe		PBT (Pocan); Schraube: V2A (1.4305); Kontaktstifte: vergoldet
Anzugsdrehmoment	[Nm]	1,65 (Befestigungsschraube)
Gewicht	[kg]	0,046

Zubehör

Zubehör (optional)	Flachkabelendstück (E70413); Schrumpfschlauch (E70113)

Bemerkungen

Bemerkungen	Das Flachkabel kann nicht im Verteiler enden. Flachkabelendstück oder Schrumpfschlauch zum Abdichten verwenden.
Verpackungseinheit [Stück]	1

ecomat300

E70581

FC Splitter AS-i

Accessories

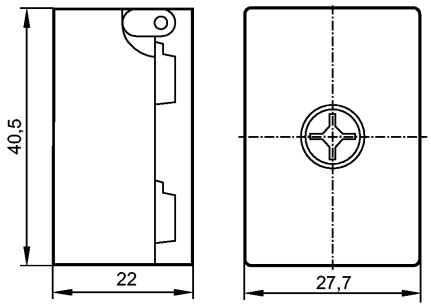

Product characteristics		
FC splitter		
Distribution of the AS-i voltage or the external 24 V supply		
Electrical data		
Electrical design		AS-i / 24 V
Operating voltage	[V]	≤ 32 PELV
Max. current load per module	[mA]	8000
Protection class		III
Environment		
Ambient temperature	[°C]	-25...75
Storage temperature	[°C]	-25...85
Protection		IP 67
Mechanical data		
Housing materials		PBT (Pocan); screw: stainless steel (303S22); Contact pins: gold-plated
Tightening torque	[Nm]	1.65 (Screw)
Weight	[kg]	0.046
Accessories		
Accessories (optional)		flat cable seal (E70413); heat-shrink cap (E70113)
Remarks		
Remarks		The flat cable cannot end in the splitter. Use a flat cable seal or heat-shrink cap for sealing.
Pack quantity	[piece]	1

E70581

FC Splitter AS-i

Accessoires

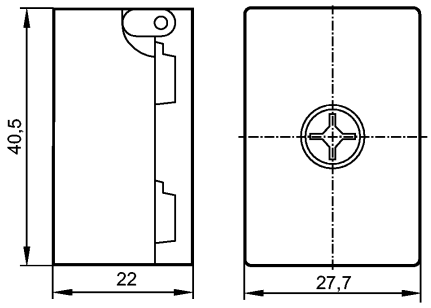

Caractéristiques du produit		
Répartiteur pour câble plat		
Répartition de la tension AS-i ou de l'alimentation 24 V externe		
Données électriques		
Technologie		AS-i / 24 V
Tension d'alimentation	[V]	≤ 32 PELV
Courant de sortie par module	[mA]	8000
Classe de protection		III
Conditions d'utilisation		
Température ambiante	[°C]	-25...75
Température de stockage	[°C]	-25...85
Protection		IP 67
Données mécaniques		
Matières boîtier		PBT (Pocan); vis: inox (1.4305 / 303); Broches de contact: dorées
Couple de serrage	[Nm]	1,65 (Vis de fixation)
Poids	[kg]	0,046
Accessoires		
Accessoires (option)		terminaison pour câble plat (E70413); bouchon thermorétractable (E70113)
Remarques		
Remarques		L'extrémité du câble plat ne peut pas se trouver dans le répartiteur. Utiliser une terminaison pour câble plat ou un bouchon thermorétractable pour assurer l'étanchéité.
Quantité	[pièce]	1