PETITES CHARNIÈRES ÉTIRÉES *SMALL DRAWN BRASS HINGES* KLEINE GEZOGENE SCHARNIERE	**numéro** *number* Nummer	**matière** *material* Werkstoff	**décor** *finish* Dekor	**poids** *weight* Gewicht	**paquet** *packet* Paket
CHARNIÈRE MATRICÉE DÉBROCHABLE - BROCHE LAITON *HINGE WITH REMOVABLE BRASS PIN* LÖSBARES SCHARNIER - MESSINGSTIFT A x B x C x D x E x F 60 x 60 x 60 x 6 x 5 x 12	**72-1-3502**	inox 304	décapé	334 g	10
CHARNIÈRE MATRICÉE DÉBROCHABLE - BROCHE LAITON AVEC BUTÉE D'OUVERTURE LIMITÉE À 90° *HINGE WITH REMOVABLE BRASS PIN WITH OPENING-STOP LIMITED TO 90°* LÖSBARES SCHARNIER - MESSINGSTIFT ÖFFNUNGSBEGRENZUNGSANSCHLAG 90° A x B x C x D x E x F 60 x 60 x 60 x 6 x 5 x 12	**72-1-0204**	inox 304	décapé	350 g	10
A x B + C x D x E x F x G x H x I x J 30 x (49 + 26) x 4 x 3 x 15 x 10 x 19 x 4 x 15	**72-7-3723**	laiton	chromé	51 g	10
A x B + C x D x E x F x G x H x I x J x K 30 x (49 + 26) x 4 x 3 x 15 x 10 x 20 x 4 x 10 x 7	**72-7-3724**	laiton	chromé	52 g	10
A x B x C x D x E x F x G x I 30 x 98,5 x 10 x 4 x 3 x 20,7 x 18,1 x 4	**72-7-3725**	laiton	chromé	56,5 g	10

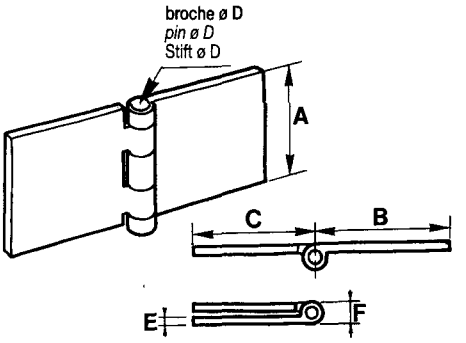

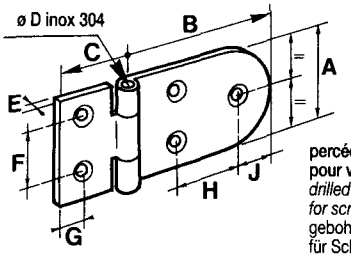

percée et fraisurée
pour vis ø I
drilled and counter sunk for screws ø I
gebohrt und versenkt
für Schrauben ø I

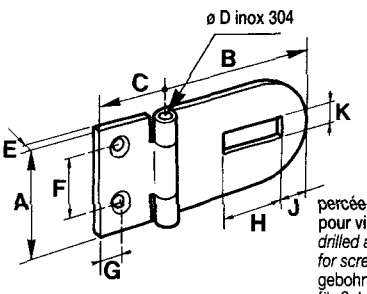

percée et fraisurée
pour vis ø I
drilled and counter sunk for screws ø I
gebohrt und versenkt
für Schrauben ø I

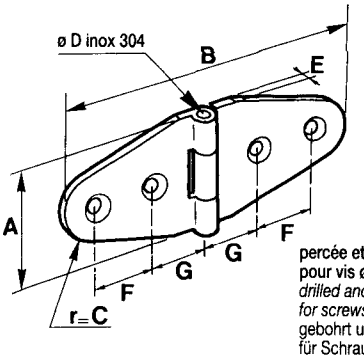

percée et fraisurée
pour vis ø I
drilled and counter sunk for screws ø I
gebohrt und versenkt
für Schrauben ø I