Data sheet 1/2

12/2012/RBA/Ed.1

REF: MMCRJ45SC6BW1

Shielded RJ45 CAT6 plug for stranded or solid cable with big wire diameter up to1.5mm

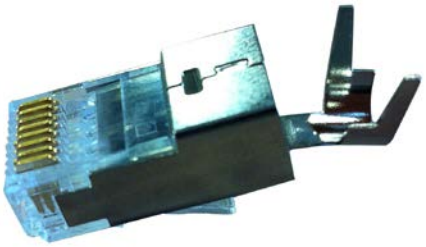



Descriptions

- Shielded RJ45 plug for shielded round stranded or solid cable category 6 : **diameter ≤ 1.5mm**
- Equipped with 3 prongs
- Supplied with insert
- Conductors split on 2 levels in order to ensure a better crosstalk (NEXT)
- 8 positions – 8 contacts
- contact with gold plating 50µ
- Materials : polycarbonate (UL94V-0 or UL94V-2) -
- Conditioning : by plastic box with 100 pieces

Electrical properties

Insulation resistance	**100MΩ**
Durability	200 mating cycles

3D picture

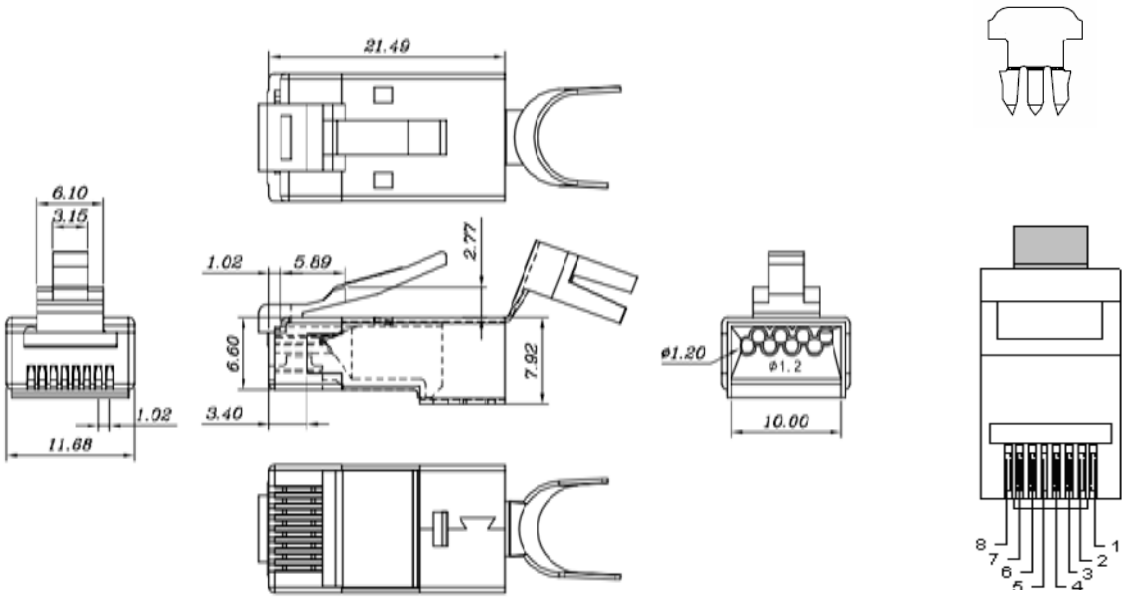

Ce document est confidentiel, et est la propriété de Multimédia Connect. Multimédia Connect possède un copyright, et le document ne doit pas être copié ou changé sous aucune forme, complètement ou en partie sans permission écrite de Multimédia Connect. Les caractéristiques portées sur cette fiche ne sont pas contractuelles, et sont susceptibles d'être modifiées sans préavis

Data sheet 2/2

12/2012/RBA/Ed.1

REF: MMCRJ45SC6BW1

Shielded RJ45 CAT6 plug for stranded or solid cable with big wire diameter up to1.5mm

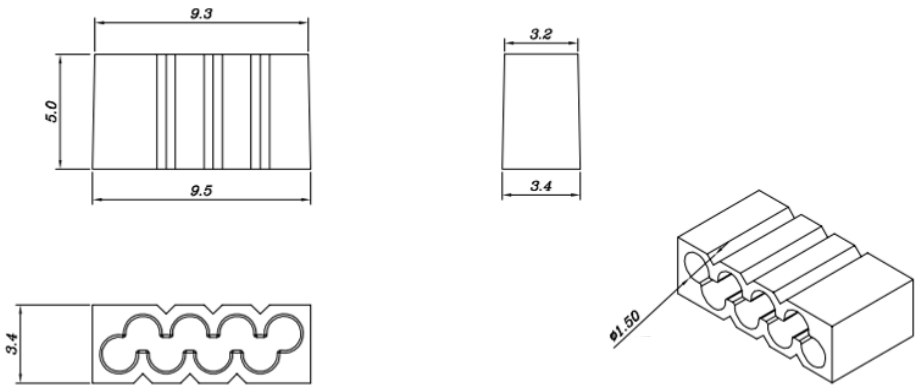

Related product

Ref	Designation	Conditioning
MRJBWG1	Boots grey for RJ45 – diameter 7.5 mm	100
MRJBWN1	Boots black for RJ45– diameter 7.5 mm	100
MMCP86METBW	Crimp tool for 6/8 contacts modular plug for big wire	Unit

Ordering information

Ref	Designation	Conditioning
MMCRJ45SC6BW1	Shielded RJ45 AT6 plug for big wire – diameter cable up to 1.5 mm	100

Ce document est confidentiel, et est la propriété de Multimédia Connect. Multimédia Connect possède un copyright, et le document ne doit pas être copié ou changé sous aucune forme, complètement ou en partie sans permission écrite de Multimédia Connect. Les caractéristiques portées sur cette fiche ne sont pas contractuelles, et sont susceptibles d'être modifiées sans préavis