AC 150

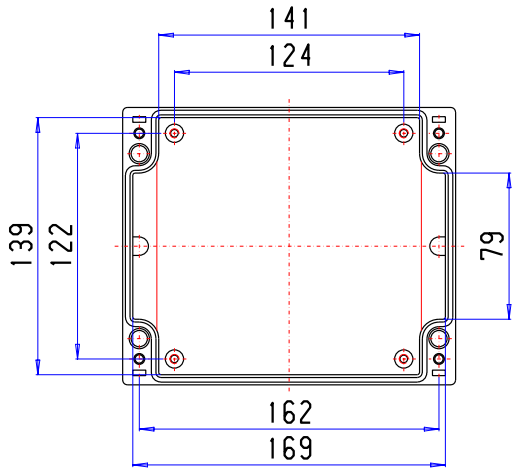
141
124
139
122
79
162
169

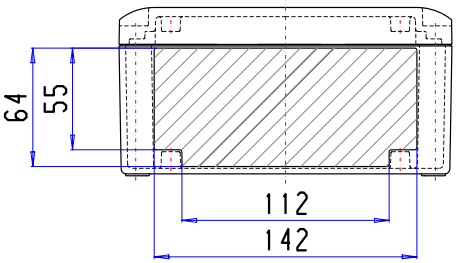
64
55
112
142

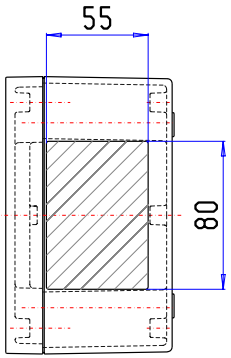
55
80

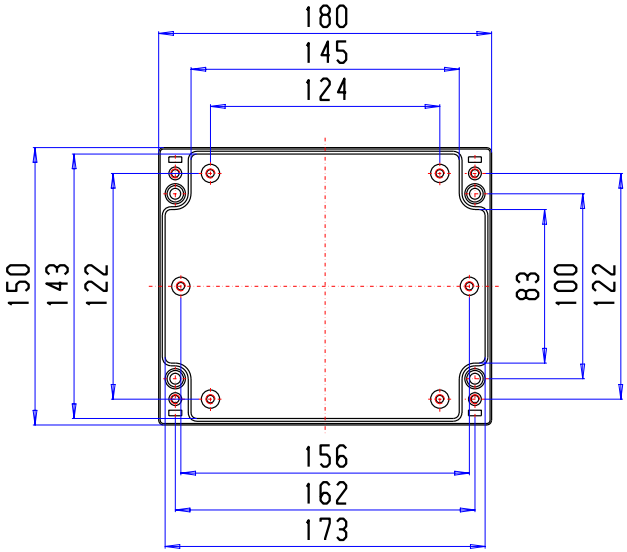
180
145
124
150
143
122
83
100
122
156
162
173

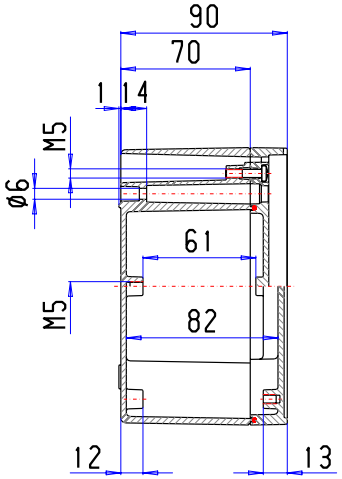
90
70
1 14
M5
Ø6
61
M5
82
12
13

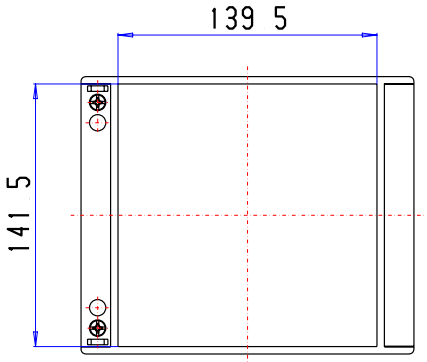
139 5
141 5