Osiris XUK-●ARCTL●

Telemecanique

Photo-electric sensor with 1 N.O./N.C. output relay and timer / Détecteur photoélectrique à sortie relais temporisé 1 OF / Photoelektronischer Sensor mit einstellbarer Zeitverzögerung 1 O.F / Detector fotoélectrico con salida relé temporizada 1 «NANC» / Sensori potoelettrici, uscita a relé con Temporizzazione 1 contatto in deviazione / Detector fotoélectrico com saída por relé temporizado 1 NA/NF

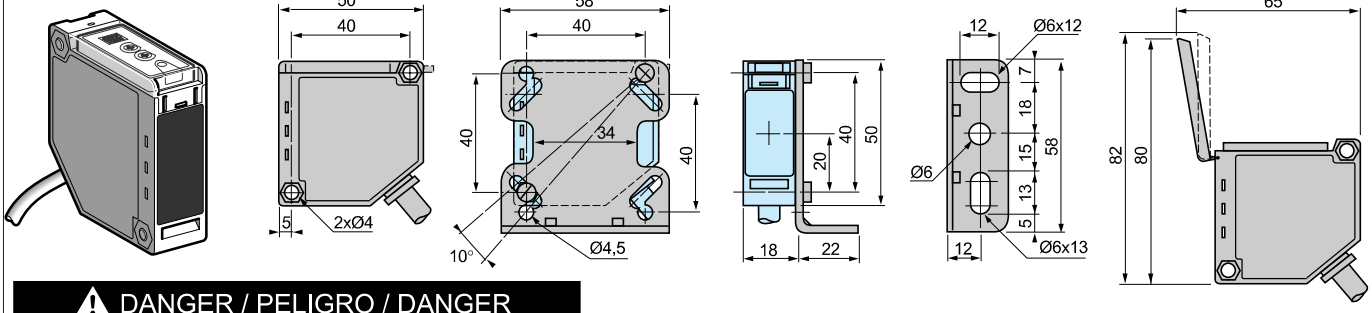

⚠ DANGER / PELIGRO / DANGER

HAZARDOUS VOLTAGE	TENSION PELIGROSA	TENSION DANGEREUSE
Disconnect all power before servicing equipment. **Electric shock will result in death or serious injury.**	Desenergice el equipo antes de realizarle servico. **Una descarga eléctrica podrá causar la muerte o lesiones serias.**	Couper l'alimentation avant de travailler sur cet appareil. **Une électrocution entrainera la mort ou des blessures graves.**

Listing and Certification :
Applicable on photo-electric sensors bearing the UL and CSA marks only.
Enclosure : Type 12, 13, 4X indoor use only

$$\frac{mm}{in} = \frac{1}{25,4}$$

Electrical installation / Mise en œuvre électrique / Elektrische Installation / Instalación eléctrica / Messa in opera elettrica / Instalação eléctrica

Light on (1)

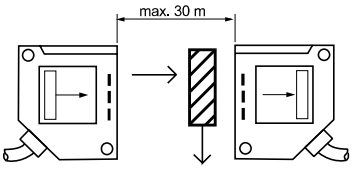

XUK-2A

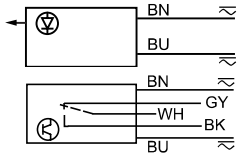

YW / OFF ⊗

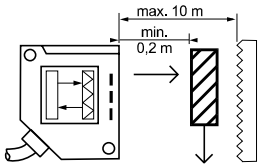

XUK-1A

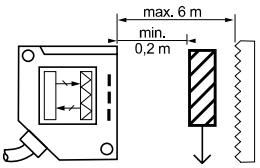

XUK-9A

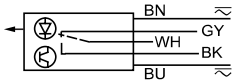

YW / OFF ⊗

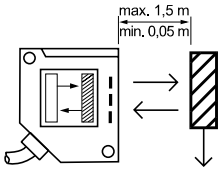

XUK-5A

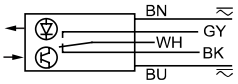

YW / ON ☼

⊗	**YW**	Yellow	Jaune	Gerb	Amarillo	Giallo	Amarelo
	BN	Brown	Brun	Brau	Marrón	Marrone	Castanho
	BU	Blue	Bleu	Blau	Azul	Blu	Azul
	BK	Black	Noir	Schwarz	Negro	Nero	Preto
	WH	White	Blanc	Weiß	Blanco	Bianco	Branco
	GY	Grey	Gris	Grau	Gris	Grigio	Cinzento

Voltage limit / limites de tension / Betriebsspannung / Límites de tensión / Limiti di rensione / Limite de tensão	10,8...264 V ⎓ 21,6...264 V ∿
Load switching capacity / Courant commuté / Schaltstrom / Intensidad conmutada / Corrente commutata / Corrente comutada	3 A
Power consumption / Puissance consommée / Leistung / Potencias consumida / Potenza consumata / Potencia consumida	3 W
Relay contact : max. voltage rating / Tension maxi sur les contacts du relais / Maximale Spannung an den Hilfskontakten des relais / Tensión máxima en los contactos del relé. / Tensione massima sui contatti del relé.	240 V ∿

Installation précautions / Précautions de mise en œuvre / Vorsicht bei der inbetriebnahme / Precauciones para la instalación / Consigli di messa in opera / Precauçaõ de instalaçaõ

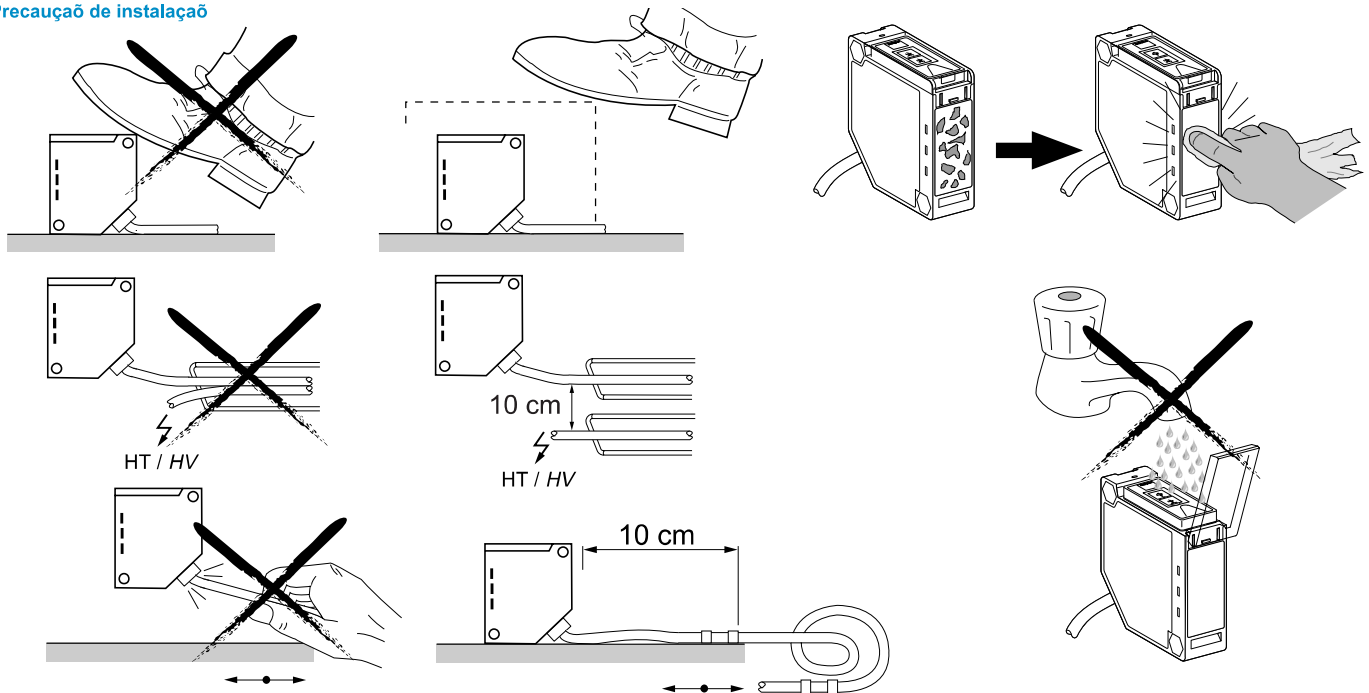

5605340111 A02 1/2

Programming / Programmation / Programmierung / Programación / Selezione / Programação

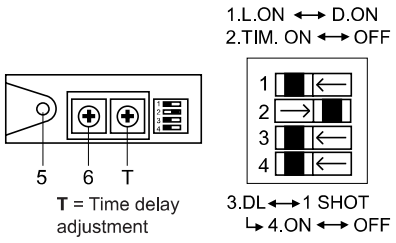

1 - Light-on - Dark-on / Fonction claire - Fonction sombre / Hellschaltung - Dunkelschaltung / Función luz - Función sombra / Luce-on / Buio-on / Comutação clara - Comutação sombra

2 - Timer on - Timer off / Temporisation activée - Temporisation inhibée / Verzögerungszeiten ein - aus/ Temporización on - off / Temporizzazione on - off / Temporização on - off

3 - Delay - One shot
4 - on delay - off delay

5 - Yellow LED : output on / DEL jaune de sortie / Schaltzustandsanzeige LED gelb / LED amarillo de estado de la salida / LED giallo uscita / LED amarelo da saída

6 - Sensitivity adjustment / Réglage de la portée / Einstellung des Nutzschaltabstand / Reglaje del alcance de detección / Regolazione della distanza / Regulação do alcance

Time delay / Temporisation / Verzögerungszeiten / Temporización / Temporizzazione / Temporização

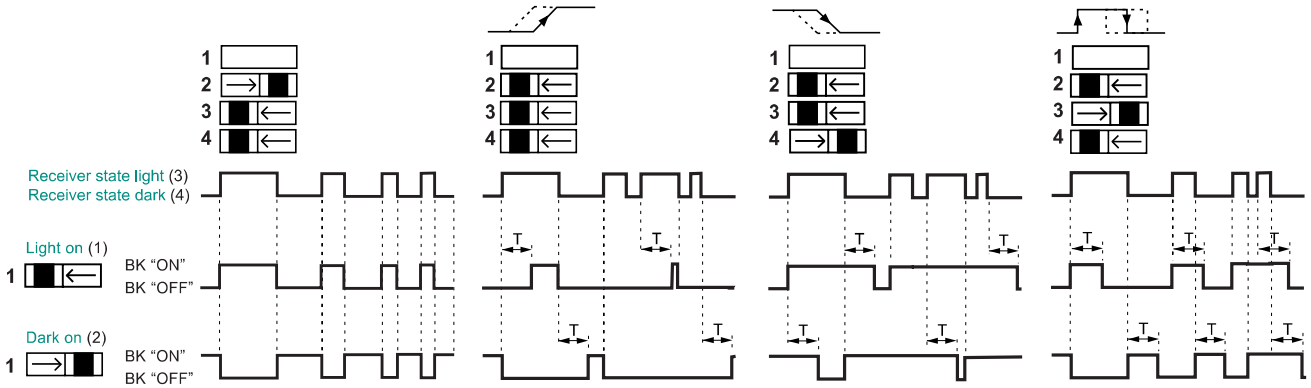

(1) Fonction claire / Hellschaltung / Función luz / Luce-on / Comutação clara
(2) Fonction sombre / Dunkelschaltung / Función sombra / Buio-on / Comutação sombra
(3) Etat du récepteur éclairé / Zustand des Ausgangs bei durchgesteuertem Sensor / Estado del receptor iluminado / Stato del ricevitore entrata luce / Estado doreceptor iluminado
(4) Etat du récepteur non éclairé / Zustand des Ausgangs bei nicht durchgesteuertem Sensor / Estado del receptor no iluminado / Stato del ricevitore luce blocata /

5605340111 A02 2/2