

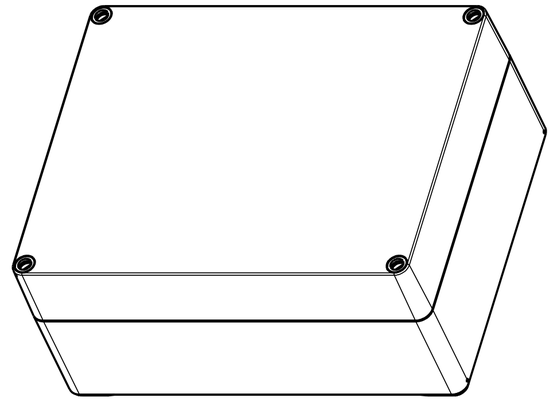

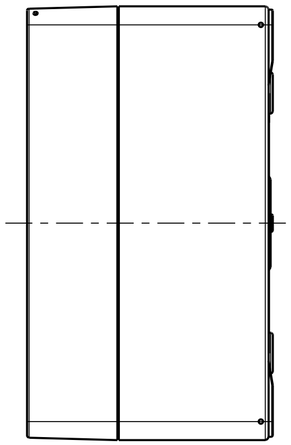

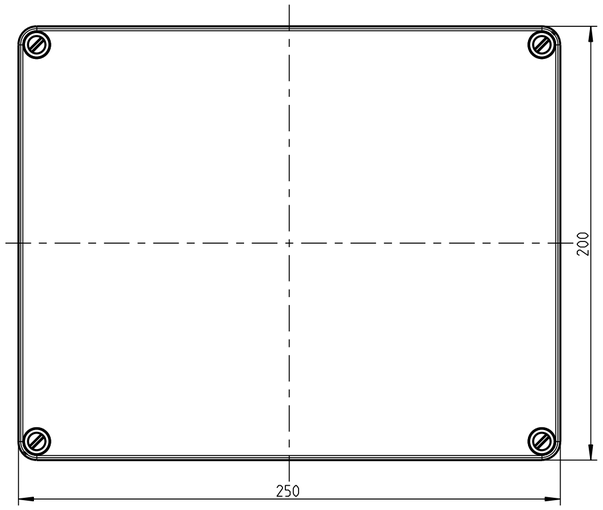

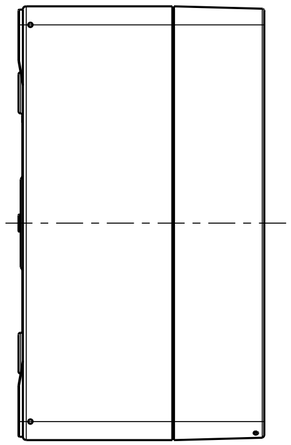

A - A

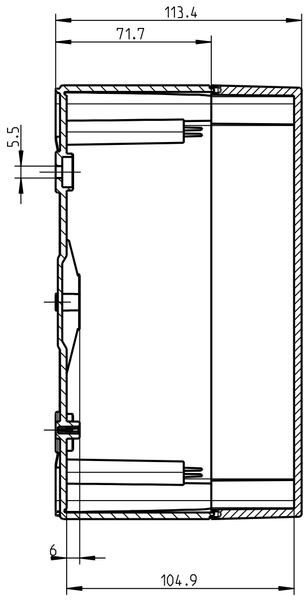

2:5

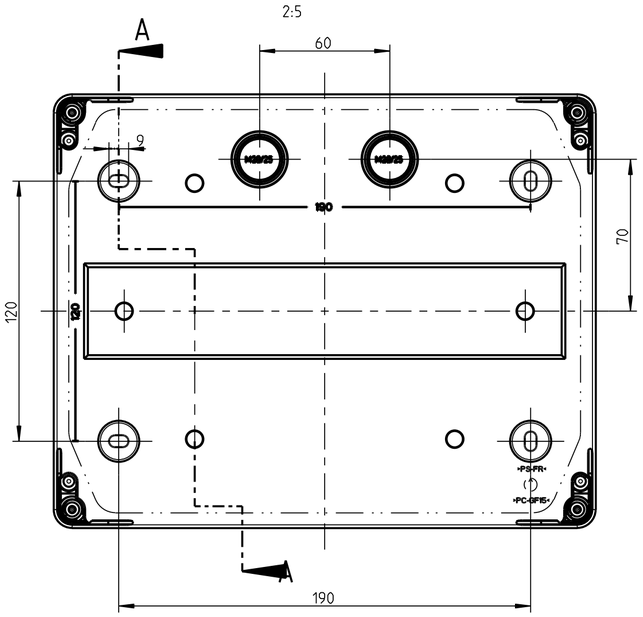

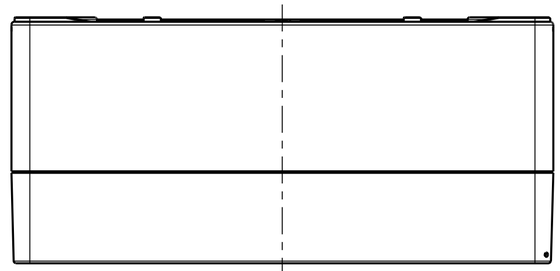

Ansicht ohne Deckel

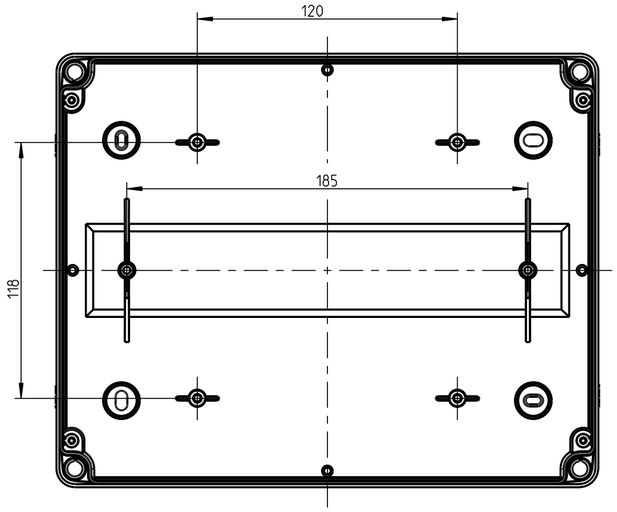

(Verwendungsbereich)		(Zul.Abw.)	(Oberflaeche)	Maßstab 1:2	(Volumen in cm³)
				(Werkstoff,Halbzeug)	
Weitergabe sowie Vervielfältigung dieses Dokuments, Verwertung und Mitteilung seines Inhalts sind verboten, soweit nicht ausdrücklich gestattet. Zuwiderhandlungen verpflichten zu Schadenersatz. Alle Rechte für den Fall der Patent-, Gebrauchsmuster- oder Geschmacksmustereintragung vorbehalten.		Datum	Name	(Benennung)	
	Bearb.	05.07.11	W SP	Massblatt	
	Gepr.	.	.		
	Vers.			AKL12	
	Status			(Zeichnungsnummer)	Blatt 1
				M-740-424-01	Bl.
. . .					
Zust. Aenderung	Datum	Name	(Ursprung)	(Ersatz fuer:)	

(Dateiname Modell:) M-740-424-01 (Dateiname Zeichnung:) M-740-424-01