"SH"
Miniature screw

Rolled thread ball screw with ball recirculation by integrated tube.

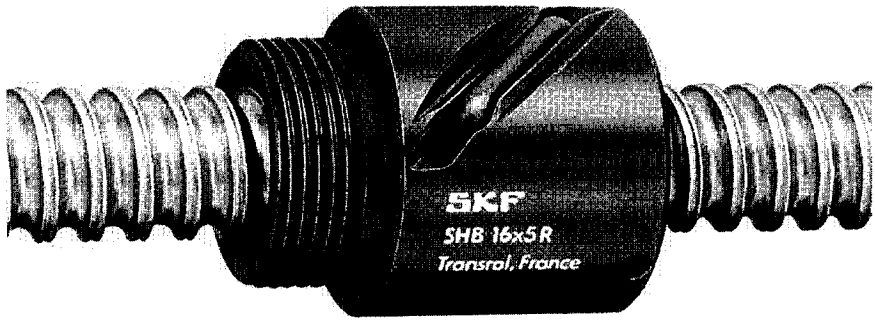

- Nominal diameter 6 to 16 mm
- Lead 2 to 12,7 mm
- Nut with threaded end for easy mounting
- High positioning : accuracy
- High efficiency : good backdriving
- Smooth running
- Increased security : optional safety device
- Screw shaft can be phosphated on request

Technical data

Nominal diameter	Lead	Length maximum	Basic load ratings dynamic	static	Number of circuits of balls	Maximum axial play	Reduced maximum axial play (on request)	Mass of nut	Mass of screw shaft	Inertia of one metre of screw shaft	Designation
d_0	P_h		C_a	C_{oa}							
mm	mm	mm	kN		—	mm		kg	kg/m	kgmm²	
6	**2**	1050	1,2	1,5	1 x 2,5	0,05	0,02	0,025	0,18	0,7	**SH 6 x 2 R**
8	**2,5**	1050	1,5	2,2	1 x 2,5	0,07	0,03	0,03	0,32	2,1	**SH 8 x 2,5 R**
10	**2**	1050	1,6	2,6	1 x 2,5	0,07	0,03	0,035	0,51	5,2	**SH 10 x 2 R**
10	**3**	1050	2,3	3,5	1 x 2,5	0,07	0,03	0,05	0,50	5,1	**SH 10 x 3 R**
12	**4**	2100	3,4	5,4	1 x 2,5	0,07	0,03	0,08	0,71	10,8	**SH 12 x 4 R**
12,7	**12,7**	2100	5,25	9,0	2 x 1,5	0,07	0,03	0,20	0,71	16,2	**SH 12,7 x 12,7 R**
16	**2**	2100	2	4,4	1 x 2,5	0,07	0,03	0,10	1,40	39,7	**SH 16 x 2 R**
16	**5**	2100	5,2	8,7	1 x 2,5	0,07	0,03	0,15	1,30	33,9	**SH 16 x 5 R**

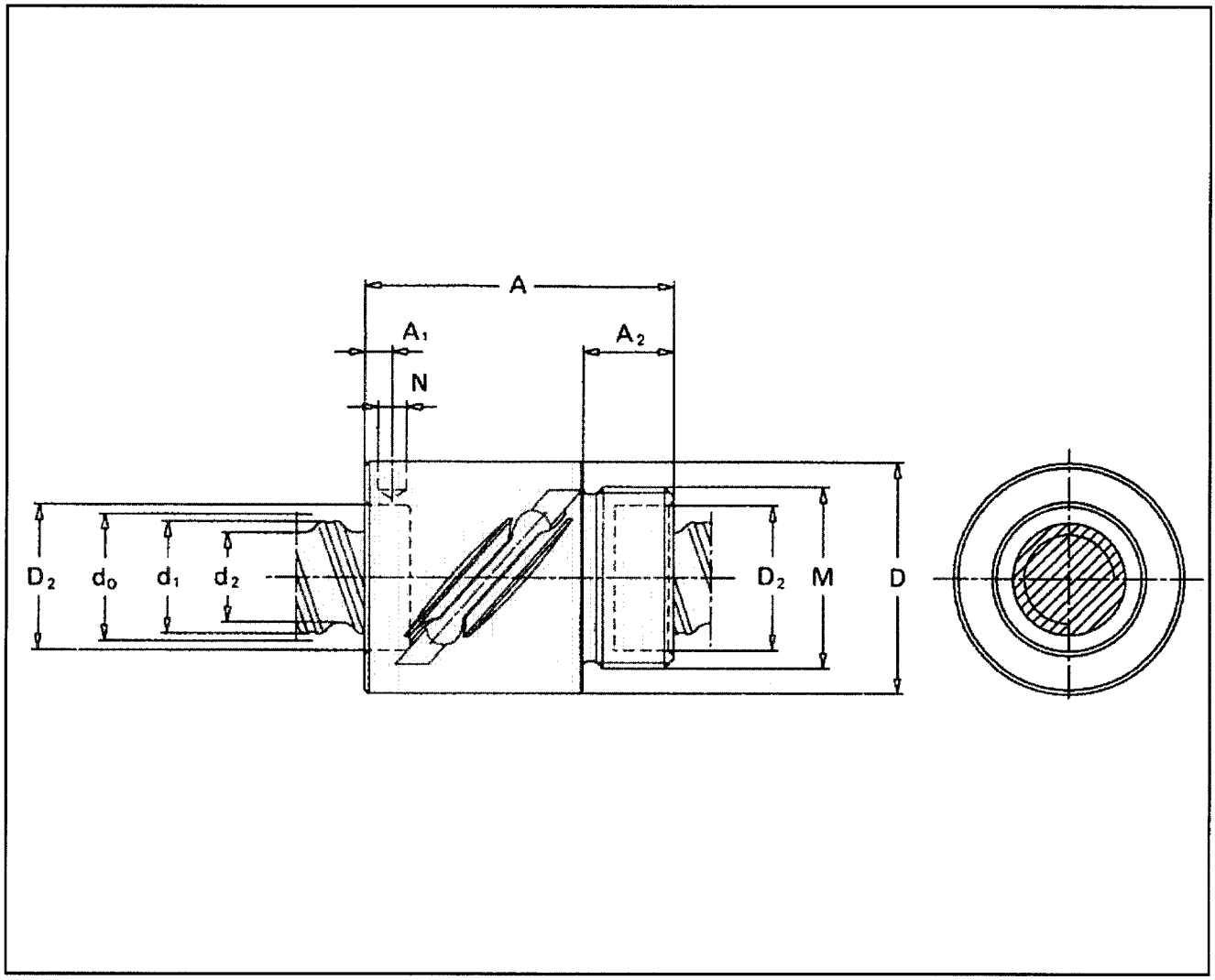

Designation	Screw shaft		Nut				Tightening spanner			
	d_2	d_1	D h10	M 6g	A ±0,3	A_2		N	A_1 ± 0,2	D_2
—	mm						—	mm		
SH 6 x 2 R	4,6	6,2	**16,5**	M14 x 1	20	7,5	—	3,2	3	9
SH 8 x 2,5 R	6,3	7,7	**17,5**	M15 x 1	23,5	7,5	—	3,2	3	12
SH 10 x 2 R	8,3	9,7	**19,5**	M17 x 1	22	7,5	—	3,2	3	13
SH 10 x 3 R	7,8	9,9	**21**	M18 x 1	29	9	HN1	3,2	3	15
SH 12 x 4 R	9,3	11,8	**25,5**	M20 x 1	34	10	HN2	3,2	3	17
SH 12,7 x 12,7 R	10,2	13	**29,5**	M25 x 1,5	50	12	HN3	3,2	3	19
SH 16 x 2 R	14,3	15,6	**29,5**	M25 x 1,5	27	12	HN3	3,2	3	21
SH 16 x 5 R	12,6	15,8	**32,5**	*M26 x 1,5	42	12	HN4	3,2	3	22

* Note : This thread is non standard, special nuts to suit can be supplied on request.

Designation : see page 36