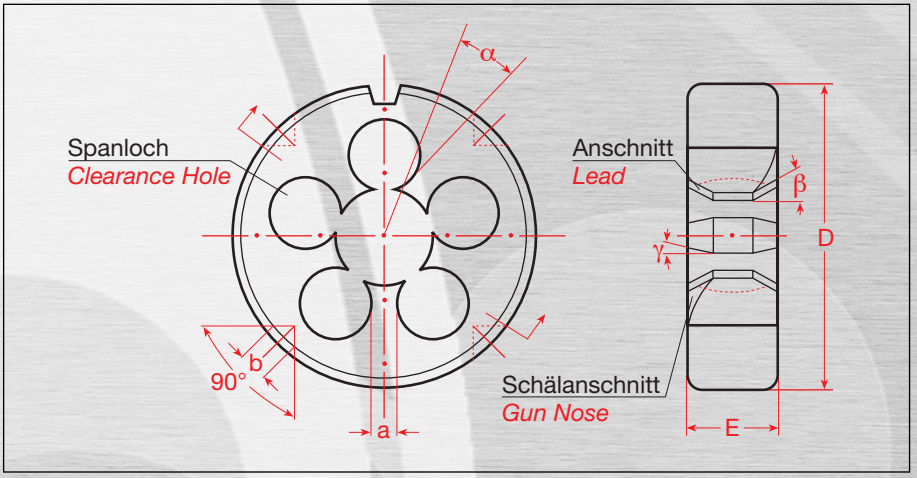

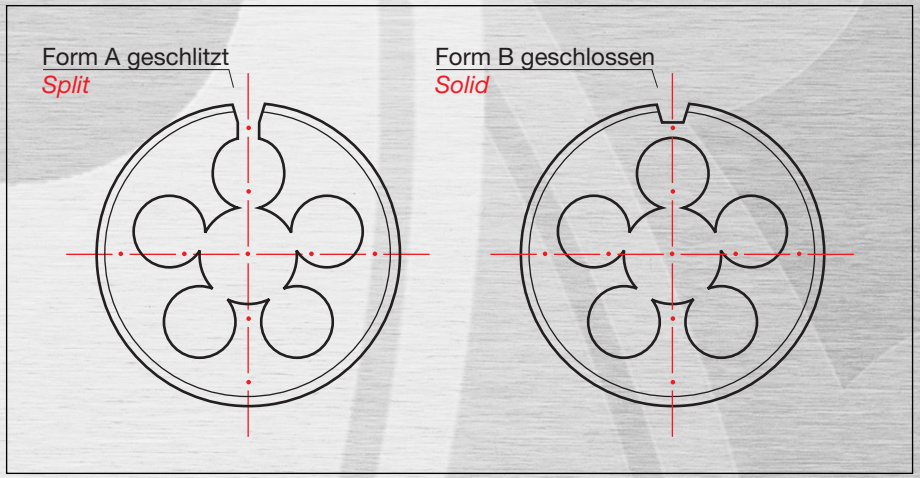

D Außendurchmesser

E Schneideisenhöhe

a Stegbreite

b Bohrung für Halteschrauben

α Spanwinkel

β Anschnittwinkel

γ Schälanschnittwinkel

D *Outside diameter*

E *Width of die*

a *Width of land*

b *Hole for holding screws*

α *Rake angle*

β *Lead angle*

γ *Angle of gun nose*

Runde Schneideisen

Circular Dies

Experten empfehlen



Art. 404

DIN 223 B = EN 22568, HSS, UNC, für UNC-Gewinde (Unified-Grobgewinde). Toleranz 2A, vorgeschlitzt (geschlossen).

DIN 223 B = EN 22568, HSS, UNC, *for UNC thread (Unified coarse thread). Tolerance 2A, pre-slitted (closed).*

CODE	UNC	mm	mm	mm	mm	g		EAN-CODE 4026558.....
04301	1	64,00	1,85	16	5	6		043012
04302	2	56,00	2,18	16	5	6		043029
04303	3	48,00	2,52	16	5	6		043036
04304	4	40,00	2,85	20	5	10		043043
04305	5	40,00	3,18	20	5	10		043050
04306	6	32,00	3,50	20	5	9		043067
04307	8	32,00	4,17	20	5	9		043074
04308	10	24,00	4,83	20	7	13		043081
04309	12	24,00	5,49	20	7	10		043098
04310	1/4	20,00	6,35	20	7	10		043104
04311	5/16	18,00	7,94	25	9	21		043111
04312	3/8	16,00	9,53	30	11	38		043128
04313	7/16	14,00	11,11	30	11	37		043135
04314	1/2	13,00	12,70	38	14	78		043142
04315	9/16	12,00	14,29	38	14	74		043159
04316	5/8	11,00	15,88	45	18	140		043166
04317	3/4	10,00	19,05	45	18	130		043173
04318	7/8	9,00	22,23	55	22	225		043180
04319	1	8,00	25,40	55	22	195		043197
04320	1 1/8	7,00	28,58	65	25	375		043203
04321	1 1/4	7,00	31,75	65	25	350		043210
04322	1 3/8	6,00	34,93	65	25	315		043227
04323	1 1/2	6,00	38,10	75	30	560		043234
04324	1 3/4	5,00	44,45	90	36	1050		043241
04325	2	4 1/2	50,80	90	36	870		043258

Runde Schneideisen

Circular Dies

Experten empfehlen



Art. 405

DIN 223 B = EN 22568, HSS, UNF, für UNF-Gewinde (Unified-Feingewinde). Toleranz 2A, vorgeschlitzt (geschlossen).

DIN 223 B = EN 22568, HSS, UNF, *for UNF thread (Unified fine thread). Tolerance 2A, pre-slitted (closed).*

CODE	UNF	mm	mm	mm	mm	g		EAN-CODE 4026558.....
04401	0	80,00	1,52	16	5	6		044019
04402	1	72,00	1,85	16	5	6		044026
04403	2	64,00	2,18	16	5	6		044033
04404	3	56,00	2,52	16	5	6		044040
04405	4	48,00	2,85	20	5	9		044057
04406	5	44,00	3,18	20	5	9		044064
04407	6	40,00	3,50	20	5	9		044071
04408	8	36,00	4,17	20	5	8		044088
04409	10	32,00	4,83	20	7	12		044095
04410	12	28,00	5,49	20	7	11		044101
04411	1/4	28,00	6,35	20	7	10		044118
04412	5/16	24,00	7,94	25	9	21		044125
04413	3/8	24,00	9,53	30	11	37		044132
04414	7/16	20,00	11,11	30	11	36		044149
04415	1/2	20,00	12,70	38	10	55		044156
04416	9/16	18,00	14,29	38	10	54		044163
04417	5/8	18,00	15,88	45	14	105		044170
04418	3/4	16,00	19,05	45	14	93		044187
04419	7/8	14,00	22,23	55	16	160		044194
04420	1	14,00 (NS)	25,40	55	16	155		044200
04421	1	12,00	25,40	55	16	155		044217
04422	1 1/8	12,00	28,58	65	18	255		044224
04423	1 1/4	12,00	31,75	65	18	250		044231
04424	1 3/8	12,00	34,93	65	18	210		044248
04425	1 1/2	12,00	38,10	75	20	370		044255