Issued / Herausgegeben / Publicado / Publication *06/2001* **V8837**
Publicatto / Udgivet / Afgegeven / Utgiven

Instruction Leaflet
Bedienungsanleitung
Hojas de instrucciones
Feuille d'instructions
Foglio d'instruzioni
Betjeningsvejledning
Instructies
Instruktionsfolder

Multi-Tone Sounders/Sounder Beacons (GB)

Mehrton-Schallgeber/ Schallgeber-Blitzleuchten-Kombinationen (D)

Avisadores multitono / Balizas de avisador (E)

Sirènes à plusieurs tonalités et sirènes à signal lumineux (F)

Avvisatori e allarmi acustici multitonali (I)

Flertonede lydgivere/blinklys (DK)

Meertonige signaalgevers/zwaailichten met geluid (NL)

Sirener/sirener med varningsfyr och flera ljudkaraktärer (SE)

Figures / Abbildung / Figura / Figurer / Afbeeldingen

(GB) Dimensions (D) Abmessungen (E) Medidas (F) Dimensions (I) Dimensioni (DK) Mål (NL) Afmetingen (SE) Mått

① 626-135

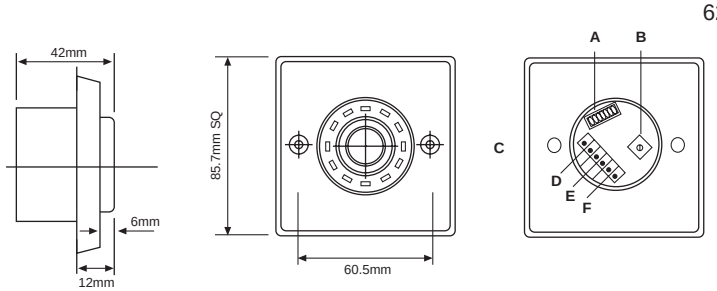

GB

A. Tone selection
B. Volume adjust
C. Connect +ve supply to a red terminal. Connect -ve supply to a black terminal for first tone or to a blue terminal for second tone.
D. - Blue
E. - Black
F. + Red

D

A. Tonauswahl
B. Lautstärke einstellen.
C. Schließen Sie die +ve Zuleitung an eine rote Klemme an. Schließen Sie die -ve Zuleitung an eine schwarze Klemme für den ersten Ton oder an eine blaue Klemme für den zweiten Ton an.
D. - Blau
E. - Schwarz
F. + Rot

E

A. Selección del tono
B. Regulación del volumen
C. Conecte el positivo (+) del suministro a un terminal rojo. Conecte el negativo (-) del suministro a un terminal negro para el primer tono o a uno azul para el segundo tono.
D. - Azul
E. - Negro
F. + Rojo

F

A. Sélection de la sonnerie
B. Réglage du volume
C. Raccordez le + de l'alimentation sur une borne rouge et le - sur une borne noire pour la première sonnerie, ou sur une borne bleue pour la deuxième.
D. - bleu
E. - noir
F. + rouge

I

A. Selezione tono
B. Regolazione volume
C. Collegare l'alimentazione +ve al morsetto rosso. Collegare l'alimentazione -ve al morsetto nero per il primo tono e al morsetto blu per il secondo.
D. - Blu
E. - Nero
F. + Rosso

DK

A. Valg af tone
B. Lydregulering
C. Tilslut +ve-tilførslen til en rød klemme. Tilslut -ve-tilførslen til en sort klemme for første tone eller til en blå klemme for anden tone.
D. - Blå
E. - Sort
F. + Rød

NL

A. Toonkeuze
B. Volumeregeling
C. Sluit de +ve-voeding aan op een rode aansluiting. Sluit de -ve-voeding aan op een zwarte aansluiting voor de eerste toon, of op een blauwe aansluiting voor de tweede toon.
D. - Blauw
E. - Zwart
F. + Rood

SE

A. Val av ljudkaraktär
B. Volymjustering
C. Anslut matarledningen +ve till en röd plint. Anslut nolledaren –ve till en svart plint för den första ljudkaraktären eller till en blå plint för den andra ljudkaraktären.
D. – Blå
E. – Svart
F. + Röd

②

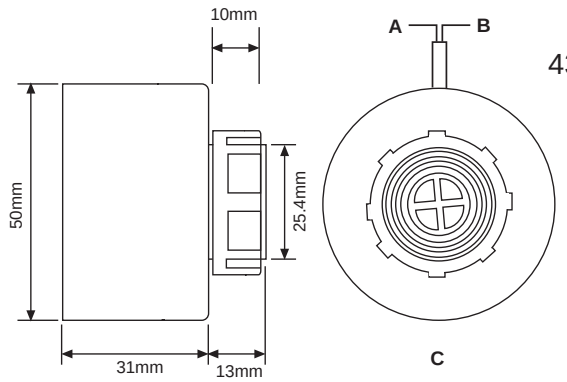

430-091

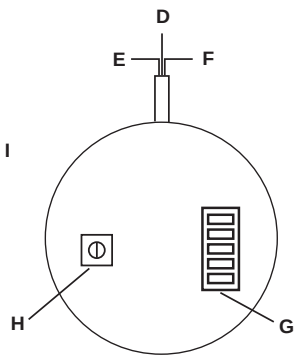

626-141

GB

A. Red
B. Black
C. **Note:**
Sounder is not polarity dependent and may be connected either way.
D. Connect blue to 0V for second tone
E. Red 10-28Vdc
F. Black 0V
G. Tone selection
H. Volume adjust
I. Multi tone version

E

A. Rojo
B. Negro
C. **Nota:** El resonador no depende de la polaridad y puede conectarse sin tenerla en cuenta.
D. Azul Conecte a 0 V para el segundo tono
E. Rojo 10-28 Vcc
F. Negro 0 V
G. Selección de tono
H. Ajuste de volumen
I. Versión multitono

I

A. Rosso
B. Nero
C. **Nota:** L'avvisatore non è dipendente dalla polarità e può essere collegato in entrambi i sensi.
D. Collegare il blu a 0V per il secondo tono
E. Rosso 10-28Vcc
F. Nero 0V
G. Selezione del tono
H. Regolazione volume
I. Versione multitonale

NL

A. Rood
B. Zwart
C. **Opmerking:**
De signaalgever is niet polariteitgevoelig en kan willekeurig worden aangesloten.
D. Sluit blauw op 0V aan voor de tweede toon.
E. Rood 10-28VDC
F. Zwart 0V
G. Toonkeuze
H. Volumeregeling
I. Meertonige versie

D

A. Rot
B. Schwarz
C. **Hinweis:**
Der Summer ist nicht polaritätsabhängig und kann beliebig angeschlosse werden.
D. Blau An 0V für zweiten Ton anschließen.
E. Rot 10-28V DC
F. Schwarz 0V
G. Tonauswahl
H. Lautstärke einstellen.
I. Mehrtonausführung

F

A. Rouge
B. Noir
C. **Remarque** :
La polarité est indifférente et la sonnerie peut être montée dans un sens ou dans l'autre.
D. Raccordez le fil bleu au 0V pour la deuxième sonnerie
E. Rouge 10-28 V continu
F. Noir 0 V
G. Sélection de la sonnerie
H. Réglage du volume
I. Version à sons multiples

DK

A. Rød
B. Sort
C. **Bemærk:**
Lydgiveren er ikke polaritetsafhængig og kan tilsluttes på begge måder.
D. Tilslut blå til 0 V for anden tone
E. Rød 10-28 Vdc
F. Sort 0 V
G. Valg af tone
H. Lydregulering
I. Flertonet version

SE

A. Röd
B. Svart
C. **Obs:** Sirenen är inte polaritetsberoende och kan anslutas med vilken polaritet som helst.
D. Anslut blå till 0 V för andra ljudkaraktären
E. Röd 10–28 V DC
F. Svart 0 V
G. Val av ljudkaraktär
H. Volymjustering
I. Version med flera ljudkaraktärer

③

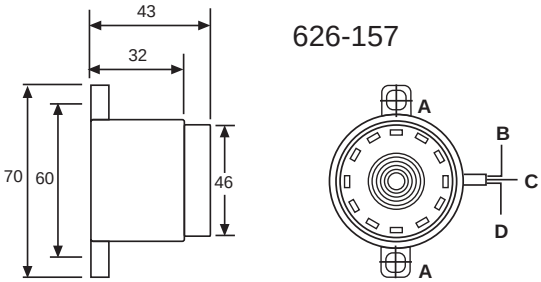

GB
A. Slots 6 x 4.8
B. Red 10-28Vdc
C. Blue-connect to 0V for second tone
D. Black 0V

D
A. Schlitze 6 x 4,8
B. Rot 10-28V DC
C. Blau an 0V für den zweiten Ton anschließen
D. Schwarz 0V

E
A. Orificios 6 x 4,8
B. Rojo 10-28Vcc
C. Azul, conecte a 0V para el segundo tono
D. Negro 0V

F
A. Fentes 6 x 4,8
B. Rouge 10-28 V continu
C. Fil bleu à raccorder au 0V pour la deuxième sonnerie
D. Noir 0 V

I
A. Fessure 6 x 4.8
B. Rosso 10-28Vdc
C. Blu - collegare a 0V per il secondo tono
D. Nero

DK
A. Pladser 6 x 4,8
B. Rød 10-28 Vdc
C. Tilslut blå til 0 V for anden tone
D. Sort 0 V

NL
A. Sleuven 6 x 4,8
B. Rood 10-28VDC
C. Sluit blauw op 0V aan voor de tweede toon
D. Zwart 0V

SE
A. Slitsar 6 x 4,8
B. Röd 10–28 V DC
D. Anslut blå till 0 V för andra ljudkaraktären
D. Svart 0 V

④

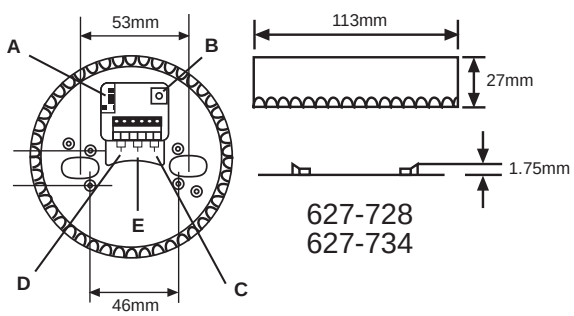

GB
A. Tone selection
B. Volume adjust
C. Connect 10-28vdc
D. Connect to 0V terminal for second tone
E. Connect 0V

D
A. Tonauswahl
B. Lautstärke einstellen.
C. 10-28VDC anschließen.
D. An 0V Klemme für den zweiten Ton anschließen
E. 0V anschließen.

E
A. Selección de tono
B. Regulación del volumen
C. Conecte 10-28Vcc
D. Conecte al terminal de 0V para el segundo tono
E. Conecte 0V

F
A. Sélection de la sonnerie
B. Réglage du volume
C. Raccorder à 10-28 V continu
D. Raccorder à la borne 0 V pour la deuxième sonnerie
E. Raccorder à 0 V

I
A. Selezione del tono
B. Regolazione volume
C. Collegare a 10-28vcc
D. Collegare al morsetto 0V per il secondo tono
E. Collegare 0V

DK
A. Valg af tone
B. Lydregulering
C. Tilslut 10-28 vdc
D. Tilslut til 0 V-klemme for anden tone
E. Tilslut 0 V

NL
A. Toonkeuze
B. Volumeregeling
C. Sluit 10-28VDC aan
D. Sluit op 0V aan voor de tweede toon.
E. Sluit op 0V aan

SE
A. Val av ljudkaraktär
B. Volymjustering
C. Anslut 10–28 V DC
D. Anslut till 0 V-plinten för andra ljudkaraktären
E. Anslut 0 V

⑤

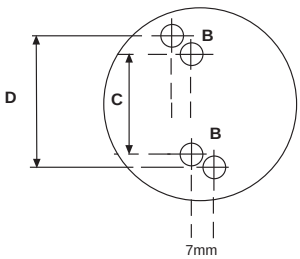

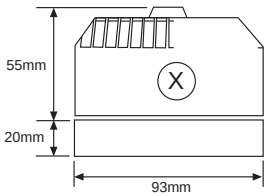

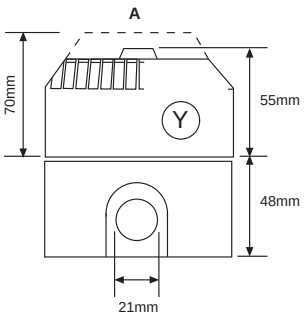

626-113
626-129
190-5726
190-5732
227-9983
227-9999

190-5647
190-5653
190-5669
239-4313
239-4329
239-4335

GB

A. --- Denotes dimensions of flashing beacon version
B. Holes 4.8Ø
C. 50mm small base and deep base
D. 60mm deep base

D

A. --- Bezeichnet die Abmessungen der Blinklichtausführung.
B. Löcher 4,8Ø
C. 50mm kleiner und tiefer Sockel
D. 60mm tiefer Sockel

E

A. --- Indica las dimensiones de la versión con baliza a destellos
B. Orificios de Ø 4,8
C. Base profunda y base pequeña de 50 mm
D. Base profunda de 60 mm

F

A. --- Indique les dimensions de la version avec signal lumineux clignotant
B. Trous de 4,8 Δ
C. petite embase et embase profonde 50 mm
D. embase profonde 60 mm

I

A. --- Denota le dimensioni della versione con lampeggiatore
B. Ø fori: 4,8
C. 50mm, base piccola e base profonda
D. 60mm, base profonda

DK

A. --- betegner dimensionerne for blinklysversionen
B. Huller 4,8 Ø
C. 50 mm lille base og dyb sokkel
D. 60 mm dyb sokkel

NL

A. --- geeft de afmetingen weer van de versie met knipperend zwaailicht
B. Gaten 4,8Ø
C. 50mm breed en hoog onderstuk
D. 60mm hoog onderstuk

SE

A. --- är konturlinjen för versionen med blinkande varningsfyr
B. Hål Ø 4,8
C. 50 mm grund och djup sockel
D. 60 mm djup sockel

⑥

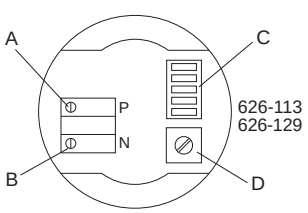

GB

A. Connect live 86-264Vac
B. Connect neutral
C. Tone selection
D. Volume adjust

D

A. Phasenleiter 86-264V AC anschließen
B. Neutralleiter anschließen
C. Tonauswahl
D. Lautstärke einstellen

E

A. Conecte la fase a 86-264 V c.a.
B. Conecte el neutro
C. Selección del tono
D. Regulación del volumen

F

A. Connecter le conducteur sous tension 86-264 V alternatif
B. Connecter le neutre
C. Sélection de la sonnerie
D. Réglage du volume

I

A. Collegamento fase 86-264Vca
B. Collegamento neutro
C. Selezione del tono
D. Regolazione volume

DK

A. Tilslut strømledning 86-264 Vac
B. Tilslut neutral
C. Valg af tone
D. Lydregulering

NL

A. Aansluiten op 86-264VAC
B. Aansluiten op de nulleider
C. Toonkeuze
D. Volumeregeling

SE

A. Anslut fasledare 86–264 V AC
B. Anslut nolledare
C. Val av ljudkaraktär
D. Volymjustering

⑦

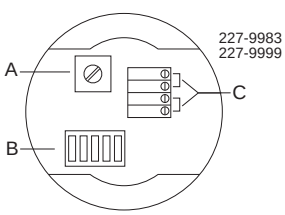

GB

A. Volume adjust
B. Tone selection
C. Connect 12-30V ac or dc

D

A. Lautstärke einstellen.
B. Tonauswahl
C. 12-30V AC oder V DC anschließen.

E

A. Regulación del volumen
B. Selección del tono
C. Conecte 12-30 V c.a. o c.c.

F

A. Réglage du volume
B. Sélection de la sonnerie
C. Connecter sur 12-30 V alternatif ou continu

I

A. Regolazione volume
B. Selezione del tono
C. Collegamento 12-30V ca o cc

DK

A. Lydregulering
B. Valg af tone
C. Tilslut 12-30 V ac eller dc

NL

A. Volumeregeling
B. Toonkeuze
C. Aansluiten op 12-30VAC of DC

SE

A. Volymjustering
B. Val av ljudkaraktär
C. Anslut 12–30 V AC eller DC

⑧

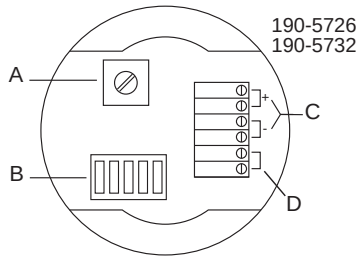

GB

A. Volume adjust
B. Tone selection
C. Connect 6 -28V for first tone for second tone link D to -

Note: Do not connect D to + as this will damage the sounder

E

A. Regulación del volumen
B. Selección del tono
C. Conecte 6-28 V para el primer tono, para el segundo tono, conecte D a -

Nota: no conecte D a +, puesto que el avisador resultaría dañado

I

A. Regolazione del volume
B. Selezione del tono
C. Collegare 6 -28V per il primo tono. Per il secondo tono collegare D a -

Nota: Non collegare D a + per evitare il rischio di danni all'avvisatore acustico

NL

A. Volumeregeling
B. Toonkeuze
C. Sluit 6-28V aan voor de eerste toon, sluit D aan op - voor de tweede toon

Opmerking: Sluit D niet op de + aan, dit zou de signaalgever beschadigen

D

A. Lautstärke einstellen
B. Tonauswahl
C. 6-28V für den ersten Ton anschließen, für den zweiten Ton D mit - verbinden

Hinweis: D nicht an + anschließen, da dann der Summer beschädigt wird.

F

A. Réglage du volume
B. Sélection de la sonnerie
C. Connecter sur 6-28 V pour la première sonnerie ; pour la deuxième sonnerie, poser la barrette D sur « - ».

Remarque : Ne branchez jamais D sur « + » car la sonnerie pourrait être détériorée.

DK

A. Lydregulering
B. Valg af tone
C. Tilslut 6-28 V for første tone, klemme D til - for anden tone

Bemærk: Slut ikke D til +, da dette vil ødelægge lydgiveren

SE

A. Volymjustering
B. Val av ljudkaraktär
C. Anslut 6–28 V för första ljudkaraktären, bygla D till – för andra ljudkaraktären

Obs: Anslut inte D till + eftersom detta skadar sirenen

⑨

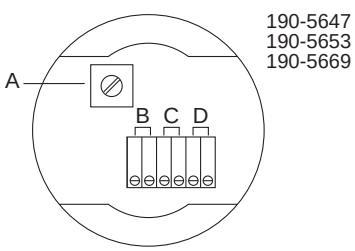

GB

A. Volume adjust
B. - Blue
C. - Black
D. + Red

Connect +ve supply to a red terminal.
Connect -ve supply to the black terminal for first tone or to the blue terminal for second tone.

E

A. Regulación del volumen
B. - Azul
C. - Negro
D. + Rojo

Conecte el suministro positivo (+) a un terminal rojo.
Conecte el suministro negativo (-) al terminal negro para el primer tono o al azul para el segundo tono.

I

A. Regolazione volume
B. - Blu
C. - Nero
D. + Rosso

Collegare l'alimentazione +ve a un morsetto rosso.
Collegare l'alimentazione -ve a un morsetto nero per il primo tono e a un morsetto blu per il secondo.

NL

A. Volumeregeling
B. - Blauw
C. - Zwart
D. + Rood

Sluit de +ve-voeding aan op een rode aansluiting.
Sluit de -ve-voeding aan op een zwarte aansluiting voor de eerste toon, of op de blauwe aansluiting voor de tweede toon.

D

A. Lautstärke einstellen.
B. - Blau
C. - Schwarz
D. + Rot

Schließen Sie die Zuleitung +ve an eine rote Klemme an.
Schließen Sie die Zuleitung -ve an die schwarze Klemme für den ersten Ton oder an die blaue Klemme für den zweiten Ton an.

F

A. Réglage du volume
B. - bleu
C. - noir
D. + rouge

Raccordez le + de l'alimentation sur une borne rouge et le - sur la borne noire pour la première sonnerie, ou sur la bleue pour la deuxième.

DK

A. Lydregulering
B. - Blå
C. - Sort
D. + Rød

Tilslut +ve-tilførslen til en rød klemme.
Tilslut -ve-tilførslen til den sorte klemme for første tone eller til den blå klemme for anden tone.

SE

A. Volymjustering
B. – Blå
C. – Svart
D. + Röd

Anslut matarledningen +ve till en röd plint.
Anslut nolledaren –ve till den svarta plinten för den första ljudkaraktären eller till den blå plinten för den andra ljudkaraktären.

10

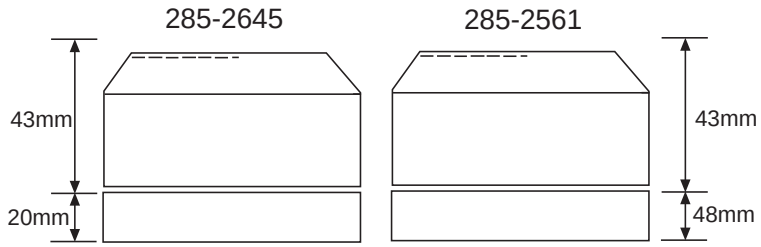

11

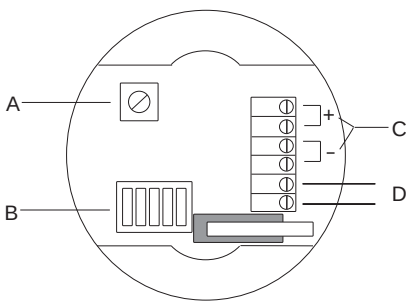

GB

A. Volume adjust
B. Tone selection
C. 9 to 28Vdc supply connection
D. Connection to tamper switch

D

A. Lautstärke einstellen
B. Tonauswahl
C. 9-28V DC Betriebsspannung anschließen
D. Verbindung mit Manipulationsschutz-Schalter

E

A. Regulación del volumen
B. Selección del tono
C. Conexión al suministro de 9 a 28 V c.c.
D. Conexión al interruptor de seguridad

F

A. Réglage du volume
B. Sélection de la sonnerie
C. Connexion sur alimentation 9 à 28 V continu
D. Raccordement à l'interrupteur de dérangement

I

A. Regolazione volume
B. Selezione del tono
C. Collegamento da 9 a 28Vcc
D. Collegamento all'interruttore di protezione

DK

A. Lydregulering
B. Valg af tone
C. 9 til 28 Vdc forsyningstilslutning
D. Tilslutning til sabotagekontakt

NL

A. Volumeregeling
B. Toonkeuze
C. 9 tot 28VDC-voedingsaansluiting
D. Aansluiting naar de sabotageschakelaar

SE

A. Volymjustering
B. Val av ljudkaraktär
C. Anslutning för strömförsörjning 9–28 V DC
D. Anslutning till ingreppsbrytare

12

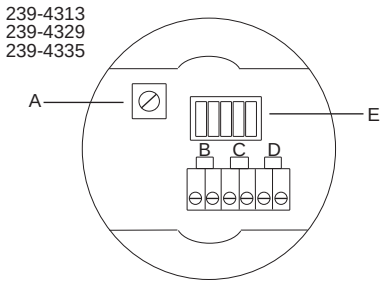

GB

A. Volume adjust
B. Blue connect to -ve to select second tone
C. -ve Black
D. +ve Red
E. Tone selection

D

A. Lautstärke einstellen
B. Blau an -ve zur Auswahl des zweiten Tons anschließen
C. -ve Schwarz
D. +ve Rot
E. Tonauswahl

E

A. Regulación del volumen
B. Azul, conecte a negativo (-) para seleccionar el segundo tono
C. Negro, negativo (-)
D. Rojo, positivo (+)
E. Selección del tono

F

A. Réglage du volume
B. Bleu : connecter sur - pour sélectionner la deuxième sonnerie
C. - noir
D. + rouge
E. Sélection de la sonnerie

I

A. Regolazione volume
B. Blu collegato a -ve per la selezione del secondo tono
C. -ve nero
D. +ve Rosso
E. Selezione del tono

DK

A. Lydregulering
B. Blå tilslutning til -ve for at vælge anden tone
C. -ve sort
D. +ve rød
E. Valg af tone

NL

A. Volumeregeling
B. Sluit blauw aan op -ve voor keuze 1van de tweede toon
C. -ve zwart
D. +ve rood
E. Toonkeuze

SE

A. Volymjustering
B. Anslut blå till –ve för att välja andra ljudkaraktären
C. –ve svart
D. +ve röd
E. Val av ljudkaraktär

13

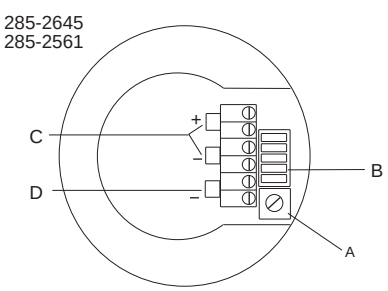

GB

A. Volume adjust
B. Tone selection
C. Connect 6 to 28Vdc for first tone. For second tone link D to -ve

D

A. Lautstärke einstellen
B. Tonauswahl
C. An 6-28V DC zur Auswahl des ersten Tons anschließen; zur Auswahl des zweiten Tons D mit -ve verbinden

E

A. Regulación del volumen
B. Selección del tono
C. Conecte a 6-28 V c.c. para el primer tono. Para el segundo tono, conecte D a negativo (-)

F

A. Réglage du volume
B. Sélection de la sonnerie
C. Connecter 6 à 28 V continu pour la première sonnerie. Pour la deuxième, connecter D sur « - ».

I

A. Regolazione volume
B. Selezione del tono
C. Collegare 6 a 28Vcc per il primo tono. Per il secondo tono collegare D a -ve

DK

A. Lydregulering
B. Valg af tone
C. Tilslut 6 til 28 Vdc for første tone. Klemme D til -ve for anden tone

NL

A. Volumeregeling
B. Toonkeuze
C. Sluit 6 tot 28VDC aan voor de eerste toon Sluit voor de tweede toon D aan op -ve

SE

A. Volymjustering
B. Val av ljudkaraktär
C. Anslut 6–28 V DC för första ljudkaraktären. Bygla D till –ve för andra ljudkaraktären

GB

RS Stock No.

430-091, 285-2645, 285-2651, 626-113, 626-129, 626-135, 626-141, 626-157, 627-728, 627-734, 190-5647, 190-5653, 190-5669, 190-5726, 190-5732, 227-9999, 227-9983, 239-4313, 239-4329 & 239-4335

Introduction

The sounders provide the low frequencies required to conform to BS5839 Pt. 1. The dc versions are polarised for line monitoring and feature a second tone option via a third wire. The sounder beacon combined units and the flange mount unit are two tone only using tones 3 and 14 for 24V and tones 5 and 4 for the 12V unit.

No	Tones	2nd Tone	Code 12345	Description	Typical Current (mA)		Typical S.P.L +/-2dB (A) at 1M	
					12V	24V	12V	24V
1	Alternating tones 800/970 at 1⁄4 sec.	14	11111		8	16	96	103
2	Sweeping 800/970Hz at 7Hz	14	11110	Fast sweep (LF)BS5839 Part 1 1988	8	16	93	100
3	Sweeping 800/900Hz at 1Hz	14	11101	Medium sweep(LF) BS5839 Part 1 1988	8	16	93	100
4	Continuous at 2850Hz	14	11100		14	30	104	111
5	Sweeping 2400-2850Hz at 7Hz	4	11011	Fast sweep	16	28	99	106
6	Sweeping 2400-2850 at 1 Hz	4	11010		15	28	99	106
7	Slow Whoop	14	11001	Slow whoop	10	18	93	100
8	Sweep 1200-500Hz at1Hz	14	11000	Din tone	7	14	92	98
9	Alternating tones 2400/2850 2 Hz	4	10111		17	28	102	109
10	Intermittent tone of 970Hz at 1Hz	14	10110	Back-up Alarm (LF) BS5839 Part 1 1988	7	10	92	100
11	Alternating tones 800/970Hz at 1Hz	14	10101	BS5839 Part 1 1988	8	16	97	103
12	Intermittent tone at 2850Hz at 1Hz	4	10100	Back up alarm (HF)	12	22	103	110
13	970Hz at $^1/_4$S on / 1S off	14	10011	BS5839 Part 1 1988	3	6	93	100
14	Continuous at 970Hz	14	10010	BS5839 Part 1 1988	9	18	99	105
15	554Hz for 100mS and 440Hz for 400mS	14	10001	French Fire Sound	5	10	88	94
16	Intermittent 660Hz 150mS On/150mS Off	16	10000	Swedish Alarm Tone	4	7	87	92
17	Intermittent 660Hz for 1.8S On/1.8S Off	17	01111	Swedish Alarm Tone	5	10	89	95
18	Intermittent 660Hz for 6.5S On/13S Off	18	01110	Swedish Alarm Tone	6	12	89	95
19	Continuous 660Hz	19	01101	Swedish Alarm Tone	6	12	89	95
20	Alternating 554/440Hz at 1Hz	20	01100	Swedish Alarm Tone	5	11	89	95
21	Intermittent 660Hz at 1Hz	21	01011	Swedish Alarm Tone	4	8	87	93
22	Intermittent 2850Hz 150mS On/100mS Off	14	01010	Pelican Crossing	11	20	102	109
23	Sweep 800-970Hz at 50Hz	14	01001	Low Frequency Buzz BS5839 Part 1 1988	8	16	92	98
24	Sweep 2400-2850Hz at 50Hz	4	01000	High Frequency Buzz	12	23	99	107
25	Intermittent 970Hz 500mS On/500mS Off	25	00111	ISO 8201 Low Frequency BS5839 Part 1 1988	7	12	97	103
26	Internittent 2850Hz 500mS On/500mS Off	26	00110	ISO 8201 High Frequency	10	18	102	109
27	Continuous at 4kHz	27	00101		16	33	90	98
28	Alternating tones 800/970 at 2Hz	10	00100	FP1063.1 - Telecom	8	15	96	103
29	Alternating 988/645 at 2Hz	988Hz	00011	Symphoni tones	13	19	94	101
30	Alternating 510/610 at 2Hz	510Hz	00010	Squashni microprocessor	9	13	91	97
31	Sweeping 300-1200 at 1Hz	31	00001		13	19	91	98
32	Continuous at 4kHz	27	00101		16	33	90	98

Notes: Frequency tolerance +/- 0.15%

Note 1: Sound levels for **RS** stock nos. 626-141, 626-157, 626-135 and 430-091 are in the region of 5dB lower than the table above.
Note 2: RS stock nos. 626-141, 626-135, 430-091, 227-9983 contain sounds 1 to 28 only.
Note 3: Linking the 2nd tone terminal to +Ve will permanently damage the circuitry.
Note 4: RS stock nos. 239-4313 & 239-4329 have tone 3 & 14 only.
Note 5: RS stock nos. 239-4335 239-4313, and 239-4329 have all 28 tones.

Technical specification

Product type	**Sounders***	**Matched Tone Sounders***	**Sound Disks***
RS Stock No.(s)	430-091, 227-9999, 227-9983	626-141, 626-157, 626-135	627-728, 627-734
Voltage Range	12-30Vac/dc *	10-28Vdc*	10-28Vdc*
Running current (typ)	8-15mA dc or 14-25mA ac	5-32mA	3-30mA .
Sound level @ 1m	79-107dB (A)	79-106dB (A)	82-102dB (A)
Frequency	440-2850Hz	440-2850Hz	440-2850Hz
Operating temperature	-40°C to +80°C	-40°C to +80°C	-40°C to +80°C
	* operation down to 8Vac/dc possible with reduced output	* operation down to 6Vdc possible with reduced output **Note:** 626-157 800/970Hz only	* operation down to 6Vdc possible with reduced output

Product type	**High Output Sounders (dc)***	**High Output Sounders (ac)***
RS Stock No.(s)	190-5726, 190-5732,	626-113, 626-129
Voltage Range	10-28Vdc *	86-264Vac
Running current (typ)	3-30mA	12-40mA
Sound level @ 1m	82-110dB (A)	87-113dB (A)
Frequency	440-2850Hz	440-2850Hz
Operating temperature	-40°C to +80°C	-40°C to +80°C

*****Current and sound output are dependent on supply voltage and tone selected

Product type	**Beacon/Sounders**	**Beacon/Sounders**
RS Stock No.(s)	190-5669	190-5653, 190-5647, 239-4313, 239-4329 & 239-4335
Voltage Range	9- l 5Vdc	18-28Vdc
Running current (avg)	110mA	68mA
Sound level @ 1m	104dB (A)	101dB (A)
Frequency	2400-2850Hz	800-970Hz
Operating temperature	-10°C to +55°C	-10°C to +55°C **Note:** 239-4313, 239-4329, 239-4335 set to tone 3, other tones switch selectable

RS Components shall not be liable for any liability or loss of any nature (howsoever caused and whether or not due to RS Components' negligence) which may result from the use of any information provided in **RS** technical literature.

D

RS Best-Nr.

430-091, 285-2645, 285-2651, 626-113, 626-129, 626-135, 626-141, 626-157, 627-728, 627-734, 190-5647, 190-5653, 190-5669, 190-5726, 190-5732, 227-9999, 227-9983, 239-4313, 239-4329 & 239-4335

Einleitung

Die Schallgeber liefern die niederfrequenten Signaltöne, die zur Einhaltung der Norm BS5839 Teil 1 erforderlich sind. Die DC-Ausführungen sind zur Leitungsüberwachung polarisiert und stellen, über einen dritten Draht, optional einen zweiten Signalton zur Verfügung. Die Schallgeber-Blitzleuchten-Kombinationen sowie die Ausführung zur Flanschmontage sind 2-Ton-Geräte, die bei 24V-Betriebsspannung die Signaltöne 3 und 14 und bei 12V-Betriebsspannung die Signaltöne 5 und 4 benutzen.

Nr.	Signalton	2. Signalton	Code 12345	Beschreibung	Typischer Strom (mA)		Typischer Schalldruckpegel in 1m Abstand) ±2dB (A)	
					12V	24V	12V	24V
1	Wechselnder Ton 800/970 mit 1⁄4 sec.	14	11111		8	16	96	103
2	Anschwellender Ton von 800/970Hz mit 7Hz	14	11110	schnell anschwellend (NF) BS5839:1988 Teil 1	8	16	93	100
3	Anschwellender Ton von 800/900Hz mit 1Hz	14	11101	normal anschwellend (NF) BS5839:1998 Teil 1	8	16	93	100
4	Dauerton von 2850Hz	14	11100		14	30	104	111
5	Anschwellender Ton von 2400-2850Hz mit 7Hz	4	11011	schnell anschwellend	16	28	99	106
6	Anschwellender Ton von 2400-2850Hz mit 1Hz	4	11010		15	28	99	106
7	langsamer Heulton	14	11001	langsamer Heulton	10	18	93	100
8	Abschwellender Ton von 1200-500Hz mit 1Hz	14	11000	DIN-Ton	7	14	92	98
9	Wechselnder Ton von 2400/2850Hz mit 2Hz	4	10111		17	28	102	109
10	Aussetzender Ton von 970Hz mit 1Hz	14	10110	Unterstützungsalarm (NF) BS5839:1988 Teil 1	7	10	92	100
11	Wechselnder Ton von 800/970Hz mit 1Hz	14	10101	BS5839:1988 Teil 1	8	16	97	103
12	Aussetzender Ton von 2850Hz mit 1Hz	4	10100	Unterstützungsalarm (HF)	12	22	103	110
13	970Hz für 1/4s ein und 1s aus	14	10011	BS5839:1988 Teil 1	3	6	93	100
14	Dauerton von 970Hz	14	10010	BS5839:1988 Teil 1	9	18	99	105
15	554Hz für 100ms und 440Hz für 400ms	14	10001	Feueralarm (Frankreich)	5	10	88	94
16	Aussetzender Ton von 660Hz für 150ms ein und 150ms aus	16	10000	Alarmton (Schweden)	4	7	87	92
17	Aussetzender Ton von 660Hz für 1,8s ein und 1,8s aus	17	01111	Alarmton (Schweden)	5	10	89	95
18	Aussetzender Ton von 660Hz für 6,5s ein und 13s ausf	18	01110	Alarmton (Schweden)	6	12	89	95
19	Dauerton von 660Hz	19	01101	Alarmton (Schweden)	6	12	89	95
20	Wechselnder Ton von 554/440Hz mit 1Hz	20	01100	Alarmton (Schweden)	5	11	89	95
21	Aussetzender Ton von 660Hz mit 1Hz	21	01011	Alarmton (Schweden)	4	8	87	93
22	Aussetzender Ton von 2850Hz für 150ms ein und 100ms aus	14	01010	Fußgängerübergang	11	20	102	109
23	Anschwellender Ton von 800-970Hz mit 50Hz	14	01001	LF-Summen nach BS5839:1988 Teil 1	8	16	92	98
24	Anschwellender Ton von 2400-2850Hz mit 50Hz	4	01000	HF-Summen	12	23	99	107
25	Aussetzender Ton von 970Hz für 500ms ein und 500ms aus	25	00111	ISO8201 Niederfrequenz BS5839:1988 Teil 1	7	12	97	103
26	Aussetzender Ton von 2850Hz für 500ms ein und 500ms ausf	26	00110	ISO8201 Hochfrequenz	10	18	102	109
27	Dauerton von 4kHz	27	00101		16	33	90	98
28	Wechselnder Ton von 800/970Hz mit 2Hz	10	00100	FP1063.1 - Telekom	8	15	96	103
29	Wechselnder Ton von 988/645Hz mit 2Hz	988Hz	00011	Symphonie-Töne	13	19	94	101
30	Wechselnder Ton von 510/610Hz mit 2Hz	510Hz	00010	Squashni-Mikroprozessor	9	13	91	97
31	Anschwellender Ton von 300-1200Hz mit 1Hz	31	00001		13	19	91	98
32	Dauerton von 4kHz	27	00101		16	33	90	98

Hinweise: Frequenzabweichung ±0,15%

Hinweis 1: Die Schalldruckpegel der Geräte mit den **RS** Best.-Nr. 626-141, 626-157, 626-135 und 430-091 sind etwa 5dB kleiner als in der obigen Tabelle angegeben.
Hinweis 2: Die Geräte mit den **RS** Best.-Nr. 626-141, 626-135, 430-091 und 227-9983 verfügen nur über die Signaltöne 1 bis 28.
Hinweis 3: Beim Anschluss der Klemme für den zweiten Signalton an +Ve wird die Schaltung irreparabel zerstört.
Hinweis 4: Die Geräte mit den **RS** Best.-Nr. 239-4313 und 239-4329 verfügen nur über die Signaltöne 3 und 14.
Hinweis 5: Die Geräte mit den **RS** Best.-Nr. 239-4335, 239-4313 und 239-4329 verfügen über alle 28 Signaltöne.

Technische Daten

Produkttyp	**Schallgeber***	**Schallgeber mit abgestimmtem Ton***	**Alarm-Scheiben***
RS Best.-Nr.	430-091, 227-9999, 227-9983	626-141, 626-157, 626-135	627-728, 627-734
Betriebsspannung	12-30V AC/DC*	10-28V DC*	10-28V DC*
Betriebsstrom (typisch)	8-15mA DC oder 14-25mA AC	5-32mA	3-30mA .
Schalldruckpegel in 1m Abstand	79-107dB (A)	79-106dB (A)	82-102dB (A)
Frequenz	440-2850Hz	440-2850Hz	440-2850Hz
Betriebstemperatur	-40°C bis +80°C	-40°C bis +80°C	-40°C bis +80°C
	*Betrieb bis min. 8V AC/DC mit verringerter Lautstärke möglich	*Betrieb bis min. 6V DC mit verringerter Lautstärke möglich **Note:** Hinweis: 626-157 nur 800/970Hz	*Betrieb bis min. 6V DC mit verringerter Lautstärke möglich

Produkttyp	**Schallgeber mit hoher Lautstärke (DC)***	**Schallgeber mit hoher Lautstärke (AC)***
RS Best.-Nr.	190-5726, 190-5732	626-113, 626-129
Betriebsspannung	110-28V DC*	86-264V AC
Betriebsstrom (typisch)	3-30mA	12-40mA
Schalldruckpegel in 1m Abstand	82-110dB (A)	87-113dB (A)
Frequenz	440-2850Hz	440-2850Hz
Betriebstemperatur	-40°C bis +80°C	-40°C bis +80°C

*****Betriebsstrom und Lautstärke sind von der Betriebsspannung und dem ausgewählten Signalton abhängig.

Produkttyp	**Schallgeber/Blitzleuchten**	**Schallgeber/Blitzleuchten**
RS Best.-Nr.	190-5669	190-5653, 190-5647, 239-4313, 239-4329 & 239-4335
Betriebsspannung	9-15V DC	18-28V DC
Betriebsstrom (im Mittel)	110mA	68mA
Schalldruckpegel in 1m Abstand	104dB (A)	101dB (A)
Frequenz	2400-2850Hz	800-970Hz
Betriebstemperatur	-10°C bis +55°C	-10°C bis +55°C **Hinweis:** 239-4313, 239-4329, 239-4335 auf Signalton 3 eingestellt, andere Signaltöne mit Schalter wählbar

RS Components haftet nicht für Verbindlichkeiten oder Schäden jedweder Art (ob auf Fahrlässigkeit von RS Components zurückzuführen oder nicht), die sich aus der Nutzung irgendwelcher der in den technischen Veröffentlichungen von **RS** enthaltenen Informationen ergeben.

E

Código RS.

430-091, 285-2645, 285-2651, 626-113, 626-129, 626-135, 626-141, 626-157, 627-728, 627-734, 190-5647, 190-5653, 190-5669, 190-5726, 190-5732, 227-9999, 227-9983, 239-4313, 239-4329 & 239-4335

Introducción

Los avisadores producen las bajas frecuencias exigidas por BS5839 Pt. 1. Las versiones en corriente continua están polarizadas para la supervisión de la línea y cuentan con la posibilidad de emitir un segundo tono mediante la incorporación de un tercer cable. Las unidades combinadas de baliza y avisador y la unidad de instalación con brida son de dos tonos y utilizan los tonos 3 y 14 para 24 V y los tonos 5 y 4 para la unidad de 12 V.

N.º	Tonos	2.º tono	Código 12345	Descripción	Valores típicos de corriente (mA)		Intensidad acústica típica +/-2 dB (A) a 1 m	
					12V	24V	12V	24V
1	Alternating tones 800/970 a 1⁄4 sec.	14	11111		8	16	96	103
2	Barrido de 800/970 Hz a 7 Hz	14	11110	Barrido rápido (BF) BS5839 Sección 1 1988	8	16	93	100
3	Barrido de 800/900 Hz a 1 Hz	14	11101	Barrido medio (BF) BS5839 Sección 1 1988	8	16	93	100
4	Continuo a 2.850 Hz	14	11100		14	30	104	111
5	Barrido de 2.400-2.850 Hz a 7 Hz	4	11011	Barrido rápido	16	28	99	106
6	Barrido de 2.400-2.850 a 1 Hz	4	11010		15	28	99	106
7	Sonido estridente lento	14	11001	Sonido estridente lento	10	18	93	100
8	Barrido de 1.200-500 Hz a 1 Hz	14	11000	Tono de ruido	7	14	92	98
9	Tonos alternos de 2.400/2.850 2 Hz	4	10111		17	28	102	109
10	Tono intermitente de 970 Hz a 1 Hz	14	10110	Alarma de reserva (BF) BS5839 Sección 1 1988	7	10	92	100
11	Tonos alternos 800/970 Hz a 1 Hz	14	10101	BS5839 Sección 1 1988	8	16	97	103
12	Tono intermitente de 2.850 Hz a 1 Hz	4	10100	Alarma de reserva (AF)	12	22	103	110
13	970 Hz a 1⁄4 s on / 1 s off	14	10011	BS5839 Sección 1 1988	3	6	93	100
14	Continuo a 970 Hz	14	10010	BS5839 Sección 1 1988	9	18	99	105
15	554 Hz para 100 ms y 440 Hz para 400 ms	14	10001	Sonido de incendio francés	5	10	88	94
16	Intermitente, 660 Hz, 150 ms ON/150 ms Off	16	10000	Tono de alarma sueco	4	7	87	92
17	IIntermitente, 660 Hz para 1,8 s On/1,8 s Off	17	01111	Tono de alarma sueco	5	10	89	95
18	Intermitente, 660 Hz para 6,5 s On/13 s Off	18	01110	Tono de alarma sueco	6	12	89	95
19	Continuo 660 Hz	19	01101	Tono de alarma sueco	6	12	89	95
20	Alterno 554/440 Hz a 1 Hz	20	01100	Tono de alarma sueco	5	11	89	95
21	Intermitente, 660 Hz a 1 Hz	21	01011	Tono de alarma sueco	4	8	87	93
22	Intermitente, 2.850 Hz, 150 ms ON/100 ms Off	14	01010	Empalme en cruz de Pelican	11	20	102	109
23	Barrido de 800-970 Hz a 50 Hz	14	01001	Baja frecuencia y zumbido BS5839 Sección 1 1988	8	16	92	98
24	Barrido de 2.400-2.850 Hz a 50 Hz	4	01000	Zumbido de alta frecuencia	12	23	99	107
25	Intermitente, 970 Hz, 500 ms ON/500 ms Off	25	00111	ISO 8201 Baja frecuencia BS5839 Sección 1 1988	7	12	97	103
26	Intermitente, 2.850 Hz, 500 ms ON/500 ms Off	26	00110	ISO 8201 Alta frecuencia	10	18	102	109
27	Continuo a 4 kHz	27	00101		16	33	90	98
28	Tonos alternos 800/970 a 2 Hz	10	00100	FP1063.1 - Telecom	8	15	96	103
29	Alterno 988/645 a 2 Hz	988Hz	00011	Tonos sinfonía	13	19	94	101
30	Alternating 510/610 at 2Hz	510Hz	00010	Microprocesador Squashni	9	13	91	97
31	Barrido de 300-1.200 1 Hz	31	00001		13	19	91	98
32	Continuo a 4 kHz	27	00101		16	33	90	98

Notas: tolerancia de la frecuencia +/- 0,15%

Nota 1: los niveles de sonido para los código **RS** 626-141, 626-157, 626-135 y 430-091 se encuentran en una franja de 5 dB por debajo de los niveles de la tabla anterior.
Nota 2: los código **RS** 626-141, 626-135, 430-091 y 227-9.983 sólo cuentan con los sonidos de 1 a 28.
Nota 3: si conecta el terminal del 2.º tono al positivo (+) dañará el circuito irreversiblemente.
Nota 4: los código **RS** 239-4313 y 239-4329 sólo cuentan con los tonos 3 y 14.
Nota 5: los código **RS** 239-4335, 239-4313 y 239-4329 disponen de los 28 tonos.

Especificaciones técnicas

Tipo de producto	**Avisadores***	**Avisadores de tonos adaptados***	**Discos de sonido***
Código **RS**	430-091, 227-9999, 227-9983	626-141, 626-157, 626-135	627-728, 627-734
Límites de tensión	12-30 V c.a./c.c. *	10-28 V c.c.*	10-28 V c.c.*
Corriente (valores típicos)	8-15 mA c.c. o 14-25 mA c.a.	5-32 mA	3-30 mA
Nivel acústico a 1 m	79-107 dB (A)	79-106 dB (A)	82-102 dB (A)
Frecuencia	440-2.850 Hz	440-2.850 Hz	440-2.850 Hz
	*funcionamiento a hasta 8 V c.a./c.c. posible con salida reducida	*funcionamiento a hasta 6 V c.c. posible con salida reducida **Nota:** sólo para 626-157 a 800/970 Hz	*funcionamiento a hasta 6 V c.c. posible con salida reducida

Tipo de producto	**Avisadores de alto rendimiento (c.c.)***	**Avisadores de alto rendimiento (c.a.)***
Código **RS**	190-5726, 190-5732	626-113, 626-129
Límites de tensión	10-28 V c.c.*	86-264 V c.a.
Corriente (valores típicos)	3-30 mA	12-40 mA
Nivel acústico a 1 m	82-110 dB (A)	87-113 dB (A)
Frecuencia	440-2.850 Hz	440-2.850 Hz
Temperatura durante el funcionamiento	-40 °C a +80 °C	-40 °C a +80 °C

*****La salida de corriente y de sonido depende de la tensión del suministro de alimentación y del tono seleccionado

Tipo de producto	**Baliza / Avisadores**	**Baliza / Avisadores**
Código **RS**	190-5669	190-5653, 190-5647, 239-4313, 239-4329 & 239-4335
Límites de tensión	9- l 5 V c.c.	18-28 V c.c.
Corriente (valores medios)	110 mA	68 mA
Nivel acústico a 1 m	104 dB (A)	101 dB (A)
Frecuencia	2.400-2.850 Hz	800-970 Hz
Temperatura durante el funcionamiento	-10 °C a +55 °C	-10 °C a +55 °C **Nota:** 239-4313, 239-4329,239-4335 definidos con el tono 3, otros pueden seleccionarse con el conmutador

RS Components no será responsable de ningún daño o responsabilidad de cualquier naturaleza (cualquiera que fuese su causa y tanto si hubiese mediado negligencia de RS Componentscomo si no) que pudiese derivar del uso de cualquier información incluida en la documentación técnica de **RS**.

F

Code commande RS.

430-091, 285-2645, 285-2651, 626-113, 626-129, 626-135, 626-141, 626-157, 627-728, 627-734, 190-5647, 190-5653, 190-5669, 190-5726, 190-5732, 227-9999, 227-9983, 239-4313, 239-4329 & 239-4335

Introduction

Les sonneries délivrent les basses fréquences requises par la norme BS 5839, 1e partie. Les versions sous courant continue sont polarisées pour permettre la surveillance de la ligne, et une deuxième sonnerie peut être choisie en connectant un troisième fil. Les unités combinées de sonnerie et de signal lumineux et l'unité de montage à bride fonctionnent sur deux sonneries seulement : 3 et 14 pour le modèle sous 24 V et 5 et 4 sous 12 V.

N°	Sonneries	2e sonnerie	Code 12345	Description	Intensité typique (mA)		Volume de pression acoustique typique ± 2 dB(A) à 1 mètre	
					12V	24V	12V	24V
1	Sonneries alternées à 1⁄4 sec.	14	11111		8	16	96	103
2	Balayage de fréquences 800/970 Hz à 7 Hz	14	11110	Balayage de fréquences rapide (BF) BS5839 1e Partie 1988	8	16	93	100
3	Balayage de fréquences 800/900 Hz à 1 Hz			Balayage de fréquences moyen (BF) BS5839 1e partie 1998	8	16	93	100
4	Continue à 2850 Hz	14	11100		14	30	104	111
5	Balayage de fréquences 2400/2850 Hz à 7 Hz	4	11011	Balayage de fréquences rapide	16	28	99	106
6	Balayage de fréquences 2400/2850 Hz à 1 Hz	4	11010		15	28	99	106
7	Succession lente	14	11001	Succession lente	10	18	93	100
8	Balayage de fréquences 1200/500 Hz à 1 Hz	14	11000	Sonnerie DIN	7	14	92	98
9	Sonneries alternées 2400/2850 à 2 Hz	4	10111		17	28	102	109
10	Sonnerie intermittente 970 Hz à 1 Hz	14	10110	Alarme de secours (BF) BS5839 1e Partie 1988	7	10	92	100
11	Sonneries alternées 800/970 Hz à 1 Hz	14	10101	BS5839 1e Partie 1988	8	16	97	103
12	Sonnerie intermittente 2850 Hz à 1 Hz	4	10100	Alarme de secours (HF)	12	22	103	110
13	970 Hz marche 1/4 s - arrêt 1 s	14	10011	BS5839 1e Partie 1988	3	6	93	100
14	Continue à 970 Hz	14	10010	BS5839 1e Partie 1988	9	18	99	105
15	554 Hz pendant 100 ms et 440 Hz pendant 400 ms	14	10001	Sirène d'incendie française	5	10	88	94
16	Intermittente 660 Hz marche 150 ms - arrêt 150 ms	16	10000	Sonnerie d'alarme suédoise	4	7	87	92
17	Intermittente 660 Hz marche 1,8 s - arrêt 1,8 s	17	01111	Sonnerie d'alarme suédoise	5	10	89	95
18	Intermittente 660 Hz marche 6,5 s - arrêt 13 s	18	01110	Sonnerie d'alarme suédoise	6	12	89	95
19	Continue 660 Hz	19	01101	Sonnerie d'alarme suédoise	6	12	89	95
20	Alternée 554/440 Hz à 1 Hz	20	01100	Sonnerie d'alarme suédoise	5	11	89	95
21	Intermittente 660 Hz à 1 Hz	21	01011	Sonnerie d'alarme suédoise	4	8	87	93
22	Intermittente 2850 Hz marche 150 ms- arrêt 100 ms	14	01010	Pelican Crossing	11	20	102	109
23	Balayage de fréquences 800/970 Hz à 50 Hz	14	01001	Ronfleur basse fréquence BS5839 1e partie 1988	8	16	92	98
24	Balayage de fréquences 2400/2850 Hz à 50 Hz	4	01000	Ronfleur haute fréquence	12	23	99	107
25	Intermittente 970 Hz marche 500 ms - arrêt 500 ms	25	00111	ISO 8201 basse fréquence BS5839 1e partie 1988	7	12	97	103
26	Intermittente 2850 Hz marche 500 ms-							
	arrêt 500 ms	26	00110	ISO 8201 Haute fréquence	10	18	102	109
27	Continue à 4 kHz	27	00101		16	33	90	98
28	Sonneries alternées 800/970 Hz à 2 Hz	10	00100	FP1063.1 - Telecom	8	15	96	103
29	Alternée 988/645 Hz à 2 Hz	988Hz	00011	Sonneries Symphoni	13	19	94	101
30	Alternée 510/610 Hz à 2 Hz	510Hz	00010	Microprocesseur Squashni	9	13	91	97
31	Balayage de fréquences 300/1200 Hz à 1 Hz	31	00001		13	19	91	98
32	Continue à 4 kHz	27	00101		16	33	90	98

Remarques : Tolérance des fréquences ± 0,15 %

Remarque 1 : Les niveaux sonores des code commande **RS** 626-141, 626-157, 626-135 et 430-091 sont inférieures de 5 dB environ aux valeurs indiques dans le tableau.
Remarque 2 : Les code commande **RS** 626-141, 626-135, 430-091 et 227-9983 ne produisent que les sonneries 1 à 28.
Remarque 3 : La connexion de la borne de deuxième sonnerie sur le conducteur positif détériore définitivement les circuits.
Remarque 4 : Les code commande **RS** 239-4313 et 239-4329 ne produisent que les sonneries 1 à 14.
Remarque 5 : Les code commande **RS** RS 239-4335, 239-4313 et 239-4329 peuvent produire l'ensemble des 28 sonneries.

Caractéristiques techniques

Type de produit	Sonneries*	Sonneries à tonalité accordée*	Disques de sirène*
Code commande **RS**	430-091, 227-9999, 227-9983	626-141, 626-157, 626-135	627-728, 627-734
Plage de tensions	12-30 V alternatif/continu *	10-28 V continu*	10-28 V continu*
Intensité de fonctionnement (typique)	8-15 mA (continu) ou 14-25 mA (alternatif)	5-32 mA	3-30 mA
Volume sonore à 1 m	79-107 dB(A)	79-106 dB(A)	82-102 dB(A)
Fréquence	440-2850 Hz	440-2850 Hz	440-2850 Hz
Température de fonctionnement	-40°C à +80°C	-40°C à +80°C	-40°C à +80°C
	*fonctionnement jusqu'à 8 V alternatif/continu possible avec baisse du volume	*fonctionnement jusqu'à 6 V continu possible avec baisse du volume **Remarque :** 626-157 800/970 Hz seulement	* fonctionnement jusqu'à 6 V continu possible avec baisse du volume

Type de produit	Sonneries à volume élevé (courant continu)*	Sonneries à volume élevé (courant continu)*
Code commande **RS**	190-5726, 190-5732	626-113, 626-129
Plage de tensions	10-28 V continu*	86-264 V alternatif
Intensité de fonctionnement (typique)	3-30 mA	12-40 mA
Volume sonore à 1 m	82-110 dB(A)	87-113 dB(A)
Fréquence	440-2850 Hz	440-2850 Hz
Température de fonctionnement	-40°C à +80°C	-40°C à +80°C

* L'intensité et le volume sonore dépendent de la tension d'alimentation et de la sonnerie sélectionnée.

Type de produit	Voyants lumineux avec sonnerie	Voyants lumineux avec sonnerie
Code commande **RS**	190-5669	190-5653, 190-5647, 239-4313, 239-4329 & 239-4335
Plage de tensions	9-15 V continu	18-28 V continu
Intensité de fonctionnement (moyenne)	110 mA	68 mA
Volume sonore à 1 m	104 dB(A)	101 dB(A)
Fréquence	2400-2850 Hz	800-970 Hz
Température de fonctionnement	-10°C à +55°C	-10°C à +55°C
		Remarque : 239-4313, 239-4329, 239-4335 réglés sur sonnerie 3, autres sonneries sélectionnables par commutateur

La société RS Components n'est pas responsable des dettes ou pertes de quelle que nature que ce soit (quelle qu'en soit la cause ou qu'elle soit due ou non à la négligence de la société RS Components) pouvant résulter de l'utilisation des informations données dans la documentation technique de **RS**.

I

RS Codici.

430-091, 285-2645, 285-2651, 626-113, 626-129, 626-135, 626-141, 626-157, 627-728, 627-734, 190-5647, 190-5653, 190-5669, 190-5726, 190-5732, 227-9999, 227-9983, 239-4313, 239-4329 & 239-4335

Introduzione

Gli avvisatori acustici forniscono basse frequenze conformi alle normative BS5839 Pt. 1. Le versioni cc sono polarizzate per il monitoraggio di linea e sono dotate di un'opzione per il secondo tono tramite un terzo cavo. L'unità combinata con allarme acustico e l'unità con montaggio a flangia hanno solo due toni (3 e 14 per unità a 24V e 5 e 4 per unità a 12V).

N.	Toni	Secondo tono	Codice 12345	Descrizione	Corrente tipica (mA)		S.P.L tipico +/-2dB (A) a 1M	
					12V	24V	12V	24V
1	Toni alternati 800/970 a 1⁄4 sec.	14	11111		8	16	96	103
2	Scansione 800/970Hz a 7Hz	14	11110	Scansione rapida (LF) BS5839 Parte 1 1988	8	16	93	100
3	Scansione 800/900Hz a 1Hz	14	11101	Scansione media (LF) VA5839 Parte 1 1998	8	16	93	100
4	Continua a 2850Hz	14	11100		14	30	104	111
5	Scansione 2400-2850Hz a 7Hz	4	11011	Scansione rapida	16	28	99	106
6	Scansione 2400-2850 a 1Hz	4	11010		15	28	99	106
7	Segnale lento	14	11001	Segnale lento	10	18	93	100
8	Scansione 1200-500Hz a 1Hz	14	11000	Tono din	7	14	92	98
9	Toni alternati 2400/2850 2 Hz	4	10111		17	28	102	109
10	Tono intermittente 970Hz a 1Hz	14	10110	Allarme di backup (LF) BS5839 Parte 1 1988	7	10	92	100
11	Toni alternati 800/970Hz a 1Hz	14	10101	BS5839 Parte 1 1988	8	16	97	103
12	Tono intermittente a 2850Hz a 1Hz	4	10100	Allarme di backup (alta freq.)	12	22	103	110
13	970Hz a 1/4S on / 1S off	14	10011	BS5839 Parte 1 1988	3	6	93	100
14	Continua a 970Hz	14	10010	BS5839 Parte 1 1988	9	18	99	105
15	554Hz per 100mS e 440Hz per 400ms	14	10001	Allarme anti-incendio francese	5	10	88	94
16	Intermittente 660Hz 150mS ON/150mS Off	16	10000	Tono allarme svedese	4	7	87	92
17	Intermittente 660Hz per 1.8S On/1.8S Off	17	01111	Tono allarme svedese	5	10	89	95
18	Intermittente 660Hz per 6.5S On/13S Off	18	01110	Tono allarme svedese	6	12	89	95
19	Continuo 660Hz	19	01101	Tono allarme svedese	6	12	89	95
20	Alternato 554/440Hz a 1Hz	20	01100	Tono allarme svedese	5	11	89	95
21	Intermittente 660Hz a 1Hz	21	01011	Tono allarme svedese	4	8	87	93
22	Intermittente 2850Hz 150mS On/100mS Off	14	01010	Pelican Crossing	11	20	102	109
23	Scansione 800-970Hz a 50Hz	14	01001	Cicalino a bassa frequenza BS5839 Parte 1 1988	8	16	92	98
24	Scansione 2400-2.850Hz a 50Hz	4	01000	Cicalino ad alta frequenza	12	23	99	107
25	Intermittente 970Hz 500mS On/500mS Off	25	00111	ISO 8201 bassa frequenza BS5839 Parte 1 1988	7	12	97	103
26	Intermittente 2.850Hz 500mS On/500mS Off	26	00110	ISO 8201 Alta frequenza	10	18	102	109
27	Continua a 4kHz	27	00101		16	33	90	98
28	Toni alternati 800/970 a 2Hz	10	00100	FP1063.1 - Telecom	8	15	96	103
29	Alternato 988/645 a 2Hz	988Hz	00011	Toni Symphoni	13	19	94	101
30	Alternato 510/610 a 2Hz	510Hz	00010	Microprocessore Squashni	9	13	91	97
31	Scansione 300-1200 a 1Hz	31	00001		13	19	91	98
32	Continuo a 4kHz	27	00101		16	33	90	98

Nota: Tolleranza di frequenza +/- 0.15%

Nota 1: I livelli acustici per i codici **RS** 626-141, 626-157, 626-135 e 430-091 sono 5dB inferiori rispetto alla tabella precedente.
Nota 2: I codici **RS** 626-141, 626-135, 430-091, 227-9983 contengono solo i suoni da 1 a 28.
Nota 3: Il collegamento del terminale del secondo tono a +Ve danneggerà irreparabilmente il circuito.
Nota 4: I codici **RS** 239-4313 & 239-4329 hanno solo i toni 3 & 14.
Nota 5: I codici **RS** 239-4335, 239-4313 e 239-4329 hanno tutti e 28 i toni

Specifiche tecniche

Tipo di prodotto	**Avvisatori acustici***	**Avvisatori acustici a toni corrispondenti***	**Dischi acustici***
Codici **RS**	430-091, 227-9999, 227-9983	626-141, 626-157, 626-135	627-728, 627-734
Gamma di tensione	12-30Vca/cc *	10-28Vcc*	10-28Vcc*
Corrente di esercizio (tipica)	8-15mA cc o 14-25mA ca	5-32mA	3-30mA.
Livello acustico @ 1m	79-107dB (A)	79-106dB (A)	82-102dB (A)
Frequenza	440-2.850Hz	440-2.850Hz	440-2.850Hz
Temperatura di funzionamento	da -40°C a +80°C funzionamento fino a 8Vca/cc possibile con uscita ridotta	da -40°C a +80°C *funzionamento fino a 6Vdc possibile con uscita ridotta **Nota:** solo 626-157 800/970Hz	da -40°C a +80°C *funzionamento fino a 6Vdc possibile con uscita ridotta

Tipo di prodotto	**Avvisatori acustici ad alta potenza (cc)***	**Avvisatori acustici ad alta potenza (ca)***
Codici **RS**	190-5726, 190-5732	626-113, 626-129
Gamma di tensione	10-28Vcc*	86-264Vca
Corrente di esercizio (tipica)	3-30mA	12-40mA
Livello acustico @ 1m	82-110dB (A)	87-113dB (A)
Frequenza	440-2.850Hz	440-2.850Hz
Temperatura di funzionamento	da -40°C a +80°C	da -40°C a +80°C

*****Le uscite di corrente e sonora dipendono dalla tensione di alimentazione e dal tono selezionati

Tipo di prodotto	**Allarmi acustici**	**Allarmi acustici**
Codici **RS**	190-5669	190-5653, 190-5647, 239-4313, 239-4329 & 239-4335
Gamma di tensione	9- l 5Vcc	18-28Vcc
Corrente di esercizio (media)	110mA	68mA
Livello acustico @ 1m	104dB (A)	101dB (A)
Frequenza	2400-2.850Hz	800-970Hz
Temperatura di funzionamento	da -10°C a +55°C	da -10°C a +55°C **Nota:** 239-4313, 239-4329, 239-4335 impostato sul tono 3, altri toni selezionabili mediante interruttore

La RS Components non si assume alcuna responsabilità in merito a perdite di qualsiasi natura (di qualunque causa e indipendentemente dal fatto che siano dovute alla negligenza della RS Components), che possono risultare dall'uso delle informazioni fornite nella documentazione tecnica.

DK **RS Varenr**

430-091, 285-2645, 285-2651, 626-113, 626-129, 626-135, 626-141, 626-157, 627-728, 627-734, 190-5647, 190-5653, 190-5669, 190-5726, 190-5732, 227-9999, 227-9983, 239-4313, 239-4329 & 239-4335

Præsentation

Lydgiverne er lavfrekvente i overensstemmelse med BS5839 pkt. 1. Dc-versionerne er polariserede til linieovervågning og giver mulighed for anden tone med en tredje ledning. Det kombinerede lyd- og blinklyssignal samt den flangemonterede enhed er totonede, og de bruger 3 og 14 til 24 V-enheden og tonerne 5 og 4 til 12 V-enheden.

Nr.	Toner	2. tone	Kode 12345	Beskrivelse	Typisk I strømforsyning (mA)		Typisk S.P.L +/-2dB (A) ved 1M	
					12V	24V	12V	24V
1	Variable toner 800/970 ved 1⁄4 sec.	14	11111		8	16	96	103
2	Dut 800/970 Hz ved 7 Hz	14	11110	Hurtige dut (LF) BS5839 del 1, 1988	8	16	93	100
3	Dut 800/900 Hz ved 1 Hz	14	11101	Medium dut (LF) VA5839 del 1, 1998	8	16	93	100
4	Kontinuerligt ved 2850 Hz	14	11100		14	30	104	111
5	Dut 2400-2850Hz ved 7Hz	4	11011	Hurtige dut	16	28	99	106
6	Dut 2400-2850 ved 1Hz	4	11010		15	28	99	106
7	Langsomme hyl	14	11001	Langsomme hyl	10	18	93	100
8	Dut 1200-500 Hz ved 1Hz	14	11000	Din-tone	7	14	92	98
9	Variable toner 2400/2850 2 Hz	4	10111		17	28	102	109
10	Diskontinuerlig tone på 970Hz ved 1Hz	14	10110	Backup-alarm (LF) BS5839 del 1, 1988	7	10	92	100
11	Variable toner 800/970 Hz ved 1 Hz	14	10101	BS5839 del 1 1988	8	16	97	103
12	Diskontinuerlig tone ved 2850 Hz ved 1Hz	4	10100	Backup-alarm (HF)	12	22	103	110
13	970 Hz i 1/4S Til / 1S fra	14	10011	BS5839 del 1, 1988	3	6	93	100
14	Kontinuerligt ved 970 Hz	14	10010	BS5839 del 1, 1988	9	18	99	105
15	554Hz til 100mS og 440 Hz i 400 ms	14	10001	Fransk brandalarm	5	10	88	94
16	Diskontinuerlig 660 Hz 150mS Til/150mS Fra	16	10000	Svensk alarmtone	4	7	87	92
17	Diskontinuerlig 660 Hz i 1,8S Til/1.8S Fra	17	01111	Svensk alarmtone	5	10	89	95
18	Diskontinuerlig 660 Hz i 6.5S Til/13S Fra	18	01110	Svensk alarmtone	6	12	89	95
19	Kontinuerlig 660Hz	19	01101	Svensk alarmtone	6	12	89	95
20	Variabel 554/440 Hz ved 1Hz	20	01100	Svensk alarmtone	5	11	89	95
21	Diskontinuerlig 660 Hz ved 1Hz	21	01011	Svensk alarmtone	4	8	87	93
22	Diskontinuerlig 2850 Hz 150mS Til/100mS Fra	14	01010	Pelikantone	11	20	102	109
23	Dut 800-970 Hz ved 50Hz	14	01001	Lavfrekvent summen BS5839 del, 1 1988	8	16	92	98
24	Dut 2400-2850 Hz ved 50Hz	4	01000	Højfrekvent summen	12	23	99	107
25	Diskontinuerlig 970 Hz 500 mS Til/500 mS Fra	25	00111	ISO 8201 lavfrekvens BS5839 del 1, 1988	7	12	97	103
26	Diskontinuerlig 2850 Hz 500 mS Til/500 mS Fra	26	00110	ISO 8201 højfrekvens	10	18	102	109
27	Kontinuerligt ved 7 kHz	27	00101		16	33	90	98
28	Variable toner 800/970 ved 2Hz	10	00100	FP1063.1 - Telecom	8	15	96	103
29	Variable 988/645 ved 2Hz	988Hz	00011	Symfonitoner	13	19	94	101
30	Variable 510/610 ved 2Hz	510Hz	00010	Squashni microprocessor	9	13	91	97
31	Dut 300-1200 ved 1Hz	31	00001		13	19	91	98
32	Kontinuerligt ved 7 kHz	27	00101		16	33	90	98

Bemærkninger: Frekvenstolerance +/- 0,15%

Bem. 1: Lydstyrkerne for **RS**-varenr. 626-141, 626-157, 626-135 og 430-091 ligger omkring 5 dB lavere end de i ovenstående tabel angivne værdier.
Bem. 2: **RS** varenr. 626-141, 626-135, 430-091, 227-9983 contain sounds 1 to 28 only.
Bem. 3: Tilslutning af 2. tones klemme til +Ve beskadiger kredsløbet permanent.
Bem. 4: **RS** varenr. 239-4313 & 239-4329 har kun tonerne 3 og 14.
Bem. 5: **RS** varenr. 239-4335, 239-4313 og 239-4329 har alle 28 toner.

Tekniske data

Technical specification

Produkttype	**Lydgivere***	**Toner passende hertil***	**Lyddiske***
RS varenr.	430-091, 227-9999, 227-9983	626-141, 626-157, 626-135	627-728, 627-734
Spændingsområde	12-30 Vac/dc *	10-28 Vdc*	10-28 Vdc*
Løbende strømforsyning (typisk)	8-15 mA dc eller 14-25 mA ac	5-32 mA	3-30 mA
Lydniveau ved 1 m	79-107 dB (A)	79-106 dB (A)	82-102 dB (A)
Frekvens	440-2850 Hz	440-2850 Hz	440-2850 Hz
Driftstemperatur	-40°C til +80°C	-40°C til +80°C	-40°C til +80°C
	*drift ned til 8 Vac/dc mulig med reduceret output	*drift ned til 6 Vdc mulig med reduceret output	*drift ned til 6 Vdc mulig med reduceret output
		Bemærk: Kun 626-157 800/970 Hz	

Produkttype	**Højtydende lydgivere (dc)***	**Højtydende lydgivere (ac)***
RS varenr	190-5726, 190-5732	626-113, 626-129
Spændingsområde	10-28 Vdc*	86-264 Vac
Løbende strømforsyning (typisk)	3-30 mA	12-40 mA
Lydniveau ved 1 m	82-110 dB (A)	87-113 dB (A))
Frekvens	440-2850 Hz	440-2850 Hz
Driftstemperatur	-40°C til +80°C	-40°C til +80°C

*****Strømforsyning og lyd afhænger af den valgte spænding og tone

Produkttype	**Blinklys-/lydsignaler**	**Blinklys-/lydsignaler**
RS varenr	190-5669	190-5653, 190-5647, 239-4313, 239-4329 & 239-4335
Spændingsområde	9- l 5 Vdc	18-28 Vdc
Løbende strømforsyning (gns.)	110mA	68mA
Lydniveau ved 1 m	104 dB (A)	101 dB (A)
Frekvens	2400-2850 Hz	800-970 Hz
Driftstemperatur	-10°C til +55°C	-10°C til +55°C
		Bemærk: 239-4313, 239-4329, 239-4335 indstilles til tone 3, andre tonerkontakter kan vælges

RS Components frasiger sig ethvert ansvar eller økonomisk tab (uanset årsag og uanset, om dette måtte skyldes RS Components' uagtsomhed), der opstår, som følge af brugen af oplysningerne i RS' tekniske materiale

NL

RS Voorraadnummer

430-091, 285-2645, 285-2651, 626-113, 626-129, 626-135, 626-141, 626-157, 627-728, 627-734, 190-5647, 190-5653, 190-5669, 190-5726, 190-5732, 227-9999, 227-9983, 239-4313, 239-4329 & 239-4335

Introductie

De signaalgevers geven de lage frequenties zoals vereist volgens BS5839 deel 1. De gelijkstroomversies zijn voor lijnbewaking gepolariseerd en hebben als optie een tweede toon via een derde draad. De gecombineerde signaalgevers met zwaailicht en de het model voor flensmontage zijn alleen tweetonig, ze gebruiken de tonen 3 en 14 bij het 24V-model, en de tonen 5 en 4 bij het 12V-model.

Nummer	Tonen	2e toon	Code 12345	Omschrijving	Nominale stroom (mA)		Typische S.P.L +/-2dB (A) bij 1M	
					12V	24V	12V	24V
1	Wisselende tonen 800/970 bij 1⁄4 sec.	14	11111		8	16	96	103
2	Fluctuerend 800/970Hz bij 7Hz	14	11110	Snel fluctuerend (LF) BS5839 deel 1 1988	8	16	93	100
3	Fluctuerend 800/900Hz bij 1Hz	14	11101	Middelmatig fluctuerend (LF) VA5839 deel 1 1998	8	16	93	100
4	Continu bij 2850Hz	14	11100		14	30	104	111
5	Fluctuerend 2400/-2850Hz bij 7Hz	4	11011	Snelle fluctuatie	16	28	99	106
6	Fluctuerend 2400/-2850Hz bij 1Hz	4	11010		15	28	99	106
7	Langzaam krassend	14	11001	Langzaam krassend	10	18	93	100
8	Fluctuerend 1200-500Hz bij 1Hz	14	11000	Lawaaitoon	7	14	92	98
9	Wisselende tonen 2400/2850 2 Hz	4	10111		17	28	102	109
10	Onderbroken toon van 970 Hz bij 1 Hz	14	10110	Back-up-alarm (LF) BS5839 deel 1 1988	7	10	92	100
11	Wisselende tonen 800/970Hz bij 1 Hz	14	10101	BS5839 deel 1 1988	8	16	97	103
12	Onderbroken toon van 2850Hz bij 1Hz	4	10100	Back-up-alarm (HF)	12	22	103	110
13	970Hz bij 1/4s aan / 1s uit	14	10011	BS5839 deel 1 1988	3	6	93	100
14	Continu bij 970Hz	14	10010	BS5839 deel 1 1988	9	18	99	105
15	554Hz - 100ms en 440Hz - 400ms	14	10001	Frans brandalarm	5	10	88	94
16	Onderbroken 660Hz 150ms aan/150ms uit	16	10000	Zweeds alarm	4	7	87	92
17	Onderbroken 660Hz gedurende 1,8s aan/1,8s uit	17	01111	Zweeds alarm	5	10	89	95
18	Onderbroken 660Hz gedurende 6,5s aan/13s uit	18	01110	Zweeds alarm	6	12	89	95
19	Continu 660Hz	19	01101	Zweeds alarm	6	12	89	95
20	Wisselend 554/440Hz bij 1Hz	20	01100	Zweeds alarm	5	11	89	95
21	Onderbroken 660Hz bij 1Hz	21	01011	Zweeds alarm	4	8	87	93
22	Onderbroken 2850Hz 150ms aan/100ms uit	14	01010	Oversteekplaats	11	20	102	109
23	Fluctuerend 800-970Hz bij 50Hz	14	01001	Laagtonige zoemtoon BS5839 deel 1 1988	8	16	92	98
24	Fluctuerend 2400-2850Hz bij 50Hz	4	01000	Hoogtonige zoemtoon	12	23	99	107
25	Onderbroken 970Hz 500ms aan/500ms uit	25	00111	ISO 8201 laagtonig BS5839 deel 1 1988	7	12	97	103
26	Onderbroken 2850Hz 500ms aan/500ms uit	26	00110	ISO 8201 hoogtonig	10	18	102	109
27	Continu bij 4kHz	27	00101		16	33	90	98
28	Wisselende tonen 800/970Hz bij 2 Hz	10	00100	FP1063.1 - Telecom	8	15	96	103
29	Wisselend 988/440Hz bij 2Hz	988Hz	00011	Symphonietonen	13	19	94	101
30	Wisselend 510/610Hz bij 2Hz	510Hz	00010	Squashni microprocessor	9	13	91	97
31	Fluctuerend 300-1200 bij 1Hz	31	00001		13	19	91	98
32	Continu bij 4kHz	27	00101		16	33	90	98

Opmerkingen: Frequentietolerantie +/- 0,15%

Opmerking 1: Geluidsniveaus voor **RS** voorraadnummers 626-141, 626-157, 626-135 en 430-091 bevinden zich in een gebied 5dB lager dan bovenstaande tabel.
Opmerking 2: **RS** voorraadnummers 626-141, 626-135, 430-091, 227-9983 bevatten alleen de geluiden 1 t/m 28.
Opmerking 3: Het verbinden van de aansluiting voor de tweede toon met +ve zal het circuit permanent beschadigen.
Opmerking 4: **RS** voorraadnummers 239-4313 en 239-4329 hebben alleen de tonen 3 en 14.
Opmerking 5: **RS** voorraadnummers 239-4335, 239-4313, en 239-4329 hebben alle 28 tonen

Technische gegevens

Producttype	**Signaalgevers***	**Signaalgevers met aangepast geluid***	**Geluidsschijven***
RS voorraadnummer(s)	430-091, 227-9999, 227-9983	626-141, 626-157, 626-135	627-728, 627-734
Spanningsbereik	12-30VAC/DC *	10-28VDC*	10-28VDC*
Bedrijfsstroom (nominaal)	8-15mA DC of 14-25mA AC	5-32mA	3-30mA .
Geluidsniveau op 1m	79-107dB (A)	79-106dB (A)	82-102dB (A)
Frequentie	440-2850Hz	440-2850Hz	440-2850Hz
Bedrijfstemperatuur:	-40°C t/m +80°C	-40°C t/m +80°C	-40°C t/m +80°C
	*werkt nog vanaf 8VAC/DC	*werkt nog vanaf 6VDC	*werkt nog vanaf 6VDC
	met verminderde opbrengst mogelijk	met verminderde opbrengst mogelijk	met verminderde opbrengst mogelijk
		Opmerking: alleen 626-157 800/970Hz	

Producttype	**Hoog-niveausignaalgevers (DC)***	**Hoog-niveausignaalgevers (AC)***
RS voorraadnummer(s)	190-5726, 190-5732	626-113, 626-129
Spanningsbereik	10-28VDC*	86-264VAC
Bedrijfsstroom (nominaal)	3-30mA	12-40mA
Geluidsniveau op 1m	82-110dB (A)	87-113dB (A)
Frequentie	440-2850Hz	440-2850Hz
Bedrijfstemperatuur	-40°C t/m +80°C	-40°C t/m +80°C

*****De stroom- en geluidsopbrengst hangen af van de geselecteerde spanning en toon

Producttype	**Zwaailichten/signaalgevers**	**Zwaailichten/signaalgevers**
RS voorraadnummer(s)	190-5669	190-5653, 190-5647, 239-4313, 239-4329 & 239-4335
Spanningsbereik	9- l 5VDC	18-28VDC
Bedrijfsstroom (gemiddeld)	110mA	68mA
Geluidsniveau op 1m	104dB (A)	101dB (A)
Frequentie	2400-2850Hz	800-970Hz
Bedrijfstemperatuur:	-10°C t/m +55°C	-10°C t/m +55°C
		Opmerking: 239-4313, 239-4329, 239-4335 is ingesteld op toon 3, andere tonen kunnen met de schakelaar ingesteld worden

RS Components accepteert geen aansprakelijkheid met betrekking tot enige verantwoordelijkheid of enig verlies (door welke oorzaak dan ook en al of niet te wijten aan nalatigheid van de zijde van RS Components) die zou kunnen ontstaan in verband met het gebruik van gegevens die in de technische documentatie van RS Components zijn opgenomen.

SE **RS Lagernummber**

430-091, 285-2645, 285-2651, 626-113, 626-129, 626-135, 626-141, 626-157, 627-728, 627-734, 190-5647, 190-5653, 190-5669, 190-5726, 190-5732, 227-9999, 227-9983, 239-4313, 239-4329 & 239-4335

Inledning

Sirenerna avger de låga ljudfrekvenser som krävs enligt BS 5839 del 1. Likspänningsversionerna är polariserade för linjeövervakning och har en andra ljudkaraktär tillgänglig via en tredje ledare. De kombinerade siren-/varningsfyrenheterna och den flänsmonterade enheten är enheter med två ljudkaraktärer, som endast använder ljudkaraktär 3 och 14 (24 V-enheten) respektive 4 och 5 (12 V-enheten).

Nr	Ljudkaraktär	Andra ljudkarak-tären	Kod 12345	Beskrivning	Typisk strömförbrukning (mA)		Typiskt ljudtryck +/-2dB (A) på 1 m avstånd	
					12V	24V	12V	24V
1	Alternerande toner 800/970 med 1⁄4 sec.	14	11111		8	16	96	103
2	Svep 800/970 Hz med svepfrekvens 7 Hz	14	11110	Snabbt svep (LF) BS 5839 del 1 1988	8	16	93	100
3	Svep 800/970 Hz med svepfrekvens 1 Hz	14	11101	Medelsnabbt svep (LF) BS 5839 del 1 1998	8	16	93	100
4	Kontinuerlig ton 2850 Hz	14	11100		14	30	104	111
5	Svep 2400–2850 Hz med svepfrekvens 7 Hz	4	11011	Snabbt svep	16	28	99	106
6	Svep 2400–2850 Hz med svepfrekvens 1 Hz	4	11010		15	28	99	106
7	Långsamt tjut	14	11001	Långsamt tjut	10	18	93	100
8	Svep 1200–500 Hz med svepfrekvens 1 Hz	14	11000	DIN-ton	7	14	92	98
9	Alternerande toner 2400/2850 Hz	4	10111		17	28	102	109
10	Intermittent ton 970 Hz med repetitionsfrekvens 1 Hz	14	10110	Reservlarm (LF) BS 5839 del 1 1988	7	10	92	100
11	Alternerande toner 800/970 Hz med växlingsfrekvens 1 Hz	14	10101	BS 5839 del 1 1988	8	16	97	103
12	Intermittent ton 2850 Hz med repetitionsfrekvens 1 Hz	4	10100	Reservlarm (HF)	12	22	103	110
13	970 Hz, 0,25 s till 1 s från	14	10011	BS 5839 del 1 1988	3	6	93	100
14	Kontinuerlig ton 970 Hz	14	10010	BS 5839 del 1 1988	9	18	99	105
15	554 Hz i 100 ms, 440 Hz i 400 ms	14	10001	Franskt brandlarm	5	10	88	94
16	Intermittent ton 660 Hz 150 ms till/150 ms från	16	10000	Svensk larmsignal	4	7	87	92
17	Intermittent ton 660 Hz 1,8 s till/1,8 s från	17	01111	Svensk larmsignal	5	10	89	95
18	Intermittent ton 660 Hz 6,5 s till/13 s från	18	01110	Svensk larmsignal	6	12	89	95
19	Kontinuerlig ton 660 Hz	19	01101	Svensk larmsignal	6	12	89	95
20	Alternerande toner 554/440 Hz med växlingsfrekvens 1 Hz	20	01100	Svensk larmsignal	5	11	89	95
21	Intermittent ton 660 Hz med repetitionsfrekvens 1 Hz	21	01011	Svensk larmsignal	4	8	87	93
22	Intermittent ton 2850 Hz 150 ms till/100 ms från	14	01010	Övergångsställe	11	20	102	109
23	Svep 800–970 Hz med svepfrekvens 50 Hz	14	01001	Lågfrekvenssummer BS 5839 del 1 1988	8	16	92	98
24	Svep 2400–2850 Hz med svepfrekvens 50 Hz	4	01000	Högfrekvenssummer	12	23	99	107
25	Intermittent ton 970 Hz 500 ms till/500 ms från	25	00111	ISO 8201 lågfrekvenssummer BS 5839 del 1 1988	7	12	97	103
26	Intermittent ton 2850 Hz 500 ms till/500 ms från	26	00110	ISO 8201 högfrekvens	10	18	102	109
27	Kontinuerlig ton 4 kHz	27	00101		16	33	90	98
28	Alternerande toner 800/970 Hz med växlingsfrekvens 2 Hz	10	00100	FP1063.1 - Telekom	8	15	96	103
29	Alternerande toner 988/645 Hz med växlingsfrekvens 2 Hz	988Hz	00011	Symphoni tones	13	19	94	101
30	Alternerande toner 510/610 Hz med växlingsfrekvens 2 Hz	510Hz	00010	Mikroprocessorljud	9	13	91	97
31	Svep 300–1200 Hz med svepfrekvens 1 Hz	31	00001		13	19	91	98
32	Kontinuerlig ton 4 kHz	27	00101		16	33	90	98

Anmärkningar: Frekvenstolerans ±15 %

Anm. 1: Ljudnivåer för **RS** artikelnr 626-141, 626-157, 626-135 och 430-091 är cirka 5 dB lägre än de i tabellen ovan angivna värdena.
Anm. 2: **RS** artikelnr 626-141, 626-135, 430-091, 227-9983 har endast ljudkaraktär 1–28.
Anm. 3: Bygling eller annan sammankoppling av andra ljudkaraktärens plint till +ve orsakar permanenta skador på kretsarna.
Anm. 4: **RS** artikelnr 239-4313 och 239-4329 har endast ljudkaraktär 3 och 14.
Anm. 5: **RS** artikelnummer 239-4335, 239-4313, 239-4329 har samtliga 28 ljudkaraktärer.

Tekniska data

Produkttyp	**Sirener***	**Sirener med matchad ljudkaraktär***	**Ljudskivor***
RS largernr	430-091, 227-9999, 227-9983	626-141, 626-157, 626-135	627-728, 627-734
Driftspänning	12–30 V AC/DC*	10–28 V DC*	10–28 V DC*
Driftström (typisk)	8–15 mA DC eller 14–25 mA AC	5–32 mA	3–30 mA .
Ljudnivå på 1 m avstånd	79–107 dB(A)	79–106 dB(A)	82–102 dB(A)
Frekvens	440–2850 Hz	440–2850 Hz	440–2850 Hz
Drifttemperatur	–40 till +80 °C	–40 till +80 °C	–40 till +80 °C
	*Drift ner till 8 V AC/DC möjlig med sänkt avgiven ljudnivå.	*Drift ner till 6 V DC möjlig med sänkt avgiven ljudnivå. **Obs:** 626-157 endast 800/970 Hz	*Drift ner till 6 V DC möjlig med sänkt avgiven ljudnivå.

Produkttyp	**Larmsirener med hög uteffekt (DC)***	**Larmsirener med hög uteffekt (AC)***
RS largernr	190-5726, 190-5732	626-113, 626-129
Driftspänning	10–28 V DC*	86–264 V AC
Driftström (typisk)	3–30 mA	12–40 mA
Ljudnivå på 1 m avstånd	82–110 dB(A)	87–113 dB(A)
Frekvens	440–2850 Hz	440–2850 Hz
Drifttemperatur	–40 till +80 °C	–40 till +80 °C

*****Strömförbrukning och avgiven ljudnivå beror på matningsspänning och vald ljudkaraktär

Produkttyp	**Varningsfyrar/sirener**	**Varningsfyrar/sirener**
RS largernr	190-5669	190-5653, 190-5647, 239-4313, 239-4329 & 239-4335
Driftspänning	9–15 V DC	18–28 V DC
Driftström (medelvärde)	110 mA	68 mA
Ljudnivå på 1 m avstånd	104 dB(A)	101 dB(A)
Frekvens	2400–2850 Hz	800–970 Hz
Drifttemperatur	–10 till +55 °C	–10 till +55 °C
		Obs: 239-4313, 239-4329, 239-4335 inställd på ljudkaraktär 3, andra ljudkaraktärer valbara med omkopplare

RS Components ska inte vara ansvarigt för någon som helst skuld eller förlust av vilken art det vara må (hur denna än har orsakats och om den är orsakad av försumlighet från RS Components eller ej) som kan resultera från användning av någons som helst information som tillhandahålls i tekniska skrifter från RS Components.