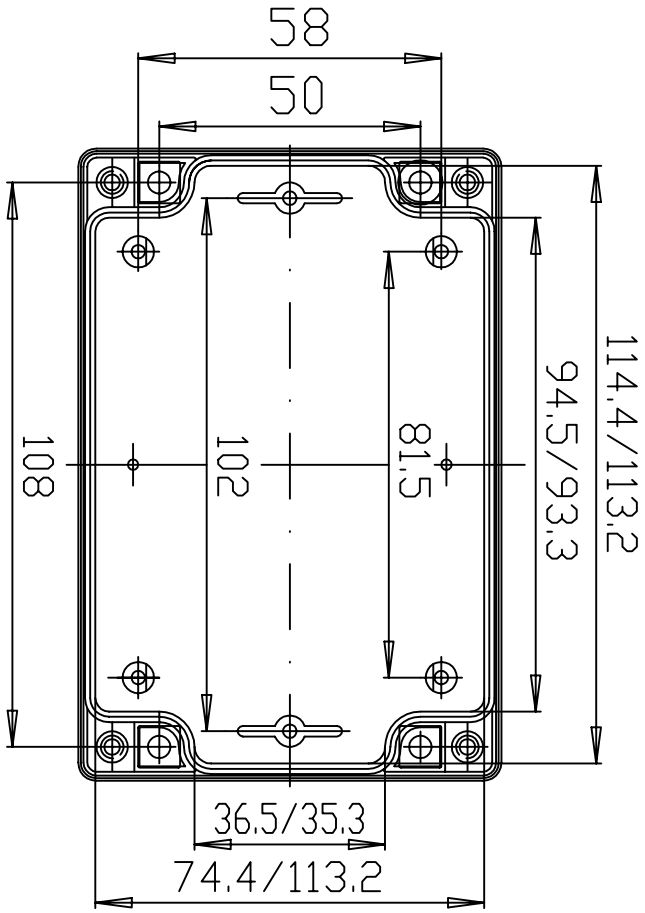
58
50
108
102
81,5
94,5/93,3
114,4/113,2
36,5/35,3
74,4/113,2

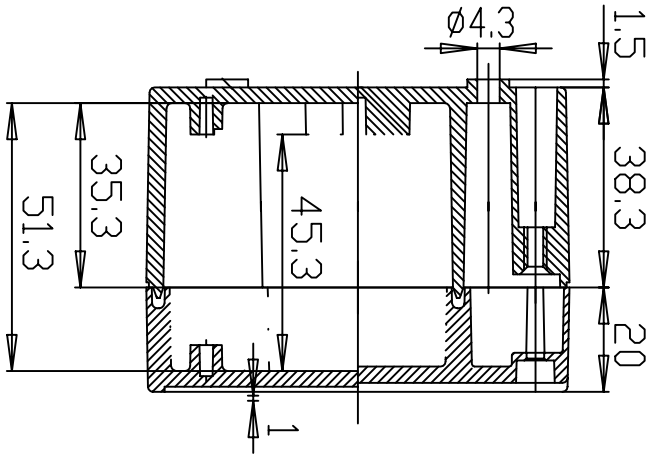
ø4,3
1,5
38,3
20
35,3
51,3
45,3
1

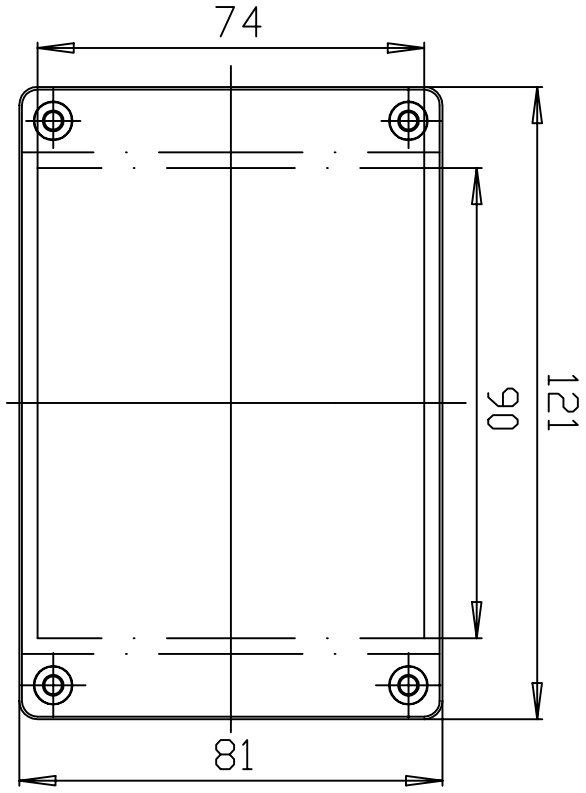
74
90
121
81