TYPE : A

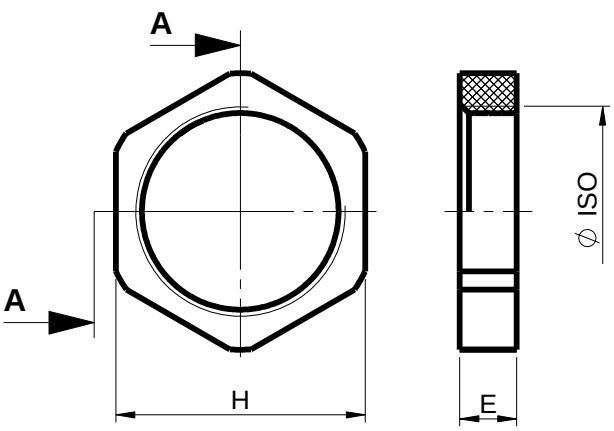

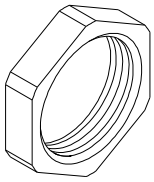

Température d'utilisation continue
PA 6-25% F.V. - 30 / + 120°C

TYPE : B

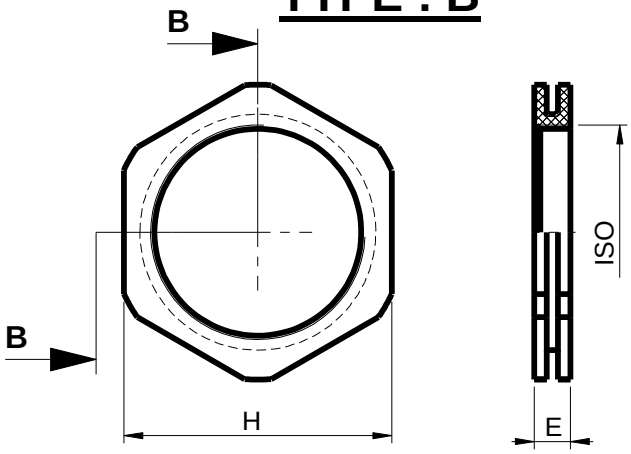

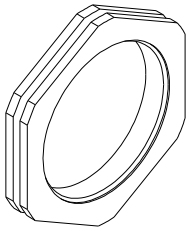

Température d'utilisation continue
Polyamide - 40 / + 100°C

Ø ISO NFE 03 054	REFERENCES S.I.B. GRIS RAL 7001	GRIS RAL 7035	NOIR RAL 9005	E mm	6 Pans H mm	POIDS gr
TYPE : A						
M 12 x 150	**G 4312 005**	**G 4312 010**	**H 4312 110**	5	19	1
M 16 x 150	**G 4316 005**	**G 4316 010**	**H 4316 110**	5	22	1
M 20 x 150	**G 4320 005**	**G 4320 010**	**H 4320 110**	5	24	1
M 25 x 150	**G 4325 005**	**G 4325 010**	**H 4325 110**	6	30	2
M 32 x 150	**G 4332 005**	**G 4332 010**	**H 4332 110**	7,5	38	3
M 40 x 150	**G 4340 005**	**G 4340 010**	**H 4340 110**	8	50	12
M 50 x 150	**G 4350 005**	**G 4350 010**	**H 4350 110**	9	60	14
M 63 x 150	**G 4363 005**	**G 4363 010**	**H 4363 110**	10	75	22
TYPE : B						
M 50 x 150	**G 4950 100**	**G 4950 110**	**H 4950 100**	9	59	12
M 63 x 150	**G 4963 100**	**G 4963 110**	**H 4963 100**	10	74	19

M50 et M63 privilégier Type B

IND	MODIFICATIONS	NOM	DATE	VERIFIE	DATE
B	H17 --> H19 / Kg --> gr / ajout réf. M50 et M63 Type A	JMG	11.12.12	JU	11.12.12
A	Nouveau plan / annule et remplace G4300010indE du 23.12.05 + G4900200 du 11.05.04	JMG	07.06.12	MK	07.06.12

MATIERE : **PA6 + 25% Fibre de verre /** *DIMENSIONS :* **/** *ETAT FINAL :* **/** *ECH :* **x/x**

DESIGNATION : **PA6** *CODE :* **/**

TOLERANCE GENE : **/**

DIN 7168 EXCLUS INCLUS | FIN | MOYEN

RUGOSITE GENE : **/**

DESSINE PAR : **GRAVIER** | *DATE :* **07.06.12** | *VERIFIE PAR :* | *DATE :* **22/05/00**

Société Industrielle de Boulay
57220 BOULAY
Accessoires de Dérivation et Raccordement

Ce document est la propriété de SIB - ADR. Il ne peut être communiqué à des tiers sans son autorisation .

A4

CLIENT : **CATALOGUE**

PLAN CLIENT N°:

CONTRE ECROU ISO PA6 25% F.V. + PA6

SUIVANT NORME : | *POIDS (g) :*

PLAN SIB N°: **G 4300 020** **IND :** **B**

SIB 058 ind 00

TYPE : A

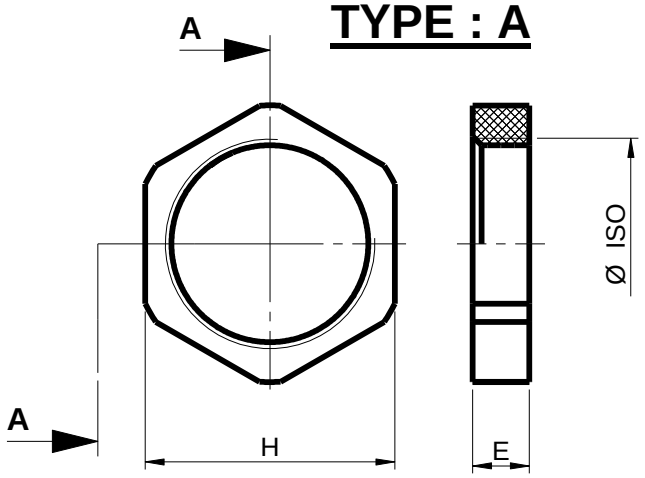

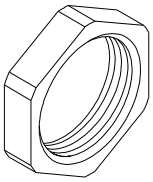

Dauernd Gebrauch Temperatur
PA 6-25% G.V. - 30 / + 120°C

TYPE : B

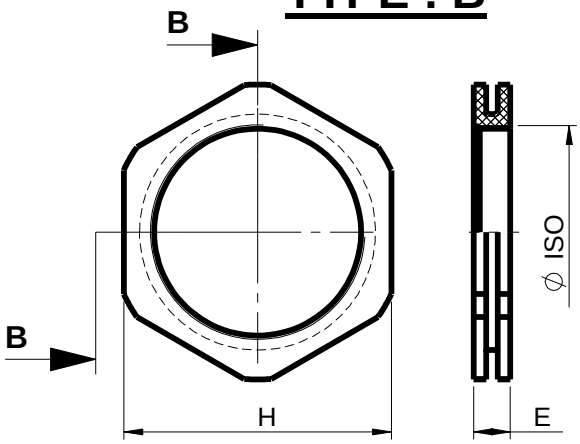

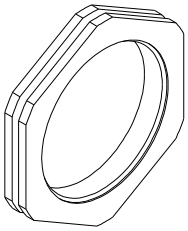

Dauernd Gebrauch Temperatur
Polyamid - 40 / + 100°C

Ø ISO NFE 03 054	EDV. Art. Nr. GRAU RAL 7001	GRAU RAL 7035	SCHWARZ RAL 9005	E mm	6 Kt. H mm	Gewicht gr
TYPE A						
M 12 x 150	**G 4312 005**	**G 4312 010**	**H 4312 110**	5	19	1
M 16 x 150	**G 4316 005**	**G 4316 010**	**H 4316 110**	5	22	1
M 20 x 150	**G 4320 005**	**G 4320 010**	**H 4320 110**	5	24	1
M 25 x 150	**G 4325 005**	**G 4325 010**	**H 4325 110**	6	30	2
M 32 x 150	**G 4332 005**	**G 4332 010**	**H 4332 110**	7,5	38	3
M 40 x 150	**G 4340 005**	**G 4340 010**	**H 4340 110**	8	50	12
M 50 x 150	**G 4350 005**	**G 4350 010**	**H 4350 110**	9	60	14
M 63 x 150	**G 4363 005**	**G 4363 010**	**H 4363 110**	10	75	22
TYPE : B						
M 50 x 150	**G 4950 100**	**G 4950 110**	**H 4950 100**	9	59	12
M 63 x 150	**G 4963 100**	**G 4963 110**	**H 4963 100**	10	74	19

IND	MODIFICATIONS	NOM	DATE	VERIFIE	DATE
B	H17 --> H19 / Kg --> gr / ajout réf. M50 et M63 Type A	JMG	11.12.12	JU	11.12.12
A	Nouveau plan / annule et remplace G4300010indE du 23.12.05 + G4900200 du 11.05.04	JMG	12.06.12	MK	12.06.12

MATIERE : **Polyamid 6 - 25%**
DESIGNATION : **Glasfaserverstärktem / PA6**
DIMENSIONS : **/**
CODE : **/**
ETAT FINAL : **/**
ECH : **x/x**

TOLERANCE GENE : **/**

DIN 7168 EXCLUS	DIN 7168 INCLUS	FIN	MOYEN

RUGOSITE GENE : **/**

DESSINE PAR : **GRAVIER** | DATE : **12.06.12** | VERIFIE PAR : | DATE : **12.06.12**

Société Industrielle de Boulay
57220 BOULAY
Accessoires de Dérivation et Raccordement

Ce document est la propriété de SIB - ADR. Il ne peut être communiqué à des tiers sans son autorisation .

A4

CLIENT : **CATALOGUE**

PLAN CLIENT N°:

GEGENMUTTER ISO
PA6 25% G.V. + PA6

SUIVANT NORME :

POIDS (g) :

PLAN SIB N°: **G 4300 020** IND : **B**

SIB 058 ind 00

TYPE : A

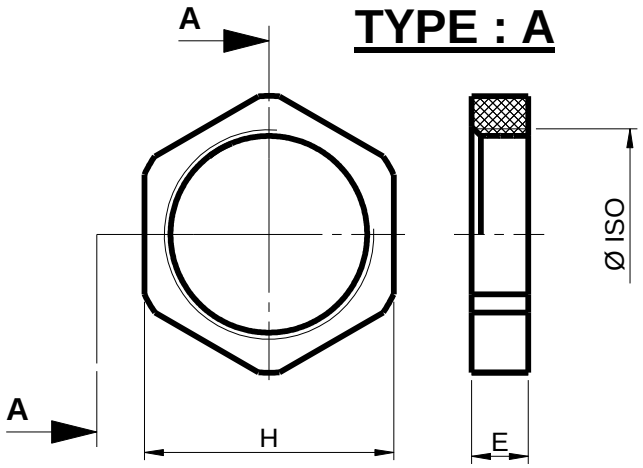

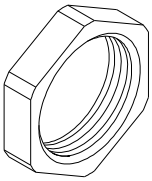

Permanent temperature on application
PA 6-25% G.F. - 30 / + 120°C

TYPE : B

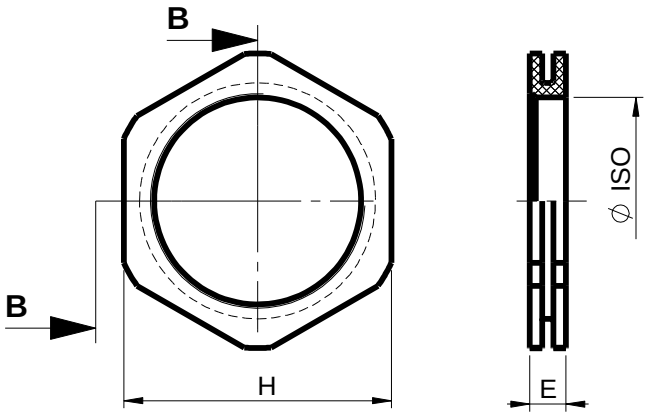

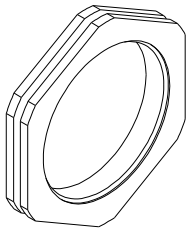

Permanent temperature on application
Polyamid - 40 / + 100°C

Ø ISO NFE 03 054	EDP. Art. Nr. GREY RAL 7001	 GREY RAL 7035	 BLACK RAL 9005	E mm	Hex. mm	Weight gr
TYPE A						
M 12 x 150	**G 4312 005**	**G 4312 010**	**H 4312 110**	5	19	1
M 16 x 150	**G 4316 005**	**G 4316 010**	**H 4316 110**	5	22	1
M 20 x 150	**G 4320 005**	**G 4320 010**	**H 4320 110**	5	24	1
M 25 x 150	**G 4325 005**	**G 4325 010**	**H 4325 110**	6	30	2
M 32 x 150	**G 4332 005**	**G 4332 010**	**H 4332 110**	7,5	38	3
M 40 x 150	**G 4340 005**	**G 4340 010**	**H 4340 110**	8	50	12
M 50 x 150	**G 4350 005**	**G 4350 010**	**H 4350 110**	9	60	14
M 63 x 150	**G 4363 005**	**G 4363 010**	**H 4363 110**	10	75	22
TYPE : B						
M 50 x 150	**G 4950 100**	**G 4950 110**	**H 4950 100**	9	59	12
M 63 x 150	**G 4963 100**	**G 4963 110**	**H 4963 100**	10	74	19

IND	MODIFICATIONS	NOM	DATE	VERIFIE	DATE
B	H17 --> H19 / Kg --> gr / ajout réf. M50 et M63 Type A	JMG	11.12.12	JU	11.12.12
A	Nouveau plan / annule et remplace G4300010indE du 23.12.05 + G4900200 du 11.05.04	JMG	12.06.12	MK	12.06.12

MATIERE : **Polyamid 6 25% Glass fibre /**
DESIGNATION : **PA6**
DIMENSIONS : **/**
CODE : **/**
ETAT FINAL : **/**
ECH : **x/x**

TOLERANCE GENE : **/**

DIN 7168 EXCLUS	DIN 7168 INCLUS	FIN	MOYEN

RUGOSITE GENE : **/**

DESSINE PAR : **GRAVIER** | *DATE :* **12.06.12** | *VERIFIE PAR :* | *DATE :* **12.06.12**

Société Industrielle de Boulay
57220 BOULAY
Accessoires de Dérivation et Raccordement

Ce document est la propriété de SIB - ADR. Il ne peut être communiqué à des tiers sans son autorisation .

A4

CLIENT : **CATALOGUE**

PLAN CLIENT N°:

LOCK NUTS ISO
PA 6 25% G.F. + PA6

SUIVANT NORME :

POIDS (g) :

PLAN SIB N°: **G 4300 020** **IND :** **B**

SIB 058 ind 00