Technisches Datenblatt

Art.Nr./ *stock no.* : 3708909/3709031/3708892/3708870/3708735/ 3708858/3708842/3708836/3708814/3708808

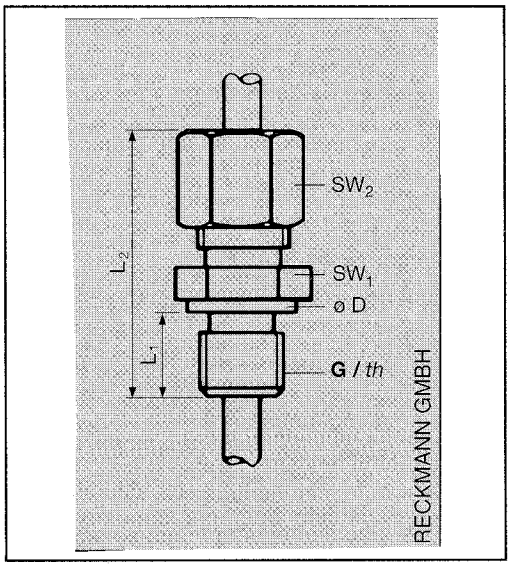

Zusatzteile für Mantel-Thermoelemente
Additional parts for mineral insulated thermocouples

Klemmverschraubungen zur Durchführung von *thermocouples* Mantel-Thermoelementen	***compression fittings*** *to put through mineral insulated*
mit Druckring aus Teflon :	***with Teflon thrust collar :***
•für Temperaturen bis 200°C	*•for temperatures up to 200°C*
•max. Betriebsdruck 10 bar	*•max. working pressure 10 bar*
•verschieb- und wieder lösbar	*•sliding and releasing action*
mit Keilring aus Edelstahl :	***with stainless steel conical ring :***
•für Temperaturen bis 500°C	*•for temperatures up to 500°C*
•max. Betriebsdruck 40 bar	*•max. working pressure 40 bar*
•Keilring nach dem Anziehen nicht mehr lösbar	*•conical ring unreleasable after tightening*
andere Bohrungsdurchmesser oder Gewinde auf Anfrage	*please ask for other bore diameters or threads*

⇒**weiter Seite 2 / zu Blatt 12**

Material der Verschrabung : Edelstahl, Werkst. Nr. 1.4571
material of clamping screw : stainless steel, Mat.No. 1.4571

für Mantel Ø *for sheath Ø in mm*	Gewinde *thread*	**Abmessungen in mm ca.** *dimensions in mm (approx.)* L_1	L_2	SW_1	SW_2	Ø D	**mit Druckring aus Teflon** *with Teflon thrust collar* L.Nr.	Stock no.	**mit Keilring aus Edelstahl** *with stainless steel conical ring* L.Nr.	Stock no.
1,0	M 8 x 1	**8**	**25**	**12**	**8**	**12**	**R9-1821**	**3708909**	**R9-1831**	**3709031**
1,5	M 8 x 1	**8**	**25**	**12**	**8**	**12**	**R9-1822**	**3708892**	**R9-1832**	**3708870**
2,0	M 8 x 1	**8**	**25**	**12**	**8**	**12**	**R9-1823**	**3708735**	**R9-1833**	**3708858**
6,0	G ¼"	**10**	**38**	**19**	**12**	**18**	**R9-1829**	**3708814**	**R9-1839**	**3708808**

o4.09.00 wi Bl.12