Schnelldruckklemme
- vollisolierter Einbau für metall. Frontplatten

Best.-Nr. ESD 498 / ..(Farbe)

• Kontaktteile	**vernickelt**
• Isolierteile	PA 6.6 (Polyamid)
• Frontplattenstärke	0,8 mm-7 mm
• Flachsteckzunge	6,3 mm x 0,8 mm
• vorderes Einsteckfenster	6,5 mm x 4 mm
• hinteres Einsteckfenster	6,5 mm x 4 mm
• Druckfederkraft	20 N
• **Farben**	siehe Tabelle

Quick-release terminal
- *fully insulated for metal panels*

Order No. ESD 498 / *..(colour)*

• *contact parts*	***nickel-plated***
• *insulation*	*PA 6.6 (Polyamid)*
• *panel thickness*	*0.8 mm-7 mm*
• *tab*	*6.3 mm x 0.8 mm*
• *front insertion window*	*6.5 mm x 4 mm*
• *rear insertion window*	*6.5 mm x 4 mm*
• *spring force*	*20 N*
• ***colours***	*see table*

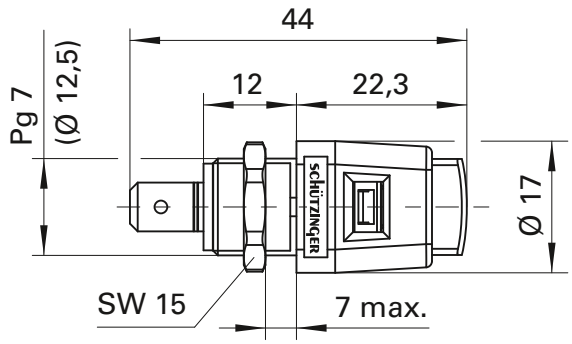

- **Montagebohrung**
  hole

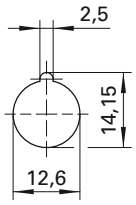



Allgemeine Angaben	
Best.-Nr. [1]	**ESD 498 /** ..(Farbe) Kontaktteile vernickelt
Farben	schwarz, rot, blau, gelb, grün, grau, braun, weiß, orange, violett, grüngelb
Technische Daten	
Anschluss	FSH 6,3 x 0,8 oder Löten
Durchgangswiderstand	5 mΩ
Bemessungsspannung [2]	30 V_{AC} / 60 V_{DC}
Bemessungsstrom [2]	16 A
Betriebstemperatur	von -25 °C bis +90 °C
Anzugsdrehmoment der Befestigungsmutter	45 Ncm

General information	
Order No. [1]	***ESD 498 /*** *..(colour)* *contact parts nickel-plated*
colours	*black, red, blue, yellow, green, grey, brown, white, orange, purple, green-yellow*
Technical data	
terminal	*FR 6.3 x 0.8 or solder*
transition resistance	*5 mΩ*
rated voltage [2]	*30 V_{AC} / 60 V_{DC}*
rated current [2]	*16 A*
operating temperature	*from -25 °C to +90 °C*
max. torque fastening nut	*45 Ncm*

[1] andere Farben, Anschlüsse und Federn (ca. 15 N oder 33 N) auf Anfrage
[2] bei normalen Umgebungstemperaturen

[1] *other colours, terminals and springs (approx. 15 N or 33 N) on request*
[2] *at normal ambient temperatures*