Sicherheits-Messleitung

- Sicherheits-Winkel-Federkorbstecker konfektioniert an hochflexibler doppelt-isolierter PVC-Leitung 2,5 mm² und Sicherheits-Abgreifklemme
- SAK 6675 Ni/..(Farbe) mit Klemmbereich Ø 32 mm

Best.-Nr.
MSWSAK 7418 / 2.5 / 150 /..(Farbe)

• Kontaktteile	**vernickelt**
• Leitung	2,5 mm² PVC-doppelt-isoliert
• Isolierteile	PA 6.6. (Polyamid)
• **Farben**	siehe Tabelle

CE

Safety measuring lead

- *safety lamella-basket angle plug assembled on highly flexible double-insulated PVC cable 2.5 mm² and safety crocodile clip*
- *SAK 6675 Ni/..(colour) with grips up to Ø 32 mm*

Order No.
MSWSAK 7418 / 2.5 / 150 /..*(colour)*

• *contact parts*	***nickel-plated***
• *cable*	*2.5 mm² PVC double-insulated*
• *insulation*	*PA 6.6 (Polyamid)*
• ***colours***	*see table*

CE



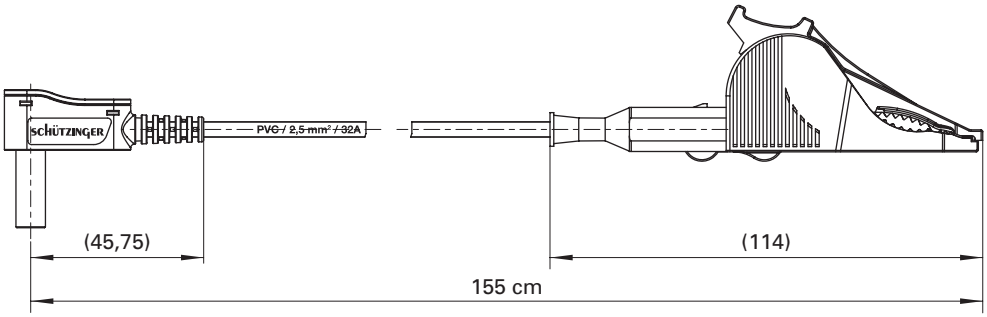

Allgemeine Angaben	
Best.-Nr. [1]	**MSWSAK 7418 / 2.5 / 150 /**..(Farbe) Kontaktteile vernickelt
Farben	schwarz, rot
Längen	150 cm
Technische Daten	
Leitung	PVC-doppelt-isol. 2,5 mm²
Durchgangswiderstand	40 mΩ
Bemessungsspannung [2]	1000 V CAT III
Bemessungsstrom [2]	ca. 32 A
Temperatur-Einsatzbereich	von -10 °C bis +80 °C

[1] andere Kontaktoberflächen, Farben und Längen auf Anfrage
[2] bei normalen Umgebungstemperaturen

General information	
Order No. [1]	***MSWSAK 7418 / 2.5 / 150 /***..*(colour)* *contact parts nickel-plated*
colours	*black, red*
lengths	*150 cm*
Technical data	
cable	*PVC double-insul. 2.5 mm²*
transition resistance	*40 mΩ*
rated voltage [2]	*1000 V CAT III*
rated current [2]	*ca. 32 A*
operating temperature	*from -10 °C to +80 °C*

[1] *other contact platings, colours and lengths on request*
[2] *at normal ambient temperatures*