TRIPOD

INSTRUCTIONS ON USE, CARE AND INSPECTION

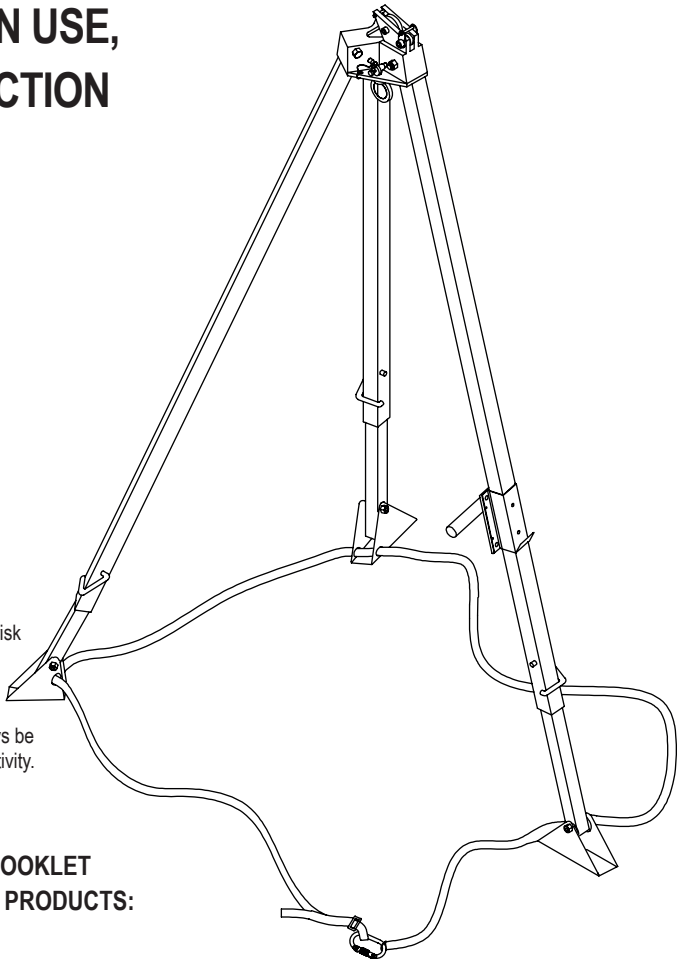

CAREFULLY READ THESE INSTRUCTIONS BEFORE USING THIS PRODUCT.

This TRIPOD is designed to minimise the risk of/provide protection against the danger of falling from heights. However, always remember that no item of PPE can provide full protection and care must always be taken while carrying out the risk related activity.

THIS INSTRUCTION FOR USE BOOKLET COVERS THE FOLLOWING JSP PRODUCTS:

TRIPOD (FAR1003)

THE USER IS ADVISED TO KEEP THE USER INSTRUCTIONS DOCUMENT FOR THE LIFE OF PRODUCT.

A copy of this manual and the Declaration of Conformity for the product can be found at documents.jspsafety.com.

JSP Safety GmbH. 40549,DE
JSP Ltd. OX29 0TA,UK
technical@jspsafety.com | i:+44 1993 826051

www.jspsafety.com

EN FR DE NO SV FI ES PT IT PL CS SK

EN	Instructions on use, care and inspection	3
FR	Instructions pour l'utilisation, l'entretien et l'inspection	8
DE	Anleitung zu gebrauch, pflege und überprüfung	14
NO	Bruks-, pleie og inspeksjonsanvisninger	20
SV	Instruktioner för användning, skötsel och inspektion	26
FI	Käyttö-, hoito- ja tarkastusohjeet	32
ES	Instrucciones de uso, cuidado e inspección	38
PT	Instruções de utilização, conservação e inspeção	44
IT	Istruzioni per l'uso, la cura e l'ispezione	50
PL	Instrukcje dotyczące użytkowania, konserwacji i kontroli	56
CS	Návod k použití, péči a prohlídce	62
SK	Návod na používanie, údržbu a kontrolu	68

MARKING

Label on the TRIPOD, which must be in place, intact and legible while the tripod is in use.

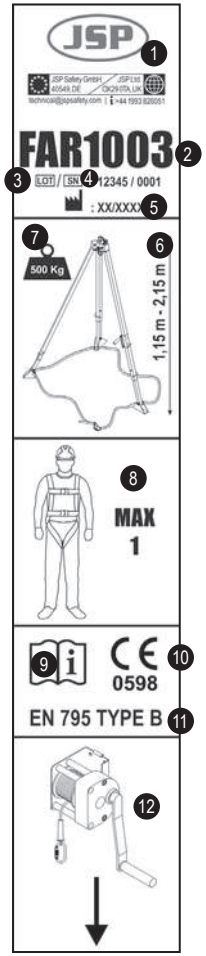

1. Manufacturer's logo and contact information
2. Product reference
3. Batch number
4. Serial number
5. Date of manufacture
6. Height range
7. Maximum load capacity
8. One person maximum
9. Read the User Instructions
10. Conformity mark to the Regulation (EU) 2016/425
11. Standard number/year
12. Fix the winch here

DESCRIPTION

This TRIPOD is classed as Personal Protective Equipment (PPE), by the European PPE Regulation (EU) 2016/425 and have been shown to comply with this regulation through the harmonized European standard EN 795: 2012 Type B.

Type B: anchor device with one or more stationary anchor points without the need for a structural anchor(s) or fixing element(s) to fix it to the structure.

Certification body: SATRA Technology Europe Ltd, Bracetown Business Park, Clonee, Dublin D15 YN2P Ireland (Notified Body 2777)

Ongoing Assessment Body: SGS Fimko Oy, Takomotie 8, FI-00380 Helsinki, Finland (Notified Body 0598)

APPLICATION AND LIMITATIONS

APPLICATION

The TRIPOD is designed to support one person to be raised and lowered through an opening such as a manhole. While a Self-Retractable Lifeline can be used, fall arrest is not its primary function.
Please ensure that this information is only used to check that the product selected is suitable for the intended use.
The height of the Tripod is adjustable from 1.15 m to 2.15 m depending on the conditions of usage.

1. Open the 3 legs of the Tripod outwards so that they lie outside the periphery of the confined space into which entry is required.

2. Adjust the height upwards or downwards by adjustments provided on the 3 telescopic legs. It is recommended that all the legs should adjusted the same size and on a flat surface.

3. Once the required height is reached, ensure that the adjustment points are properly locked.

4. Adjust the strap at the base of the legs to be taut.

5. Use the eyebolts provided as anchorage points to attach to the required personal protective equipment e.g. fall arrestors etc. using connectors or other attachment devices.

NB: the retrieval block should be mounted on the leg to the right of the winch.

The material of the webbing at the feet of the Tripod is Polyester.

LIMITATIONS

- Do not use if you have any medical conditions which could affect your safety in both normal and emergency use.
- The equipment shall only be used by a person trained and competent in its safe use.
- A rescue plan shall be in place to deal with any emergencies that could arise during work.
- Do not make any alterations or additions to the equipment without the manufacturer's prior written consent.
- The equipment should not be used outside its limitation, or for any purpose other than that for which it is intended.
- Ensure the compatibility of items of equipment when assembled into a system.
- It is important to check before use for any dangers that may arise by the use of combinations of equipment in which the safe function of any one item is affected by or interferes with the safe function of another.
- Carry out a pre-use check of the product, to ensure that it is in a serviceable condition & operates correctly before it is used.
- Withdraw from use any equipment where there is any doubt about its condition for safe use or if it has been used to arrest a fall. Do not use again until it is confirmed by a competent person.
- When intended to be used in fall arrest systems, it is essential for safety to verify the free space required beneath the user at the workplace before each use, so that in case of a fall there will be no collision with the ground or other obstacle in the fall path.
- This TRIPOD when used as a component of a fall arrest system ensure a fall is arrested safely by reducing impact forces to 6 kN or less.
- Be aware of hazards that may affect the performance or cause failure of the equipment, such as::
    - extreme temperatures (below -15°C and above +50°C)
    - aggressive environmental conditions including sand & grit, cement, hot surfaces, naked flames, welding splatter, sparks, electrical conductivity
    - contact with: sharp edges, abrasive surfaces, chemicals
- Immediately stop using the product if it is exposed to any of the above or is damaged in any way until it has been inspected by a competent person.
- That the anchor device should only be used for personal fall protection equipment and not for lifting equipment.

COMPATIBILITY

The tripod shall only be used within a fall arrest system conforming to EN363 in combination with a guided-type fall arrester on a flexible anchor line conforming to EN353-2 or lanyard with energy absorber conforming to EN354 and EN355, or a retractable type fall arrester conforming to EN360.

LIFETIME

The maximum life span of the product is 10 years from the date of manufacture. The life span greatly depends upon the conditions of usage of the product. Products must be inspected at least once a year by a trained and competent person. If in any doubts, please contact JSP Safety.

STORAGE AND TRANSPORT

The Personal Protective Equipment must be transported in a package that protects against moisture, mechanical, chemical and thermal attack. Store in a cool dry place. Avoid humid & acidic environment for storage. Never place heavy items on top of it.

MAINTENANCE

In case of minor soiling, wipe the Tripod with cotton cloth or a soft brush. Do not use any abrasive material. For intensive cleaning wash in water at a temperature between 30°C to 60°C by using a neutral detergent pH7. The washing temperature should not exceed 60°C. Do not use acidic or basic detergents.

INSPECTION

PRE-USE CHECK

Visually inspect the system before each use to ensure that it is in a serviceable condition and is operating correctly. If during inspection, doubts are raised about the safety of the system or a component, these should be replaced either by the manufacturer or a competent person.

DETAILED RECORDED INSPECTION

Detailed recorded inspections should:

- Be carried out by a trained competent person to ensure the safety and integrity of the product.
- Recorded in the record table contained within these User Instructions.
- Be carried out on a regular basis. The frequency of the detailed recorded inspection should:
    - Be deemed through risk assessment taking into account legislation, equipment type, frequency of use, and environmental conditions, which may accelerate the rate of deterioration and physical damage
    - Be carried out at least every 12 months regardless of usage.

If any damage of failure are observed, the product should be removed from service and replaced/repaired immediately. Repair is permitted, provided that it is either done by the manufacturer or a competent repair centre or individual approved by the manufacturer.If the product has been used to arrest a fall, it should be removed from service and returned to the manufacturer or a competent repair centre for servicing and re-testing.It is recommended the anchor device is marked with the date of the next or last inspection.

INSPECTION CARD

This user manual and operating instructions are part of the safety system and all users should be totally familiar with its contents. It should be kept in a safe place and be freely available to users at all times. When this product is removed from its packaging the table on the opposite page should be completed taking the information from the product label. The table below should be used to record all Detailed Recorded Inspections at a frequency deemed through risk assessment but at least every 12 months.

INSPECTION FORM

Product	Reference	Batch / Serial number		Purchasing date	Date of first use	Expiry Date

Manufacturer	Address		Phone	Email

Date of inspection	Stitching	Textile (rope, webbing, steel, wire etc.)	Metallic part(s) Connectors, D-ring, buckles, grabs etc.	Fall indicator(s)	Shock pack		Manufacturing date	PASS/FAIL	Date of next inspection	Name of inspector	Signature

FR

TRÉPIED

INSTRUCTIONS POUR L'UTILISATION, L'ENTRETIEN ET L'INSPECTION

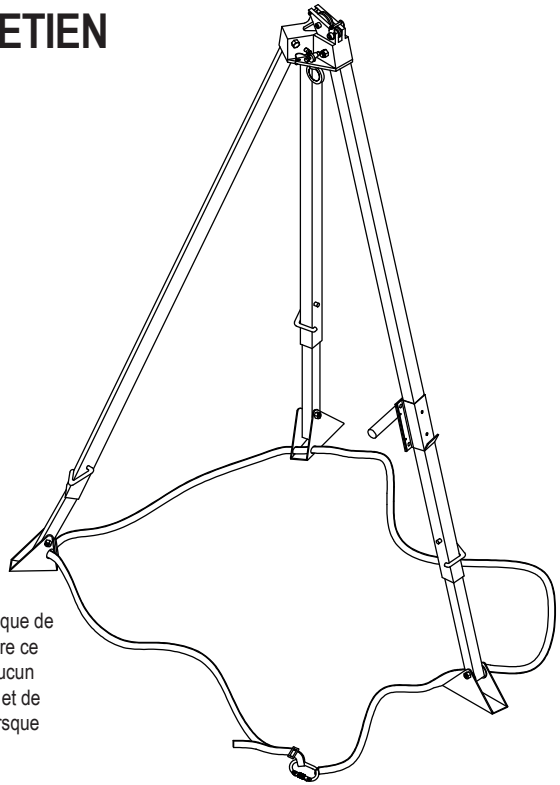

LISEZ AVEC ATTENTION LES PRÉSENTES INSTRUCTIONS AVANT D'UTILISER CE TRÉPIED

Ce TRÉPIED est conçu pour réduire au minimum le risque de chute de hauteur et/ou pour fournir une protection contre ce danger. Toutefois, il convient de ne jamais oublier qu'aucun EPI n'est en mesure de procurer une protection totale, et de toujours prendre toutes les précautions nécessaires lorsque la tâche à effectuer présente un risque.

LES PRODUITS JSP CONCERNÉS PAR LES PRÉSENTES INSTRUCTIONS SONT LES SUIVANTS.

TRÉPIED (FAR1003)

IL EST CONSEILLÉ À L'UTILISATEUR DE CONSERVER LES PRÉSENTES INSTRUCTIONS D'UTILISATION PENDANT TOUTE LA DURÉE DE VIE DU PRODUIT.

Une copie de ce manuel et la Déclaration de Conformité du produit sont disponibles à l'adresse documents.jspsafety.com

JSP Safety GmbH, 40549,DE / JSP Ltd. OX29 0TA,UK
technical@jspsafety.com | i:+44 1993 826051

www.jspsafety.com

MARQUAGE

L'étiquette de marquage du TRÉPIED doit être en place, intact et lisible pendant l'utilisation du produit.

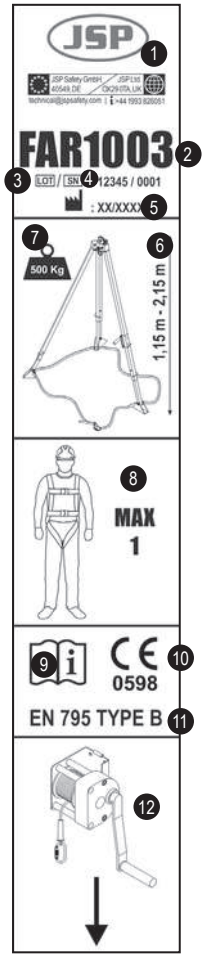

1. Logo et coordonnées du fabricant
2. Référence du produit
3. Numéro de lot
4. Numéro de série
5. Date de fabrication
6. Plage de hauteurs
7. Capacité maximum de charge
8. Une personne au maximum
9. Lire les instructions d'utilisation
10. Marquage de conformité au Règlement (UE) 2016/425
11. Numéro/année de norme
12. Fixer le treuil ici

DESCRIPTION

Ce TRÉPIED est classé comme équipement de protection individuelle (EPI) par le Règlement européen (UE) 2016/425 et est déclaré conforme à ce règlement selon la norme européenne harmonisée EN 795:2012 Type B.

Type B : dispositif d'ancrage doté d'un ou plusieurs points d'ancrage fixes, ne nécessitant pas d'ancrage(s) structurel(s) ou d'élément(s) de fixation pour le fixer à la structure.

Organisme de certification: SATRA Technology Europe Ltd, Bracetown Business Park, Clonee, Dublin D15 YN2P Irlande (Organisme notifié 2777).

Organisme d'évaluation continue: SGS Fimko Oy, Takomotie 8, FI-00380 Helsinki, Finland (Organisme notifié 0598)

APPLICATION ET LIMITATIONS

APPLICATION

Le TRÉPIED est conçu pour servir de point d'appui à une personne devant être montée et descendue par une ouverture d'accès, comme un trou d'homme par exemple. Même si une ligne de vie à rappel automatique est utilisable, l'arrêt de chute n'est pas sa fonction première.
Veillez à utiliser les présentes informations pour contrôler que le produit sélectionné est adapté à l'usage prévu.

Le trépied est réglable en hauteur entre 1,15 m et 2,15 m, en fonction des conditions d'utilisation.

1.Ouvrez vers l'extérieur les 3 pieds du trépied pour les écarter à un diamètre supérieur à l'ouverture d'accès à l'espace confiné par laquelle il est prévu d'entrer.

2. Réglez la hauteur du trépied en agissant sur les mécanismes de réglage des 3 pieds télescopiques, pour monter ou descendre. Il est recommandé de régler tous les pieds à la même hauteur et de les faire reposer sur un sol bien plat.

3. Dès lors que le trépied est réglé à la bonne hauteur, veillez à bien verrouiller les mécanismes de réglage.

4. Tendez la sangle à la base des pieds.

5. Utilisez les anneaux d'ancrage fournis pour accrocher l'équipement de protection individuelle choisi (par ex. un antichute) avec des connecteurs ou autres dispositifs d'accrochage.

Remarque : l'enrouleur de sauvetage doit être monté sur le pied à la droite du treuil.
La sangle aux pieds du trépied est constituée de polyester.

LIMITATIONS

- Ne pas utiliser si votre état de santé risque de compromettre votre sécurité, tant en situation d'utilisation normale qu'en situation d'urgence.
- L'équipement doit être utilisé uniquement par un personnel compétent et formé à son utilisation en toute sécurité.
- Un plan de sauvetage doit être en place prévoyant toutes les situations d'urgence susceptibles de survenir pendant le travail.
- Ne pas modifier l'équipement par des ajouts ou des altérations sans l'accord écrit préalable du fabricant.
- Ne pas utiliser l'équipement au-delà de ses limitations, ni pour aucun autre usage que celui pour lequel il a été prévu.
- Veillez à la compatibilité des éléments d'équipement lorsqu'ils sont assemblés pour former un système.
- Il est important de s'assurer avant l'utilisation de l'absence de tout danger pouvant survenir d'une association entre équipements, dans laquelle la sécurité fonctionnelle d'un des éléments est compromise ou gênée par celle d'un autre.
- Contrôlez le produit avant toute utilisation pour vérifier qu'il est en bon état de service et qu'il fonctionne correctement.
- Retirez du service tout équipement pour lequel un doute existe quant à sa sécurité fonctionnelle, ou s'il est intervenu pour arrêter une chute. Ne pas le réutiliser tant que confirmation n'a pas été obtenue d'un personnel compétent.
- Lorsqu'il est destiné à être utilisé dans un système d'arrêt de chute, il est primordial pour la sécurité de vérifier le tirant d'air requis sous l'utilisateur sur le lieu de travail, avant chaque utilisation, afin d'éviter en cas de chute toute collision avec le sol ou un autre obstacle sur la trajectoire de chute.
- Utilisé comme composant d'un système antichute, ce TRÉPIED assure un arrêt de chute en toute sécurité en réduisant à moins de 6 kN l'énergie du choc.
- Soyez conscient des dangers susceptibles d'affecter les performances ou d'entraîner la défaillance de l'équipement, dont notamment :
    - températures extrêmes (inférieures à -15°C et supérieures à +50°C),
    - milieux ambiants agressifs chargés en sable et poussières abrasives, ciment, surfaces brûlantes, flammes nues, projections de soudure, étincelles, conductivité électrique
    - contact avec : arêtes vives, surfaces abrasives, produits chimiques
- Cessez immédiatement toute utilisation du produit si celui-ci a été exposé aux conditions énumérées précédemment ou s'il a subi une détérioration quelconque, jusqu'à son inspection par un personnel compétent.
- Toute utilisation du dispositif d'ancrage pour lever des équipements est prohibée, celui-ci doit servir exclusivement à la protection antichute des personnes.

COMPATIBILITÉ

Le trépied est à utiliser exclusivement dans un système d'arrêt de chute conforme EN 363, en association avec un antichute coulissant sur support d'assurage flexible conforme EN 353-2 ou une longe avec absorbeur d'énergie conforme EN 354 et EN 355, ou un antichute à rappel automatique conforme EN 360.

DURÉE DE VIE

La durée de vie maximum du produit est fixée à 10 ans à compter de la date de fabrication. Cette durée de vie dépend des conditions d'utilisation du produit. Chaque produit doit faire l'objet d'une inspection au moins une fois par an par un personnel compétent et formé. Si vous avez le moindre doute, veuillez prendre contact avec JSP Safety.

STOCKAGE ET TRANSPORT

L'équipement de protection individuelle doit être transporté dans un emballage le préservant de l'humidité et des agressions mécaniques, chimiques et thermiques. Entreposer à l'abri de l'humidité et de la chaleur. Éviter les milieux humides et acides pour le stockage. Ne jamais le charger au sommet avec des objets lourds.

MAINTENANCE

En cas de salissures mineures, nettoyez le trépied en le frottant avec un chiffon en coton ou une brosse souple. Ne pas utiliser un produit abrasif quel qu'il soit. Pour un nettoyage intensif, lavez à l'eau et au détergent neutre (pH7) à une température comprise entre 30°C et 60°C. La température de lavage ne doit pas excéder 60°C. Ne pas utiliser de produits détergents acides ou alcalins.

INSPECTION

CONTRÔLE AVANT UTILISATION

Inspectez visuellement le système avant chaque utilisation pour en contrôler le bon état de service et de fonctionnement. Si, pendant l'inspection, des doutes apparaissent quant à la sécurité du système ou l'un de ses composants, les éléments en question doivent être remplacés par le fabricant ou un personnel compétent.

INSPECTION DÉTAILLÉE CONSIGNÉE

Les inspections détaillées consignées doivent:

- Être effectuées par un personnel compétent formé pour garantir la sécurité et l'intégrité du produit.
- Être consignées dans le tableau en annexe des présentes instructions d'utilisation.
- Être effectuées à intervalle régulier. La fréquence des inspections détaillées consignées doit :
    - Être calculée lors de l'évaluation des risques, en tenant compte de la législation, du type d'équipement, de la fréquence d'utilisation et des conditions environnementales, lesquelles peuvent accélérer le vieillissement physique et la détérioration du matériel
    - Imposer un contrôle au moins une fois tous les 12 mois, quel que soit l'usage.

Si une détérioration ou une défaillance quelconque est constatée, le produit doit être retiré du service et immédiatement remplacé/réparé. La réparation est autorisée, sous réserve qu'elle soit effectuée par le fabricant ou bien un atelier de réparation ou un personnel compétent habilité par le fabricant. Si le produit a servi pour arrêter une chute, il doit être retiré du service et renvoyé au fabricant ou un atelier de réparation compétent pour y être remis en condition et rééprouvé. Il est recommandé de consigner sur le dispositif d'ancrage la date de la prochaine inspection, ou de celle dernièrement effectuée.

FICHE D'INSPECTION

Le présent manuel d'utilisation fait partie intégrante du système de sécurité ; à ce titre, tous les utilisateurs doivent avoir une parfaite connaissance des instructions qu'il contient. Il doit être conservé en lieu sûr et doit pouvoir être consultable librement à tout moment. Au déballage du produit, il convient de renseigner le tableau en page opposée avec les informations consignées sur sa plaque signalétique. Le tableau ci-dessous doit être utilisé pour consigner toutes les inspections détaillées effectuées à la fréquence calculée par l'évaluation des risques, ou au moins tous les 12 mois.

FICHE D'INSPECTION

Produit	Référence	Numéro de série/lot		Date d'achat	Date de première utilisation	Date de péremption

Fabricant	Adresse		Téléphone	Courriel

Date d'inspection	Coutures	Textile (corde, sangle, câble acier, etc.)	Partie(s) métallique(s) Connecteurs, mousquetons, boucles, poignées,etc.	Indicateur(s) de chute	Absorbeur de choc		Date de fabrication	CONFORME/ NON CONFORME	Date de prochaine inspection	Nom de l'inspecteur	Signature

DE

DREIBEIN

ANLEITUNG ZU GEBRAUCH, PFLEGE UND ÜBERPRÜFUNG

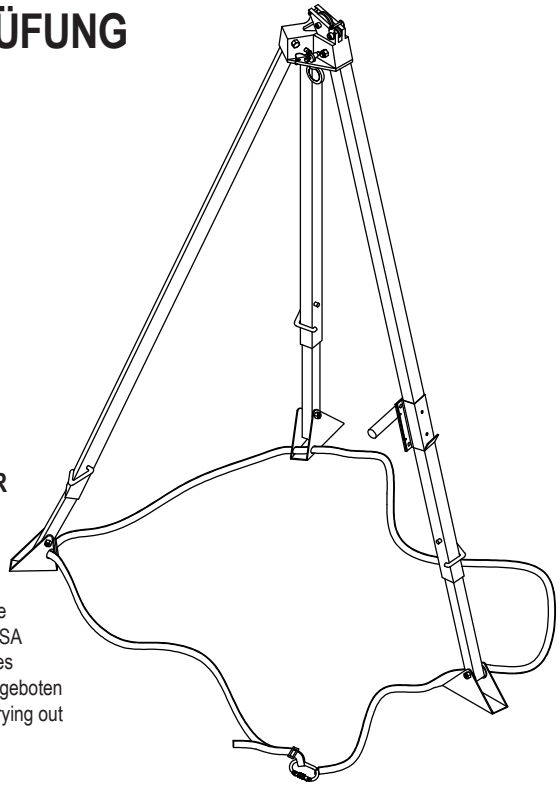

LESEN SIE SICH DIESE ANLEITUNG VOR DEM GEBRAUCH DIESES DREIBEINS SORGFÄLTIG DURCH

Dieses Dreibein wurde zur Minimierung des Risikos und zum Schutz gegen die Absturzgefahr aus der Höhe konzipiert. Seien Sie sich jedoch bewusst, das keine PSA vollständigen Schutz bieten kann und dass während des Ausführens der gefährlichen Tätigkeiten stets Vorsicht geboten ist.protection and care must always be taken while carrying out the risk related activity.

DIESES GEBRAUCHSANLEITUNGSHEFT GILT FÜR DIE FOLGENDEN JSP-PRODUKTE.

DREIBEIN (FAR1003)

DEM BENUTZER WIRD EMPFOHLEN, DIE GEBRAUCHSANLEITUNG WÄHREND DER GESAMTEN LEBENSDAUER DES PRODUKTES AUFZUBEWAHREN.

Eine Kopie dieser Gebrauchsanleitung und die Konformitätserklärung für das Produkt finden Sie unter documents.jspsafety.com

JSP Safety GmbH, 40549,DE / JSP Ltd. OX29 0TA,UK

technical@jspsafety.com | i:+44 1993 826051

www.jspsafety.com

KENNZEICHNUNG

Die Kennzeichnung am DREIBEIN, die vorhanden, intakt und lesbar sein muss, während das Dreibein im Gebrauch ist.

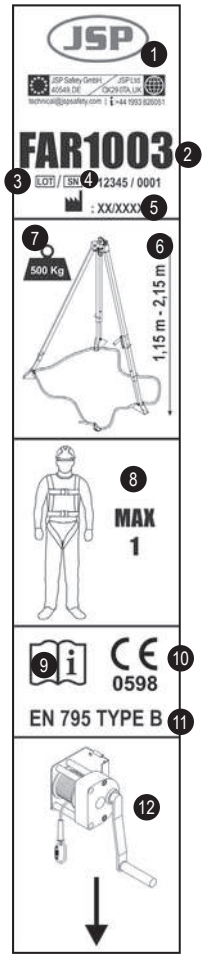

1. Logo und Kontaktinformationen des Herstellers
2. Artikelnummer
3. Chargennummer
4. Seriennummer
5. Herstellungsdatum
6. Höhenbereich
7. Maximale Lastkapazität
8. Maximal eine Person
9. Gebrauchsanleitung lesen
10. Kennzeichnung zur Konformität mit der Verordnung (EU) 2016/425
11. Normnummer/-jahr
12. Winde hier befestigen

BESCHREIBUNG

Dieses DREIBEIN wird als persönliche Schutzausrüstung (PSA) gemäß der europäischen PSA-Verordnung (EU) 2016/425 eingestuft und die Konformität mit dieser Verordnung wurde durch die harmonisierte europäische Norm EN 795: 2012 Typ B geprüft.

Typ B: Anschlageinrichtung mit einem oder mehreren ortsfesten Anschlagpunkten, für deren Befestigung an der baulichen Einrichtung kein(e) baulich verankertes/verankerten Befestigungsmittel oder Befestigungselement(e) erforderlich ist/sind.

Zertifizierungsstelle: SATRA Technology Europe Ltd, Bracetown Business Park, Clonee, Dublin D15 YN2P, Irland (Notifizierte Stelle 2777)

Für die laufende Überprüfung zuständige Stelle: SGS Fimko Oy, Takomotie 8, FI-00380 Helsinki, Finland (Notifizierte Stelle 0598)

ANWENDUNG UND EINSCHRÄNKUNGEN

ANWENDUNG

Dieses DREIBEIN ist zur Unterstützung einer Person konstruiert, die durch eine Öffnung, beispielsweise eine Schachtöffnung, angehoben und hinabgesenkt wird. Obgleich ein Höhensicherungsgerät benutzt werden kann, ist das Auffangen eines Sturzes nicht seine Hauptfunktion. Bitte stellen Sie sicher, dass diese Informationen nur dazu verwendet werden, zu prüfen, dass das ausgewählte Produkt für die vorgesehene Anwendung geeignet ist.
Die Höhe des Dreibeins kann von 1,15 m bis 2,15 m angepasst werden, abhängig von den Gebrauchsbedingungen.

1.Öffnen Sie die 3 Beine des Dreibeins nach außen, sodass sie außerhalb des Umfanges des beengten Raumes liegen, in den der Einstieg erforderlich ist.

2.Passen Sie die Höhe durch Einstellen der 3 ausziehbaren Beine nach oben oder unten an. Es wird empfohlen, dass alle Beine auf die gleiche Größe eingestellt sind und auf einer flachen Oberfläche stehen.

3.Sobald die erforderliche Höhe erreicht ist, stellen Sie sicher, dass die Einstellungen fest verriegelt sind.

4. Passen Sie den Riemen an den Füßen der Beine so an, dass er straff sitzt.

5.Verwenden Sie die mitgelieferten Ringschrauben als Anschlagpunkte, um die erforderliche persönliche Schutzausrüstung, z. B. Auffanggeräte usw., mithilfe von Verbindungsmitteln oder anderen Anschlageinrichtungen anzubringen.

Bitte beachten: Die Rettungseinrichtung sollte an dem Bein montiert werden, das rechts von der Winde liegt.

Das Material des Gurtbandes an den Füßen des Dreibeins ist Polyester.

EINSCHRÄNKUNGEN

- Nicht verwenden, wenn Sie unter Krankheiten leiden, die Ihre Sicherheit sowohl während des normalen als auch des Notfallgebrauchs beeinträchtigen könnten.
- Die Ausrüstung darf nur von Personen verwendet werden, die im sicheren Umgang damit geschult und sachkundig sind.
- Ein Rettungsplan für eventuell während der Arbeit auftretende Notfälle muss vorhanden sein.
- Nehmen Sie ohne vorherige schriftliche Zustimmung des Herstellers keine Änderungen oder Ergänzungen an der Ausrüstung vor.
- Die Ausrüstung darf nicht jenseits ihrer Einschränkungen oder zu einem anderen als ihrem vorgesehenen Zweck benutzt werden.
- Stellen Sie die Kompatibilität der Ausrüstungselemente sicher, wenn diese zu einem System zusammengefügt werden.
- Es ist wichtig, vor dem Gebrauch zu kontrollieren, ob eventuelle Gefahren aus der Kombination von Ausrüstungen resultieren könnten, bei denen die Schutzfunktion eines einzelnen Elements durch die eines anderen beeinträchtigt wird bzw. diese stört.
- Unterziehen Sie das Produkt vor dem Gebrauch einer Kontrolle, um sicherzustellen, dass es in gebrauchsfähigem Zustand ist und ordnungsgemäß funktioniert, bevor es verwendet wird.
- Nehmen Sie jegliche Ausrüstung aus dem Betrieb, falls Zweifel bezüglich ihres Zustandes für einen sicheren Gebrauch bestehen oder falls sie zum Auffangen eines Sturzes verwendet wurde. Verwenden Sie sie nicht wieder, bis die Gebrauchsfähigkeit von einer sachkundigen Person bestätigt wurde.
- Wenn die Verwendung als Teil eines Auffangsystems vorgesehen ist, so muss für die Sicherheit unbedingt vor jedem Gebrauch geprüft werden, ob der notwendige Sicherheitsabstand unter dem Benutzer an dem Arbeitsplatz vorhanden ist, sodass es im Falle eines Sturzes nicht zu einem Aufprall auf den Boden oder andere Hindernisse auf der Fallstrecke kommt.
- Dieses DREIBEIN stellt, wenn es als Teil eines Auffangsystems verwendet wird, sicher, dass ein Sturz sicher aufgefangen wird, indem die Stoßkräfte auf maximal 6 kN reduziert werden.
- Seien Sie sich der möglichen Gefahren bewusst, die die Funktion der Ausrüstung beeinträchtigen oder zu deren Ausfall führen könnten, beispielsweise:
    - extreme Temperaturen (unter -15°C und über +50°C),
    - aggressive Umgebungsbedingungen, beispielsweise Sand und Kies, Zement, heiße Oberflächen, offene Flammen, Schweißspritzer, Funken, elektrische Leitfähigkeit
    - Kontakt mit: scharfen Kanten, abrasiven Oberflächen, Chemikalien
- Stellen Sie den Gebrauch des Produktes unverzüglich ein, wenn es den oben genannten Faktoren ausgesetzt wird oder auf andere Weise beschädigt wird, bis es von einer sachkundigen Person überprüft wurde.
- Die Anschlageinrichtung darf nur zur persönlichen Absturzsicherung und nicht zum Heben von Ausrüstungen verwendet werden.

KOMPATIBILITÄT

Das Dreibein darf nur als Teil eines Auffangsystems gemäß EN 363 verwendet werden, kombiniert mit einem mitlaufenden Auffanggerät mit beweglicher Führung gemäß EN 353-2, einem Verbindungsmittel mit Falldämpfer gemäß EN 354 und EN 355 oder einem Höhensicherungsgerät mit automatischem Einzug gemäß EN 360.

LEBENSDAUER

Die maximale Lebensdauer des Produktes beträgt 10 Jahre ab dem Herstellungsdatum. Die Lebensdauer ist stark von den Nutzungsbedingungen des Produktes abhängig. Die Produkte müssen mindestens einmal pro Jahr von einer geschulten und sachkundigen Person überprüft werden. Falls Zweifel bestehen, wenden Sie sich bitte an JSP Safety.

AUFBEWAHRUNG UND TRANSPORT

Die persönliche Schutzausrüstung muss in einer Verpackung transportiert werden, die Schutz gegen Feuchtigkeit, mechanische, chemische und thermische Belastungen bietet. Kühl und trocken lagern. Aufbewahrung in feuchten und säurehaltigen Umgebungen vermeiden. Niemals schwere Gegenstände darauf platzieren.

WARTUNG

Im Falle leichter Verunreinigungen wischen Sie das Dreibein mit einem Baumwolltuch oder einer weichen Bürste ab. Keine scheuernden Materialien verwenden. Zur intensiven Reinigung in Wasser bei einer Temperatur zwischen 30 °C und 60 °C mit einem neutralen Reinigungsmittel (pH-Wert 7) waschen. Die Waschtemperatur sollte 60 °C nicht übersteigen. Keine sauren oder basischen Reinigungsmittel verwenden.

ÜBERPRÜFUNG

KONTROLLE VOR DEM GEBRAUCH

Führen Sie vor jedem Gebrauch eine Sichtkontrolle des Systems durch, um sicherzustellen, dass es in gebrauchsfähigem Zustand ist und ordnungsgemäß funktioniert. Wenn während der Überprüfung Zweifel über die Sicherheit des Systems oder eines Bestandteils entstehen, müssen diese durch den Hersteller oder eine sachkundige Person ersetzt werden.

DETAILLIERTE DOKUMENTIERTE ÜBERPRÜFUNG

Detaillierte dokumentierte Überprüfungen müssen:

- durch eine geschulte, sachkundige Person durchgeführt werden, um die Sicherheit und Funktionstüchtigkeit des Produktes sicherzustellen.
- in der in dieser Benutzeranleitung enthaltenen Dokumentationstabelle festgehalten werden.
- regelmäßig durchgeführt werden. Die Häufigkeit der detaillierten dokumentierten Überprüfung sollte:
    - sich nach der Risikobewertung richten und Rechtsvorschriften, den Ausrüstungstyp sowie die Umweltbedingungen berücksichtigen, die den Verschleiß und physische Beschädigungen beschleunigen können
    - unabhängig von der Nutzung mindestens alle 12 Monate durchgeführt werden.

Wenn Beschädigungen oder Fehlfunktionen beobachtet werden, muss das Produkt sofort aus dem Betrieb genommen und ersetzt/repariert werden. Eine Reparatur ist erlaubt, sofern diese durch den Hersteller oder durch ein Reparaturzentrum bzw. eine Person ausgeführt wird, die vom Hersteller autorisiert und sachkundig ist. Falls das Produkt zum Auffangen eines Sturzes verwendet wurde, muss es aus dem Betrieb genommen und zur Wartung und erneuten Überprüfung an den Hersteller oder ein sachkundiges Reparaturzentrum geschickt werden. Es wird empfohlen, das Datum der nächsten oder letzten Überprüfung auf der Anschlageinrichtung zu vermerken.

ÜBERPRÜFUNGSKARTE

Dieses Benutzerhandbuch mit der Gebrauchsanleitung ist Teil des Sicherheitssystems und alle Benutzer müssen vollständig mit seinem Inhalt vertraut sein. Es muss an einem sicheren Ort aufbewahrt werden und den Benutzern jederzeit frei zur Verfügung stehen. Beim Entfernen dieses Produktes aus der Verpackung müssen die Informationen aus der Produktkennzeichnung in die Tabelle auf der gegenüberliegenden Seite eingetragen werden. Die unten stehende Tabelle sollte zur Protokollierung aller detaillierten dokumentierten Überprüfungen verwendet werden, deren Häufigkeit entsprechend einer Risikobewertung festgelegt wird, die jedoch mindestens alle 12 Monate stattfinden.

ÜBERPRÜFUNGSFORMULAR

Produkt	Artikelnummer	Chargen/Seriennummer		Kaufdatum	Datum des ersten Einsatzes	Ablaufdatum

Hersteller	Addresse		Telefon	E-mail

Datum der Überprüfung	Nähte	Textilien (Seil, Gurtband, Stahldraht usw.)	Metallteil(e) Verbindungselemente, D-ring, Verschlüsse, Greifer usw.	Fallanzeiger	Falldämpfer		Herstellungsdatum	BESTANDEN / NICHT BESTANDEN	Datum der nächsten Überprüfung	Name des Prüfers	Unterschrift

NO

TRIPODSTATIV

BRUKS-, PLEIE- OG INSPEKSJONSANVISNINGER

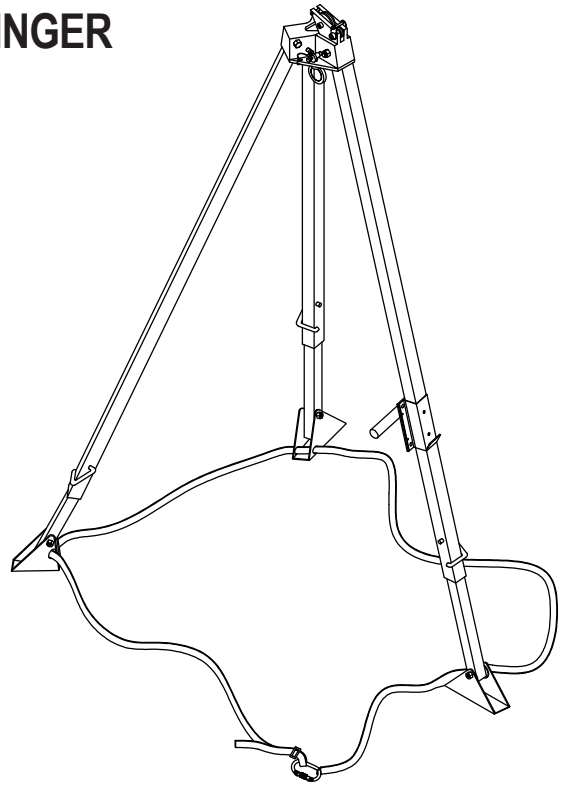

LES DISSE ANVISNINGENE NØYE FØR BRUK AV DETTE TRIPODSTATIVET

Dette TRIPODSTATIVET er utviklet for å minimere risikoen for / beskytte mot fall fra høyder. Men husk at intet personlig verneutstyr kan gi full beskyttelse og at det alltid må utvises varsomhet under utførelse av den risikorelaterte aktiviteten.

DETTE HEFTET MED BRUKSANVISNINGER DEKKER FØLGENDE JSP-PRODUKTER.

TRIPODSTATIV (FAR1003)

DET ANBEFALES AT BRUKEREN TAR VARE PÅ BRUKSANVISNINGEN I HELE PRODUKTETS LEVETID.

En kopi av denne bruksanvisningen og produktets samsvarserklæring finnes på documents.jspsafety.com

JSP Safety GmbH, 40549,DE / JSP Ltd. OX29 0TA,UK
technical@jspsafety.com | i:+44 1993 826051

www.jspsafety.com

MERKING

Etikett på TRIPODSTATIVET, som må være på plass, intakt og leselig når tripodstativet er i bruk.

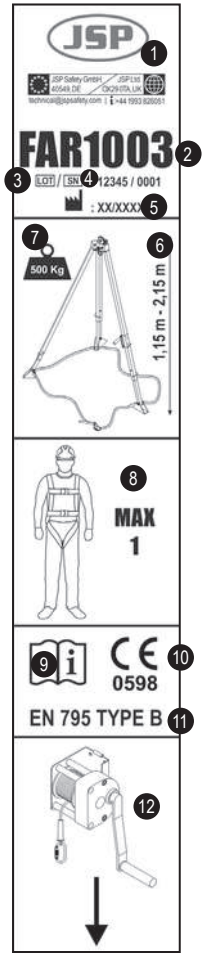

1. Produsentens logo og kontaktinformasjon
2. Produktreferanse
3. Batch-nummer
4. Serienummer
5. Produksjonsdato
6. Høydeområde
7. Maksimal belastningskapasitet
8. Bare én person
9. Les bruksanvisningen
10. Samsvarsmerke med forordningen (EU) 2016/425
11. Standardnummer/år
12. Fest vinsjen her

BESKRIVELSE

Dette TRIPOD-stativet er klassifisert som personlig verneutstyr av den europeiske PPU-forordningen (EU) 2016/425 og har dokumentert samsvar med denne forordningen gjennom den harmoniserte europeiske standarden EN 795: 2012 type B.

Type B: Forankringsenhet med ett eller flere stasjonære forankringspunkter uten behov for forankring(er) til struktur eller festeelement(er) for festing til struktur.

Teknisk kontrollorgan: SATRA Technology Europe Ltd, Bracetown Business Park, Clonee, Dublin D15 YN2P Irland (teknisk kontrollorgan 2777)

Organ for løpende vurdering: SGS Fimko Oy, Takomotie 8, FI-00380 Helsinki, Finland (Teknisk kontrollorgan 0598)

BRUK OG BEGRENSNINGER

BRUK

TRIPOD-stativet er beregnet på å støtte en person slik at personen kan heves og senkes gjennom en åpning slik som et mannhull. En selvinntrekkende sikkerhetsline kan brukes, men fallsikring er ikke dens primære funksjon.
Vennligst kontroller at denne informasjonen bare brukes til å kontrollere at det valgte produktet er egnet til den tiltenkte bruken.

Høyden på tripodstativet kan justeres fra 1,15 m til 2,15 m avhengig av bruksbetingelsene.

1. Åpne de 3 bena på tripodstativet utover slik at de ligger utenfor periferien på den begrensede plassen der inngangen er påkrevd.

2. Juster høyden oppover eller nedover ved justeringer på de 3 teleskopbena. Det anbefales at alle bena justeres til samme lengde og plasseres på et flatt underlag.

3. Når nødvendig høyde er nådd, må det kontrolleres at justeringspunktene er låst skikkelig.

4. Juster stroppen nederst på bena slik at den er stram.

5. Bruk ringboltene som følger med, som forankringspunkter for å feste det nødvendige personlige verneutstyret, f.eks. fallsikringer osv. ved bruk av koblinger eller andre festeelementer.

NB: Redningsblokken må monteres på benet til høyre for vinsjen.
Materialet i vevbåndet ved bena til tripodstativet er polyester.

BEGRENSNINGER

- Ikke bruk utstyret dersom du har sykdommer som kan påvirke sikkerheten din både ved normal bruk og nødbruk.
- Utstyret skal bare brukes av personer med opplæring og kompetanse i trygg bruk av utstyret.
- Det må være utarbeidet en redningsplan for å takle eventuelle nødssituasjoner som kan oppstå under arbeidet.
- Ikke foreta endringer eller tilføyelser på utstyret uten skriftlig tillatelse fra produsenten.
- Utstyret må ikke brukes utover sine begrensninger eller til andre formål enn det er beregnet for.
- Kontroller at elementene i utstyret er kompatible når de er satt sammen i et system.
- Før bruk er det viktig å kontrollere utstyret med hensyn til eventuelle farer som kan oppstå ved bruk av kombinasjoner av utstyr der sikkerhetsfunksjonene for ett eller flere av elementene påvirkes av eller forstyrres av sikkerhetsfunksjonen til et annet element.
- Utfør en forhåndssjekk av produktet før bruk for å være sikker på at det er i funksjonsdyktig stand og fungerer som det skal.
- Slutt å bruke utstyr ved tvil om tilstanden garanterer sikker bruk, eller hvis utstyret er blitt brukt til å stoppe et fall. Ikke bruk det på nytt før det er bekreftet i orden av en kompetent person.
- Ved bruk i fallsikringssystemer er det avgjørende for sikkerheten å kontrollere det nødvendige frirommet under brukeren på arbeidsplassen før hver bruk, slik at det ved et fall ikke blir noen kollisjon med bakken eller andre hindringer i fallbanen.
- Når dette TRIPOD-stativet brukes som en komponent i et fallsikringssystem, sørger det for å stoppe et fall trygt ved å redusere støtkreftene til 6 kN eller mindre.
- Vær oppmerksom på farer som kan påvirke ytelsen eller føre til svikt i utstyret, som:
    - ekstreme temperaturer (under -15°C og over +50°C),
    - aggressive omgivelsesbetingelser, for eksempel sand og grus, sement, varme overflater, åpne flammer, sveisesprut, gnister, elektrisk konduktivitet
    - kontakt med: skarpe kanter, skurende overflater, kjemikalier
- Hvis produktet utsettes for noe av det ovennevnte eller er skadet på noen måte, må du slutte å bruke det og ikke bruke det på nytt før det er blitt kontrollert av en kompetent person.
- At forankringsenheten bare skal brukes til personlig fallbeskyttelsesutstyr og ikke til løfteutstyr.

KOMPATIBILITET

Tripodstativet skal bare brukes sammen med et fallsikringssystem i samsvar med EN363 kombinert med en glidende fallsikring på en fleksibel forankringsline som er i samsvar med EN353-2 eller forbindelsesline med energiabsorbator i samsvar med EN354 og EN355, eller en inntrekkbar type fallsikring i samsvar med EN360.

LEVETID

Produktets maksimale levetid er 10 år fra produksjonsdatoen. Levetiden avhenger i stor grad av bruksforholdene for produktet. Produktene må inspiseres minst en gang i året av en opplært og kompetent person.
Kontakt JSP Safety hvis du er i tvil om noe.

LAGRING OG TRANSPORT

Det personlige verneutstyret må transporteres i emballasje som beskytter mot fuktighet og mekanisk, kjemisk og termisk angrep. Lagres på et kjølig og tørt sted. Unngå lagring i fuktige og syreholdige omgivelser. Ikke sett tunge gjenstander oppå utstyret.

VEDLIKEHOLD

Hvis tripodstativet bare er litt skittent, tørker du av det med en bomullsklut eller en myk børste. Ikke bruk slipende materiale. For mer grundig rengjøring vaskes utstyret i vann med en temperatur mellom 30 °C og 60 °C ved bruk av et nøytralt vaskemiddel pH7. Vasketemperaturen må ikke overskride 60 °C. Ikke bruk vaskemidler som er sure eller basiske.

INSPEKSJON

KONTROLLER FØR BRUK

Inspiser systemet visuelt før hver bruk for å være sikker på at det er i driftsklar tilstand og fungerer som det skal. Hvis det ytres tvil om sikkerheten til systemet eller en komponent under inspeksjonen, må disse skiftes ut enten av produsenten eller en kompetent person.

DETALJERT REGISTRERT INSPEKSJON

Detaljerte registrerte inspeksjoner skal:

- Utføres av en opplært person med nødvendig kompetanse for å sikre at produktet er trygt og uskadet.
- Registrert i tabellen i denne bruksanvisningen.
- Utføres på regelmessig basis. Hyppighet for den detaljerte registrerte inspeksjonen skal:
    - Vurderes ved hjelp av risikovurdering ved å ta i betraktning lovgivning, utstyrstype, brukshyppighet og omgivelsesforhold som kan føre til raskere forringelse og fysisk skade
    - Utføres minst hver 12. måned uavhengig av bruk.

Hvis det konstateres skade eller feil, må produktet skiftes ut / repareres straks. Reparasjon er tillatt, forutsatt at den utføres av produsenten eller et kompetent reparasjonssenter eller godkjennes separat av produsenten. Hvis produktet har vært brukt til å stoppe et fall, må det tas ut av drift og returneres til produsenten eller et godkjent reparasjonssenter for service og ny testing. Det anbefales at forankringsenheten merkes med datoen for neste eller siste inspeksjon.

INSPEKSJONSKORT

Denne bruksanvisningen og driftsveiledningen er en del av sikkerhetssystemet og alle brukere må ha grundig kjennskap til innholdet. Den må oppbevares på et trygt sted og være fritt tilgjengelig for alle brukere til enhver tid. Når dette produktet er fjernet fra emballasjen, må tabellen på motsatt side fylles ut ved hjelp av opplysningene på produktetiketten. Tabellen nedenfor skal brukes til oppføring av alle detaljerte registrerte inspeksjoner. Slike inspeksjoner skal gjennomføres med et intervall som vurderes ut fra risikovurdering, men minst hver 12. måned.

INSPEKSJONSSKJEMA

Produkt	Referansenummer	Batch-/serienummer		Innkjøpsdato	Dato for første gangs bruk	Utløpsdato

Produsent	Adresse		Telefon	E- post

Inspeksjonsdato	Søm	Tekstil (tau, gjord, stålwire, osv.)	Metalldel(er) festeelementer, D-ring, spenner, håndtak osv.	Fallindikator(er)	Støtpackke		Produksjonsdato	GODKJENT/ IKKE GODKJENT	Dato for neste inspeksjon	Navn på inspektør	Signatur

SV

TRIPOD

INSTRUKTIONER FÖR ANVÄNDNING, SKÖTSEL OCH INSPEKTION

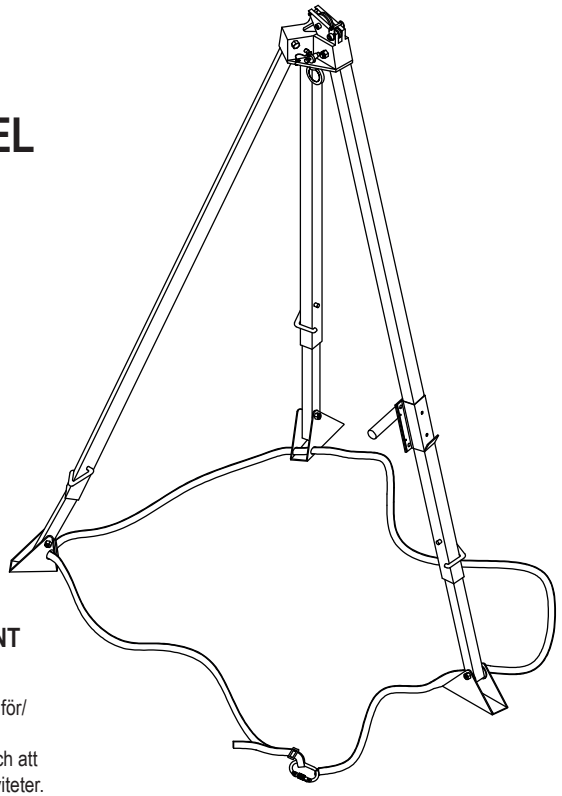

LÄS DESSA INSTRUKTIONER NOGGRANT INNAN DU ANVÄNDER TRIPODEN

Denna TRIPOD är utformad i syfte att minimera risken för/skydda mot fall från hög höjd. Men kom ihåg att ingen personlig skyddsutrustning kan ge fullständigt skydd och att du alltid måste vara försiktig när du utför riskfyllda aktiviteter.

I DENNA ANVÄNDARHANDBOK BESKRIVS FÖLJANDE JSP-PRODUKTER.

TRIPOD (FAR1003)

ANVÄNDAREN REKOMMENDERAS BEHÅLLA ANVÄNDARHANDBOKEN UNDER HELA PRODUKTENS LIVSLÄNGD.

En kopia av denna bruksanvisning och försäkran om överensstämmelse för produkten finns på documents.jspsafety.com.

JSP Safety GmbH, 40549,DE | JSP Ltd. OX29 0TA,UK
technical@jspsafety.com | i:+44 1993 826051

www.jspsafety.com

MÄRKNING

Markeringen på tripoden måste sitta på plats, vara intakt och läslig när tripoden används.

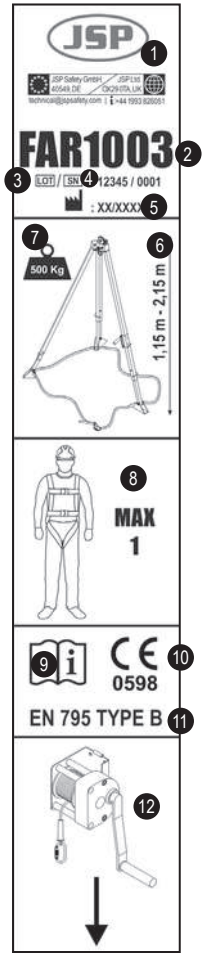

1. Tillverkarens logotyp och kontaktinformation
2. Produktreferens
3. Partinummer
4. Serienummer
5. Tillverkningsdatum
6. Höjdomfång
7. Maximal lastkapacitet
8. Högst en person
9. Läs Användarhandboken
10. Överensstämmelsemärkning enligt direktiv (EU) 2016/425
11. Standardnummer/år
12. Fäst vinschen här

BESKRIVNING

Denna TRIPOD är klassad som personlig skyddsutrustning (PPE) i Europaparlamentets och rådets förordning (EU) 2016/425 och har visats uppfylla villkoren i denna förordning genom den harmoniserade europeiska standarden EN 795: 2012 Typ B.

Typ B: förankringsutrustning med en eller flera stationära förankringspunkter utan behov av förankringar eller fästelement att fästa i konstruktionen.

Certifieringsorgan: SATRA Technology Europe Ltd, Bracetown Business Park, Clonee, Dublin D15 YN2P Irland (Anmält organ 2777)

Organ för pågående bedömning: SGS Fimko Oy, Takomotie 8, FI-00380 Helsinki, Finland (Anmält organ 0598)

ANVÄNDNING OCH BEGRÄNSNINGAR

ANVÄNDNING

Tripoden är konstruerad för att kunna bära en person som hissas upp eller ner genom en öppning, som en gatubrunn. Även om en automatiskt indragbar livlina kan användas är inte fallskydd dess primära funktion. Säkerställ att denna information endast används för att kontrollera att den valda produkten är lämplig för sitt avsedda syfte.
Tripodens höjd kan justeras mellan 1,15 m och 2,15 m beroende på användningsförhållandena.

1.Fäll ut tripodens 3 ben så att fötterna hamnar utanför det hål där personen ska ta sig ner.

2.Justera höjden uppåt eller nedåt genom att ändra längden på de 3 teleskopbenen. Vi rekommenderar att benen justeras till samma längd och placeras på ett plant underlag.

3.Säkerställ att justeringspunkterna är låses ordentligt när önskad höjd har ställts in.

4.Dra åt remmen längs ner på benen.

5.Använd de medföljande öglorna för att fästa erforderlig personskyddsutrustning t.ex. fallskydd etc. med kopplingsanordningar eller andra fästenheter.

Obs! Lyftblocket monteras på benet till höger om vinschen.

Materialet i remmen vid tripodens fötter är polyester.

BEGRÄNSNINGAR

- Använd inte utrustningen om du har en fysisk åkomma som skulle kunna påverka din säkerhet i både normala situationer och akutsituationer.
- Utrustningen får endast användas av en person som är utbildad och har kompetens för att använda den på ett säkert sätt.
- Det måste finnas en räddningsplan för hantering av alla eventuella akutsituationer som kan uppstå under arbetet.
- Ändra ingenting och lägg inte till något till utrustningen utan att först få tillverkarens skriftliga godkännande.
- Utrustningen får inte användas utanför dess begränsningar eller i något annat syfte än det avsedda.
- Se till att alla delar i utrustningen fungerar ihop med varandra om de sätts samman till ett system.
- Det är viktigt att kontrollera före användning att det inte kan uppstå farliga situationer på grund av att utrustningen används i kombination med andra delar, och säkerhetsfunktionen hos en av delarna då påverkas av eller stör säkerhetsfunktionen hos en annan del.
- Kontrollera produkten före användning för att se till att den är i användbart skick och fungerar korrekt.
- Använd inte utrustningen om det finns tveksamheter kring hur säker den är att använda eller om den redan har använts vid ett fall. Använd inte utrustningen igen förrän den har godkänts av en person med kompetens att avgöra skicket på den.
- När utrustningen är tänkt att användas i ett fallskyddssystem är det mycket viktigt med tanke på säkerheten att före varje användning se till att det finns tillräckligt med utrymme vid arbetsplatsen under användaren. Skulle ett fall ske blir det då ingen kollision med marken eller andra hinder som kan finnas i fallvägen.
- Om tripoden används som komponent i ett fallskyddssystem måste ett fall hejdas på ett säkert sätt genom att fallkrafterna sänks till högst 6 kN.
- Tänk på risker som kan påverka funktionen eller göra att utrustningen inte fungerar som den ska, till exempel:
    - extrema temperaturer (under -15°C och över +50°C),
    - aggressiva miljöförhållanden som sand och grus, cement, varma ytor, öppna lågor, svetsstänk, gnistor, elektrisk konduktivitet
    - kontakt med: vassa kanter, nötande ytor, kemikalier
- Sluta genast använda produkten om den utsätts för något av ovanstående eller om den är skadad på något sätt. Använd den inte igen förrän den har kontrollerats av en person med rätt kompetens.
- Förankringsenheten bör endast användas till personlig fallskyddsutrustning, inte till lyftutrustning.

KOMPATIBILITET

Tripoden får endast användas som en del av ett fallskyddssystem som uppfyller villkoren i EN363 i kombination med ett fallskydd med skena och en flexibel förankringslina som uppfyller villkoren i EN353-2 eller en lina med falldämpare som uppfyller villkoren i EN354 och EN355, eller ett indragningsbart fallskydd som uppfyller villkoren i EN360.

LIVSLÄNGD

Den maximala livslängden på produkterna är 10 år från tillverkningsdatumet. Livslängden beror till stor del på under vilka förhållanden produkten används. Produkterna måste kontrolleras minst en gång per år av en utbildad person med rätt kompetens. Kontakta JSP Safety om det föreligger några tveksamheter.

FÖRVARING OCH TRANSPORT

Den personliga skyddsutrustningen måste transporteras i ett paket som skyddar mot fukt och mekaniska, kemiska och värmerelaterade angrepp. Förvaras svalt och torrt. Undvik förvaring i fuktiga och sura miljöer. Placera aldrig tunga föremål på utrustningen.

UNDERHÅLL

Vid lättare nedsmutsning, rengör tripoden med en bomullstrasa eller mjuk borste. Använd inte slipande material. För intensiv rengöring, tvätta i vatten med en temperatur mellan 30 °C och 60 °C och ett neutralt rengöringsmedel med pH7. Tvättemperaturen bör inte överskriva 60 °C. Använd inte sura eller basiska rengöringsmedel.

INSPEKTION

KONTROLL FÖRE ANVÄNDNING

Utför en visuell systemkontroll före varje användning och säkerställ att det är i användbart skick och fungerar korrekt. Om tvivel uppstår vid inspektionen om säkerheten hos systemet eller en komponent, bör dessa ersättas av tillverkaren eller en kompetent person.

DETALJERAD, REGISTRERAD INSPEKTION

Detaljerade, registrerade inspektioner ska:

- utföras av en utbildad person med rätt kompetens, för att försäkra att produkten är säker och i bra skick.
- Registreras i registreringstabellen som finns i denna användarhandbok.
- Utföras regelbundet. Antalet detaljerade, registrerade inspektioner ska:
    - Bedömas utifrån en riskbedömning som tar i beaktande gällande lagstiftning, utrustningstyp, hur ofta utrustningen används och miljöförhållanden. Olika miljöförhållanden kan nämligen göra att utrustningen försämras snabbare eller får fysiska skador.
    - Genomföras minst var 12:e månad, oavsett användning.

Produkten ska tas ur bruk och ersättas/repareras omedelbart vid tecken på skador eller funktionsfel. Reparationer är tillåtna, förutsatt att de utförs antingen tillverkaren eller ett kompetent reparationscenter eller person som tillverkaren har godkänt. Om produkten har använts för att hejda ett fall ska den tas ur drift och returneras till tillverkaren eller ett kompetent reparationscenter för service och tester.
Vi rekommenderar att förankringsutrustningen markeras med datum för nästa eller senaste inspektion.

INSPEKTIONSKORT

Denna bruksanvisning är en del av säkerhetssystemet och alla användare ska vara helt införstådda med innehållet. Den ska förvaras på ett säkert ställe och finnas tillgänglig för alla användare hela tiden. När produkten packas upp ur sin förpackning ska tabellen som finns på sidan mittemot fyllas i. Informationen finns på produktens etikett. Tabellen nedan ska användas för att registrera alla detaljerade, registrerade inspektioner som har genomförts i intervaller som bedömts utifrån en riskbedömning, men minst var 12:e månad.

INSPEKTIONSFORMULÄR

Produkt	Referens	Parti-/Serienummer		Inköpsdatum	Datum för första användningen	Utgångsdatum

Tillverkare	Adress		Telefon	E-post

Datum för inspektionen	Sömmar	Textil (rep, remmar, stålvajer,etc.)	Metalldelar, kopplingsanordningar, D-ring, spännen, gripare etc.	Fallindikatorer	Dämpning-spaket		Tilverkningsdatum	GODKÄNT / EJ GODKÄNT	Datum för nästa inspektion	Kontrollantens nam	Signatur

FI

KOLMIJALKA

KÄYTTÖ-, HOITO- JA TARKASTUSOHJEET

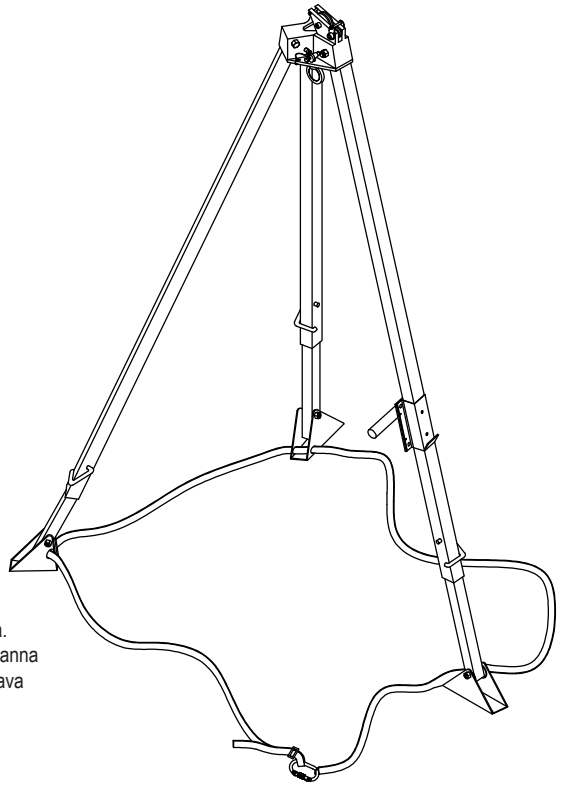

LUE NÄMÄ OHJEET HUOLELLISESTI ENNEN KOLMIJALAN KÄYTTÖÄ

Kolmijalka on tarkoitettu vähentämään korkealta putoamisen riskiä / suojaamaan korkealta putoamiselta. Huomaa kuitenkin, että mikään henkilösuojavaruste ei anna täyttä suojaa ja riskialttiit toimenpiteet on aina suoritettava erityisen huolellisesti.

NÄMÄ KÄYTTÖOHJEET KOSKEVAT SEURAAVIA JSP-TUOTTEITA:

KOLMIJALKA (FAR1003)

SÄILYTÄ KÄYTTÖOHJEET TUOTTEEN KOKO KÄYTTÖIÄN AJAN.

Tämän käyttöohjeen kopio ja tuotteen vaatimustenmukaisuusvakuutus löytyvät osoitteesta documents.jspsafety.com

JSP Safety GmbH, 40549,DE / JSP Ltd. OX29 0TA,UK
technical@jspsafety.com | i:+44 1993 826051

www.jspsafety.com

MERKINTÄ

Kolmijalassa olevan tarran tulee olla paikoillaan, ehjä ja luettavassa kunnossa kolmijalan ollessa käytössä.

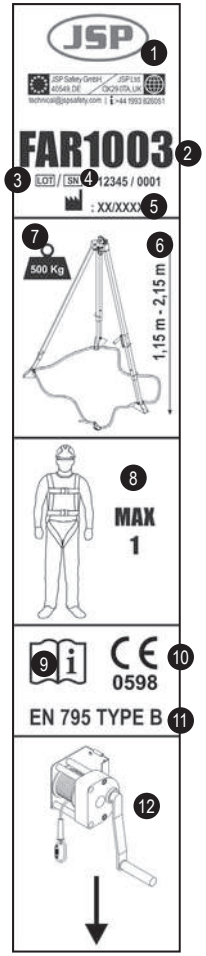

1. Valmistajan logo ja yhteystiedot
2. Tuoteviite
3. Eränumero
4. Sarjanumero
5. Valmistuspäivä
6. Korkeusalue
7. Enimmäiskantokyky
8. Enintään yksi henkilö
9. Lue käyttöohjeet
10. Vaatimustenmukaisuusmerkintä asetuksen (EU) 2016/425 mukaisesti
11. Standardin numero/vuosi
12. Kiinnitä vinssi tähän

KUVAUS

Kolmijalka on luokiteltu henkilösuojavarusteeksi (PPE) EU:n henkilönsuojainasetuksessa (EU) 2016/425 ja täyttää asetuksen vaatimukset yhdenmukaistettujen eurooppalaisen standardin EN 795 myötä: 2012 tyyppi B.

Tyyppi B: ankkurointilaite, jossa on yksi tai useampi kiinteä ankkurointipiste. Sen kiinnittämiseen rakenteeseen ei tarvita rakenteellisia ankkureita tai kiinnityselementtejä.

Sertifiointielin: SATRA Technology Europe Ltd, Bracetown Business Park, Clonee, Dublin D15 YN2P Ireland (ilmoitettu laitos 2777)

Pysyvä arviointielin: SGS Fimko Oy, Takomotie 8, FI-00380 Helsinki, Finland (ilmoitettu laitos 0598)

KÄYTTÖ JA RAJOITUKSET

KÄYTTÖ

Kolmijalka on tarkoitettu tukemaan yhden henkilön nostamista tai laskemista aukon, kuten tarkastusluukun, läpi. Kelautuvaa tarrainta voi käyttää, mutta putoamisen pysäytys ei ole ensisijainen toiminto. Varmista, että näitä tietoja käytetään vain sen tarkastamiseen, sopiiko valittu tuote aiottuun käyttötarkoitukseen.
Kolmijalan korkeudeksi voi säätää 1,15–2,15 m käyttöolosuhteista riippuen.

1.Vaihe Avaa kolmijalan kolme jalkaa ulospäin siten, että ne ovat rajoitetun tilan, johon on tarkoitus mennä sisään, alueen ulkopuolella.

2.Vaihe Säädä korkeutta ylös- tai alaspäin säätämällä kolmea teleskooppijalkaa. Suosittelemme säätämään kaikki jalat samaan pituuteen ja asettamaan ne tasaiselle alustalle.

3.Vaihe Varmista tarvittavan korkeuden säätämisen jälkeen, että säätöpisteet on lukittu kunnolla.

4.Vaihe Säädä jalkojen pohjassa olevat tukihihnat kireälle.

5.Vaihe Käytä silmukoita ankkurointipisteinä tarvittavien henkilösuojainten, esimerkiksi tarraimet, kiinnittämiseen liitinten tai muiden kiinnityslaitteiden avulla.

Huomautus: Hakuyksikkö on asennettava vinssin oikealla puolella olevaan jalkaan.

Kolmijalan jaloissa olevan köyden materiaali on polyesteria.

RAJOITUKSET

- Älä käytä laitetta, jos sinulla on jokin sairaus, joka voi vaikuttaa turvallisuuteen normaalissa tai hätätilanteessa.
- Laitetta saavat käyttää vain henkilöt, jotka on koulutettu ja ovat päteviä käyttämään laitetta turvallisesti.
- Työn aikana mahdollisesti ilmenevien hätätilanteiden varalle on tehtävä pelastussuunnitelma.
- Laitteeseen ei saa tehdä mitään muutoksia tai lisäyksiä ilman valmistajalta etukäteen saatavaa kirjallista suostumusta.
- Laitetta ei saa käyttää sen käyttörajojen ulkopuolella eikä sitä saa käyttää mihinkään muuhun kuin sille tarkoitettuun käyttöön.
- Varmista laitteen yhteensopivuus, jos käytät sitä osana jotakin järjestelmää.
- Varmista ennen käyttöä, voiko laiteyhdistelmien käytöstä aiheutua vaaratilanteita, joissa jonkin laitteen turvatoiminto vaikuttaa toisen laitteen turvatoimintoon tai häiritsee sen toimintaa.
- Tarkasta tuote ennen käyttöä ja varmista, että se on käyttökunnossa ja toimii oikein.
- Poista laite käytöstä, jos et ole varma, onko sen käyttö turvallista, tai jos sitä on käytetty putoamisen pysäyttämiseen. Älä käytä laitetta uudelleen ennen kuin pätevä henkilö on tarkastanut sen.
- Jos tuotetta aiotaan käyttää putoamissuojajärjestelmässä, turvallisuuden kannalta on olennaista varmistaa ennen käyttöä, että käyttäjän alapuolella on riittävästi vapaata tilaa, jotta putoamistilanteessa ei tapahdu törmäystä maahan tai muihin esteisiin putoamismatkalla.
- Kun kolmijalkaa käytetään osana putoamisenestojärjestelmää, se pysäyttää putoamisen turvallisesti vähentämällä käyttäjään kohdistuvan voiman enintään 6 kN:iin.
- Huomioi vaaratekijät, jotka voivat vaikuttaa suorituskykyyn tai aiheuttaa laitteeseen toimintahäiriöitä, kuten:
    - erittäin alhaiset tai korkeat lämpötilat (alle -15°C ja yli +50°C)
    - voimakkaat ympäristöolosuhteet, kuten hiekka ja sora, sementti, kuumat pinnat, avotuli, hitsausroiskeet, kipinät, sähkönjohtavuus
    - kosketus seuraavien kanssa: terävät reunat, hankaavat pinnat, kemikaalit
- Keskeytä tuotteen käyttö heti, jos se altistuu jollekin edellä mainitulle asialle tai vaurioituu jollakin tavalla, kunnes pätevä henkilö on tarkastanut sen.
- Ankkurointilaitetta saa käyttää vain henkilökohtaisena putoamisenestolaitteena, ei nostolaitteena.

YHTEENSOPIVUUS

Kolmijalkaa saa käyttää vain standardin EN363 mukaisessa putoamisenestojärjestelmässä yhdessä standardin EN353-2 mukaisen ohjaavan tarraimen kanssa myötäävällä varmistusvälineellä, standardien EN354 ja EN355 mukaisen energiaa vaimentavan liitosköyden tai standardin EN360 mukaisen kelautuvan tarraimen kanssa.

KÄYTTÖIKÄ

Tuotteen enimmäiskäyttöaika on 10 vuotta valmistuspäivästä lukien. Tuotteen käyttöolosuhteet vaikuttavat merkittävästi tuotteen käyttöikään. Koulutetun ja pätevän henkilön on tarkastettava tuote vähintään kerran vuodessa.
Jos sinulla on jotakin kysyttävää, ota yhteyttä JSP Safetyyn.

VARASTOINTI JA KULJETUS

Henkilösuojavarusteita on kuljetettava pakkauksessa, joka suojaa niitä kosteudelta sekä mekaanisilta, kemiallisilta ja termisiltä vaikutuksilta. Säilytä viileässä ja kuivassa paikassa. Älä säilytä tuotetta kosteassa tai happamassa ympäristössä. Älä laita painavia esineitä tuotteen päälle.

HUOLTO

Jos kolmijalassa on vähäistä likaa, pyyhi se puhtaaksi puuvillaliinalla tai pehmeällä harjalla. Älä käytä mitään hankaavaa ainetta. Jos tuotteessa on enemmän likaa, sen voi pestä 30–60 °C:n lämpötilassa neutraalilla pesuaineella. Pesulämpötila saa olla enintään 60 °C. Älä käytä happamia tai emäksisiä pesuaineita.

TARKASTUS

TARKASTUS ENNEN KÄYTTÖÄ

Tarkasta järjestelmä silmämääräisesti ennen jokaista käyttökertaa ja varmista, että se on käyttökunnossa ja toimii oikein. Jos epäilet järjestelmän tai jonkin osan turvallisuutta tarkastuksen perusteella, valmistajan tai pätevän henkilön on vaihdettava järjestelmä tai osa uuteen.

YKSITYISKOHTAINEN DOKUMENTOITU TARKASTUS

Yksityiskohtaiset dokumentoidut tarkastukset:

- Koulutettu ja pätevä henkilö suorittaa tarkastuksen tuotteen käyttöturvallisuuden ja yhdenmukaisuuden takaamiseksi.
- Merkitään näissä käyttöohjeissa olevaan taulukkoon.
- Suoritetaan säännöllisesti. Yksityiskohtaisen dokumentoidun tarkastuksen ajankohta:
    - Määritetään riskinarvioinnissa ottaen huomioon lainsäädäntö, laitetyyppi, käyttötiheys ja ympäristöolosuhteet, jotka voivat nopeuttaa haurastumista ja fyysisten vaurioiden muodostumista.
    - Suoritetaan vähintään 12 kuukauden välein käytöstä riippumatta.

Jos tuotteessa havaitaan jokin vaurio tai vika, se on poistettava käytöstä ja vaihdettava/korjattava heti. Korjaaminen on sallittua sillä edellytyksellä, että sen suorittaa joko valmistaja, pätevä korjauspiste tai valmistajan hyväksymä henkilö. Jos tuotetta on käytetty putoamisen estämiseen, se on poistettava käytöstä ja palautettava valmistajalle tai pätevään korjauspisteeseen huoltoa ja uutta testiä varten.

Suosittelemme merkitsemään ankkurointilaitteeseen seuraavan tai viimeisimmän tarkastuspäivän.

TARKASTUSKORTTI

Nämä käyttöohjeet ovat osa turvajärjestelmää ja kaikkien käyttäjien on tunnettava niiden sisältö kokonaan. Käyttöohjeita on säilytettävä turvallisessa paikassa ja niiden on oltava aina käyttäjien saatavilla. Kun tuote poistetaan pakkauksesta, viereisellä sivulla oleva taulukko on täytettävä tuotetarrassa olevilla tiedoilla. Alla olevaa taulukkoa on käytettävä kaikissa yksityiskohtaisissa dokumentoiduissa tarkastuksissa. Tarkastukset suoritetaan riskinarvioinnissa määritetyin väliajoin, mutta vähintään 12 kuukauden välein.

TARKASTUSLOMAKE

Tuote	Viite	Erä-/sarjanumero		Ostopäiva	Ensimmäinen käyttöpäivä	Viimeinen käyttöpäivä

Valmistaja	Osoite		Puhelinnumero	Sähköpostiosoite

Tarkastuspäivä	Ompeleet	Kangasosat (köysi, hihna, teräslanka jne.)	Metalliosat, liitokset, D-rengas, soljet, Kahvat jne.	Putoamisilmaisimet	Iskunvaimennin		Valmistuspäivä	HYVÄKSYTTY/ HYLÄTTY	Seuraava tarkastuspäivä	Tarkastajan nimi	Allekirjoitus

ES

TRÍPODE

INSTRUCCIONES DE USO, CUIDADO E INSPECCIÓN

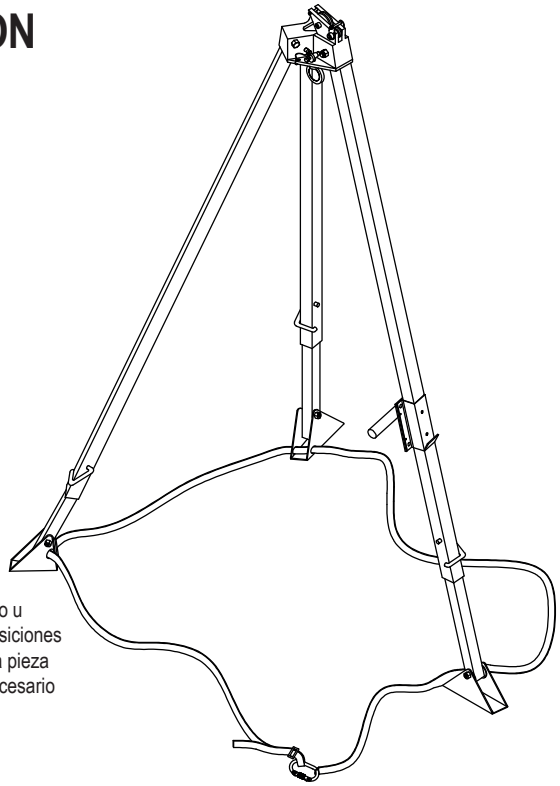

LEA ATENTAMENTE ESTAS INSTRUCCIONES ANTES DE UTILIZAR ESTE TRÍPODE

Este TRÍPODE se ha diseñado para minimizar el riesgo u ofrecer protección contra el riesgo de caídas desde posiciones elevadas. Sin embargo, recuerde siempre que ninguna pieza de EPI puede ofrecer protección completa y que es necesario realizar con cuidado las actividades de riesgo.

ESTE FOLLETO CON INSTRUCCIONES DE USO ABARCA LOS SIGUIENTES PRODUCTOS DE JSP.

TRÍPODE (FAR1003)

SE ACONSEJA A LOS USUARIOS QUE CONSERVEN ESTE DOCUMENTO CON LAS INSTRUCCIONES DE USO DURANTE TODA LA VIDA ÚTIL DEL PRODUCTO.

Se puede encontrar una copia de este manual y la Declaración de conformidad para el producto en documents.jspsafety.com

JSP Safety GmbH, 40549,DE | JSP Ltd. OX29 0TA,UK
technical@jspsafety.com | i:+44 1993 826051

www.jspsafety.com

MARCADO

Si el equipo está en uso, las etiquetas del trípode deben encontrarse en su lugar, intactas y legibles.

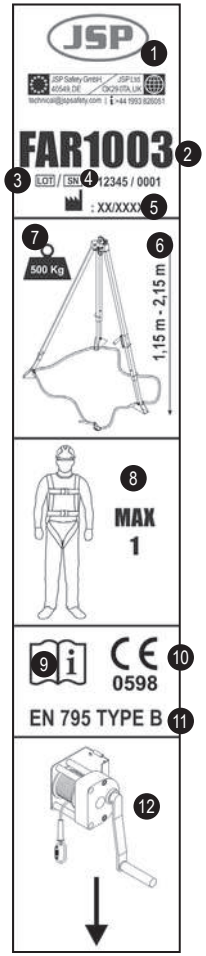

1. Logotipo e información de contacto del fabricante
2. Referencia del producto
3. Número de lote
4. Número de serie
5. Fecha de fabricación
6. Rango de altura
7. Máxima capacidad de carga
8. Una persona como máximo
9. Lea las instrucciones de usuario
10. Marca de conformidad con el Reglamento (UE) 2016/425
11. Número de norma/año
12. Enganche aquí el cabestrante

DESCRIPCIÓN

Este TRÍPODE está clasificado como Equipo de protección individual (EPI) por el Reglamento europeo sobre EPI (UE) 2016/425 y se ha demostrado conforme a este reglamento mediante las normas europeas armonizadas EN 795: 2012 Tipo B.

Tipo B: dispositivo de anclaje con uno o más puntos fijos de anclaje que no necesita anclajes estructurales o elementos de fijación para asegurarlo a la estructura.

Organismo de certificación: SATRA Technology Europe Ltd, Bracetown Business Park, Clonee, Dublin D15 YN2P Irlanda (Organismo notificado 2777)

Organismo de evaluaciones en curso: SGS Fimko Oy, Takomotie 8, FI-00380 Helsinki, Finland (Organismo notificado 0598)

APLICACIONES Y LIMITACIONES

APLICACIÓN

El TRÍPODE se ha diseñado para soportar la subida y la bajada de una persona a través de una abertura como una alcantarilla. Puede utilizarse con él una cuerda de seguridad autorretráctil, pero su función primordial no es la detención de caídas.
Por favor, asegúrese de que esta información solo se utiliza para comprobar que el producto seleccionado es adecuado para el uso previsto.

La altura del trípode se puede ajustar desde los 1,15 m a los 2,15 m dependiendo de las condiciones en las que se vaya a utilizar.

1. Abra las 3 patas del trípode hacia el exterior para que queden en torno al espacio confinado en el que se va a entrar.

2. Suba o baje la altura con los ajustes presentes en las 3 patas telescópicas. Se recomienda colocar todas las patas a la misma altura sobre una superficie plana.

3. Una vez se haya alcanzado la altura deseada, asegúrese de que los puntos de ajuste quedan adecuadamente bloqueados.

4. Ajuste la correa de la base de las patas para que esté tirante.

5. Enganche las argollas suministradas como puntos de anclaje al equipo de protección individual necesario con conectores u otros dispositivos de unión.

Nota: el bloque de salvamento debe montarse en la pata a la derecha del cabestrante.
El material con el que está fabricado la cinta a los pies del trípode es poliéster.

LIMITACIONES

- No utilice el dispositivo si sufre de alguna dolencia que pudiera afectar a su seguridad tanto en su uso normal como de emergencia.
- Solo deben utilizar el equipo aquellas personas que hayan recibido formación y estén cualificadas para su uso seguro.
- Para afrontar cualquier emergencia que pudiera surgir durante el trabajo es necesario contar con un plan de rescate.
- No agregue componentes ni realice alteraciones en el equipo sin el consentimiento previo por escrito del fabricante.
- El equipo no debe utilizarse más allá de los límites que indica ni para propósitos diferentes para los que ha sido diseñado.
- Asegúrese de que los diferentes componentes del equipo son compatibles con el sistema en el que se instalan.
- Antes de utilizar el equipo, es importante comprobar que no aparecerán problemas por el uso combinado de varios dispositivos, sobre todo, respecto a la posible interferencia de la seguridad de un equipo con otro.
- Antes de utilizar el producto, realice una comprobación previa para asegurarse de que se encuentra buen estado y de que funciona correctamente.
- Retire del uso todos aquellos equipos cuyo estado de funcionamiento le resulte dudoso o que hayan detenido la caída de un usuario. No vuelva a utilizarlos hasta que lo confirme una persona cualificada.
- Si se pretende utilizar el dispositivo de seguridad como parte de un sistema de parada de caídas, resulta esencial para la seguridad comprobar el espacio libre bajo el usuario en el lugar de trabajo antes de cada uso para que, en caso de caída, el usuario no choque con el suelo u otro obstáculo situado en su trayectoria.
- Cuando se utiliza este TRÍPODE como parte de un sistema anticaídas es necesario asegurarse de que la caída se puede detener reduciendo las fuerzas de impacto hasta los 6 kN o menos.
- Tenga en cuenta que los siguientes riesgos pueden afectar al rendimiento del equipo o provocar un fallo:
    - temperaturas extremas (por debajo de -15°C y por encima de +50°C),
    - condiciones ambientales agresivas, incluyendo aquellas en las que hay presentes arena y grava, cemento, superficies calientes, llamas, salpicaduras de soldadura, chispas, conductividad eléctrica
    - contacto con: bordes afilados, superficies abrasivas, productos químicos
- Hasta que sea revisado por una persona cualificada, deje de utilizar de inmediato el producto si este se daña o se ve expuesto a alguna de las condiciones anteriores.
- El dispositivo de anclaje debe utilizarse solo como equipo de protección individual anticaídas y no para la carga de equipamiento.

COMPATIBILIDAD

El trípode solo debe utilizarse como parte de un sistema anticaídas conforme a la norma EN363 en combinación con un sistema anticaídas deslizante sobre línea de anclaje flexible conforme a la norma EN353-2 o con un equipo de amarre con absorbedor de energía conforme a las normas EN354 y EN355 o con un sistema anticaídas retráctil conforme a la norma EN360.

VIDA ÚTIL

La vida útil máxima del producto es de 10 años a partir de la fecha de fabricación. Esta duración depende en gran medida de las condiciones en las que se utilice el producto. Los productos deben ser revisados al menos una vez al año por una persona con la formación y cualificación necesarias.
Si tiene alguna duda, póngase en contacto con JSP Safety.

ALMACENAMIENTO Y TRANSPORTE

El transporte de este Equipo de protección individual debe realizarse en un paquete que lo proteja de la humedad y de ataques mecánicos, químicos y térmicos. Almacenar en un lugar fresco y seco. A la hora de elegir un sitio donde almacenar el equipo, evite ambientes húmedos y ácidos. Nunca sitúe artículos pesados sobre el mismo.

MANTENIMIENTO

En caso de suciedad leve, limpie el trípode con un paño de algodón o un cepillo suave. No utilice materiales abrasivos. Para una limpieza intensiva, lávelo en agua a una temperatura de entre 30 °C y 60 °C con un detergente neutro (pH 7). La temperatura de lavado no debe superar los 60 °C. No utilice detergentes ácidos o básicos.

INSPECCIÓN

COMPROBACIÓN PREVIA AL USO

Antes de cada uso, inspeccione visualmente el sistema para asegurarse de que está en buenas condiciones y de que funciona correctamente. Si en la inspección, aparecen dudas sobre la seguridad del sistema o de alguno de sus componentes, el fabricante o una persona cualificada deben sustituirlos.

INSPECCIÓN DETALLADA REGISTRADA

Las inspecciones detalladas registradas:

- Debe llevarlas a cabo únicamente una persona cualificada con la formación necesaria para garantizar la seguridad e integridad del producto.
- Deben consignarse en la tabla de registro incluida en estas Instrucciones de uso.
- Deben realizarse de forma periódica. La frecuencia de dichas inspecciones debe:
    - Tener en cuenta la evaluación de riesgos realizada según la legislación aplicable, el tipo de equipo que se esté utilizando, su frecuencia de uso y las condiciones ambientales, dado que estas pueden acelerar el deterioro y los daños físicos
    - Realizarse al menos una vez al año independientemente de si el equipo se utiliza o no.

Si se observa algún daño o fallo, el producto deberá dejar de utilizarse y sustituirse/repararse de inmediato. Es posible reparar el producto, ya sea el propio fabricante quien lo haga o un centro de reparación o individuo cualificados aprobados por JSP. Si el producto se ha utilizado para detener una caída, debe retirarse del servicio y enviarse al fabricante o a un centro de reparaciones cualificado para la realización del mantenimiento y para que se realicen de nuevo las pruebas sobre el mismo. Se recomienda marcar el dispositivo de anclaje con la fecha de la última inspección o la siguiente.

TARJETA DE INSPECCIÓN

Este manual de usuario y las instrucciones de funcionamiento forman parte del sistema de seguridad, por lo que todos los usuarios del equipo deben conocer en profundidad su contenido. Asimismo, este documento debe guardarse en un lugar seguro a disposición de los usuarios en todo momento. Cuando el producto se desempaqueta, debe rellenarse la tabla de la página opuesta con la información presente en la etiqueta del producto. La siguiente tabla debe utilizarse para registrar todas las inspecciones detalladas registradas. La frecuencia debe ser la que determine la evaluación de riesgos, pero debe realizarse una revisión detallada al menos una vez al año.

FORMULARIO DE INSPECCIÓN

Producto	Referencia	Lote/Número de serie		Fecha de compra	Fecha del primer uso	Fecha de caducidad

Fabricante	Dirección		Teléfono	Correo electrónico

Fecha de inspección	Costuras	Material (cuerda, cinta, cable de acero,etc.)	Conectores con piezas metálicas, anillo en forma de D, herbillas, agarres, etc.	Indicadores de caida	Paquete antichoques		Fecha de fabricación	CORRECTO/ INCORRECTO	Fecha de siguiente inspección	Nombre de inspector	Firma

PT

TRIPÉ

INSTRUÇÕES DE UTILIZAÇÃO, CONSERVAÇÃO E INSPEÇÃO

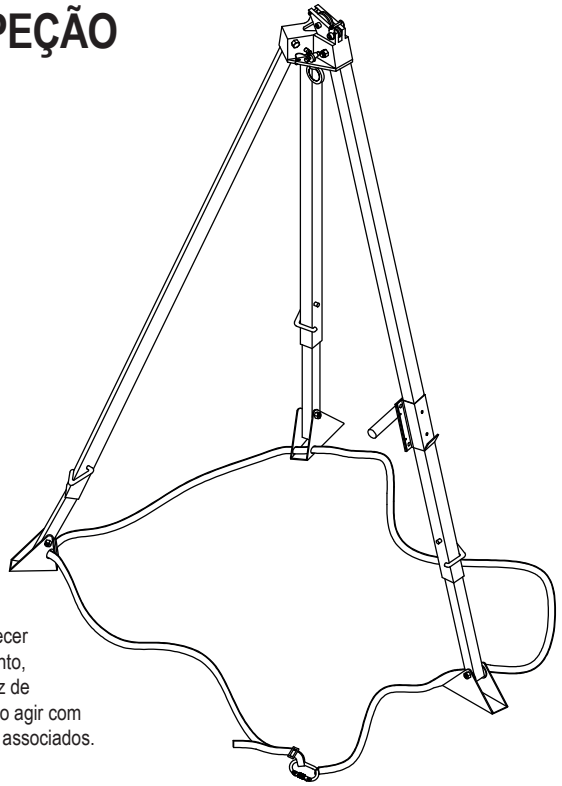

LEIA ATENTAMENTE ESTAS INSTRUÇÕES ANTES DE UTILIZAR ESTE TRIPÉ

Este tripé foi concebido para minimizar o risco de/fornecer proteção contra o perigo de quedas de altura. No entanto, lembre-se sempre de que nenhum item de EPI é capaz de assegurar proteção total, pelo que é sempre necessário agir com cuidado durante a realização de atividades com riscos associados.

ESTE FOLHETO DE INSTRUÇÕES DE UTILIZAÇÃO ABRANGE OS SEGUINTES PRODUTOS JSP.

TRIPÉ (FAR1003)

RECOMENDA-SE AO UTILIZADOR QUE GUARDE O DOCUMENTO INSTRUÇÕES DE UTILIZAÇÃO AO LONGO DA VIDA ÚTIL DO PRODUTO.

Pode encontrar uma cópia deste manual e a Declaração de Conformidade do produto em documents.jspsafety.com.

JSP Safety GmbH, 40549,DE / JSP Ltd. OX29 0TA,UK

technical@jspsafety.com | i:+44 1993 826051

www.jspsafety.com

MARCAÇÃO

Etiqueta no tripé, que deve estar no devido lugar, intacta e legível enquanto o tripé estiver em uso.

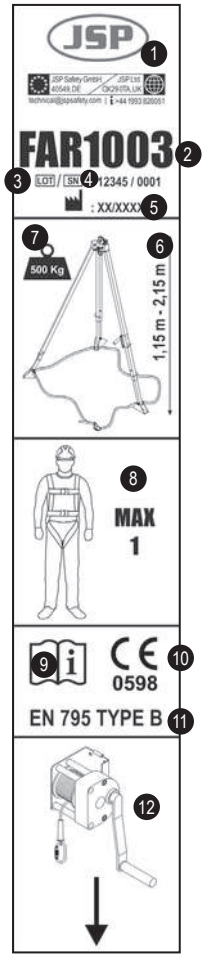

1. Logótipo e informação de contacto do fabricante
2. Referência do produto
3. Número de lote
4. Número de série
5. Data de fabrico
6. Intervalo em altura
7. Capacidade de carga máxima
8. Uma pessoa, no máximo
9. Ler as Instruções de utilização
10. Marca de conformidade com o regulamento (UE) 2016/425
11. Número/ano da norma
12. Fixar o guincho aqui

DESCRIÇÃO

Este tripé está classificado como Equipamento de Proteção Individual (EPI) pelo regulamento europeu relativo aos EPI (UE) 2016/425 e demonstrou estar em conformidade com este regulamento através da norma europeia harmonizada EN 795:2012 Tipo B.

Tipo B: dispositivo de ancoragem com um ou mais pontos de ancoragem fixos, sem necessidade de ancoragem(ns) estrutural(ais) ou elemento(s) de fixação para se fixar à estrutura.

Organismo de certificação: SATRA Technology Europe Ltd, Bracetown Business Park, Clonee, Dublin D15 YN2P Irlanda (Organismo notificado 2777).

Organismo de avaliação contínua: SGS Fimko Oy, Takomotie 8, FI-00380 Helsinki, Finland (Organismo notificado 0598)

APLICAÇÃO E LIMITAÇÕES

APLICAÇÃO

O TRIPÉ foi concebido para suportar uma pessoa a elevar e descer através duma abertura, como um poço de visita, por exemplo. Embora uma corda de segurança autorretrátil possa ser usada, o bloqueio de quedas não é a sua função principal. Certifique-se de que estas informações são utilizadas apenas para verificar a adequabilidade do produto selecionado à utilização pretendida.
A altura do tripé é ajustável entre os 1,15 m e os 2,15 m, dependendo das condições de uso.

1. Abra as 3 pernas do tripé para fora, de modo a ficarem fora da periferia do espaço confinado no qual é necessário entrar.

2. Ajuste a altura para cima ou para baixo através dos ajustes existentes nas 3 pernas telescópicas. Recomenda-se que todas as pernas sejam ajustadas pelo mesmo tamanho e sobre uma superfície plana.

3.Assim que a altura necessária for atingida, certifique-se de que os pontos de ajuste estão corretamente travados.

4.Ajuste a correia na base das pernas de modo a ficar esticada.

5.Use os olhais fornecidos como pontos de ancoragem para fixar ao equipamento de proteção individual necessário, por exemplo, um antiquedas, usando uniões ou outros dispositivos de fixação.

NB: o bloco de recolha deve ser montado na perna à direita do guincho.

O material da trama nos pés do tripé é poliéster.

LIMITAÇÕES

- Não utilize o produto caso tenha algum problema de saúde que possa afetar a sua segurança quer na utilização normal, quer de emergência.
- O equipamento só deve ser utilizado por pessoas qualificadas e competentes quanto à sua utilização segura.
- Deve estar previsto um plano de salvamento que permita lidar com quaisquer emergências surgidas durante o trabalho.
- Não efetue quaisquer alterações ou aditamentos ao equipamento sem o consentimento prévio, por escrito, do fabricante.
- O equipamento não deve ser utilizado fora das suas limitações, ou para qualquer finalidade que não aquela para que está previsto.
- Assegure a compatibilidade dos itens de equipamento quando montados num sistema.
- Antes de utilizar, é importante verificar a existência de quaisquer perigos que possam surgir com a utilização de combinações de equipamento, nas quais a função de segurança de qualquer item possa estar afetada ou interferir com a função de segurança de outro item.
- Realize uma verificação prévia à utilização do produto, para assegurar que o mesmo se encontra operacional e que funciona corretamente, antes de ser utilizado.
- Não utilize qualquer equipamento, caso tenha dúvidas acerca do seu estado, da sua utilização segura ou de ter sido utilizado para parar uma queda. Não volte a utilizá-lo até que estas questões sejam confirmadas por uma pessoa competente.
- Quando previsto para ser utilizado em sistemas de bloqueio antiquedas, é essencial, por motivos de segurança, verificar o espaço livre necessário por baixo do utilizador no local de trabalho, antes de cada utilização, para que, em caso de queda, não haja colisão com o solo ou com outro obstáculo na trajetória da queda.
- Este TRIPÉ, quando usado como componente dum sistema de bloqueio antiquedas, garante que uma queda é travada com segurança ao limitar as forças de impacto a 6 kN ou menos.
- Esteja consciente dos perigos que podem afetar o desempenho ou provocar falhas no equipamento, tais como:
    - temperaturas extremas (abaixo dos -15°C e acima dos +50°C),
    - condições ambientais agressivas, incluindo areia e gravilha, cimento, superfícies quentes, chama aberta, resíduos de soldadura, faíscas, condutividade elétrica
    - contacto com: bordas afiadas, superfícies abrasivas, substâncias químicas
- Pare imediatamente de usar o produto, caso esteja exposto a alguma das condições acima ou se estiver danificado de algum modo, até que seja inspecionado por uma pessoa competente.
- O dispositivo de ancoragem deve apenas ser utilizado para equipamento de proteção individual contra quedas e não para elevar equipamentos.

COMPATIBILIDADE

O tripé só deve ser utilizado num sistema de bloqueio antiquedas em conformidade com a norma EN 363, em conjugação com um antiqueda do tipo guiado num cabo flexível de ancoragem em conformidade com a norma EN 353-2, um chicote com absorsor de energia em conformidade com a norma EN 354 ou EN 355, ou um antiqueda do tipo retrátil em conformidade com a norma EN 360.

VIDA ÚTIL

A vida útil máxima do produto é de 10 anos a contar da data de fabrico. A vida útil depende fortemente das condições de utilização do produto. Os produtos devem ser inspecionados, pelo menos, uma vez por ano por uma pessoa competente e qualificada. Se tiver alguma questão, contacte a JSP Safety.

ARMAZENAMENTO E TRANSPORTE

O equipamento de proteção individual deve ser transportado numa embalagem que o proteja contra a humidade, bem como de ataques mecânicos, químicos e térmicos. Guarde num local seco e fresco. Evite ambientes húmidos e ácidos para o armazenamento. Nunca coloque itens pesados sobre o mesmo.

CONSERVAÇÃO

Em caso de sujidade ligeira, limpe o tripé com um pano de algodão ou uma escova macia. Não use material abrasivo. Para uma limpeza intensiva, lave em água a uma temperatura entre os 30 °C e os 60 °C, utilizando um detergente neutro (pH 7). A temperatura de lavagem não deve exceder os 60 °C. Não use detergentes ácidos ou básicos.

INSPEÇÃO

VERIFICAÇÃO PRÉVIA À UTILIZAÇÃO

Inspecione visualmente o sistema antes de cada utilização para se assegurar de que o mesmo se encontra em boas condições operacionais e a funcionar corretamente. Se, durante a inspeção, surgirem dúvidas sobre a segurança do sistema ou de um componente, estes devem ser substituídos ou pelo fabricante ou por uma pessoa qualificada.

INSPEÇÃO DETALHADA REGISTADA

As inspeções detalhadas registadas devem:

- Ser realizadas por uma pessoa competente e qualificada, para assegurar a segurança e a integridade do produto.
- Registadas na tabela de registos incluída nestas Instruções de utilização.
- Ser realizadas de forma regular. A frequência da inspeção detalhada registada deve:
    - Ser determinada através da avaliação de riscos, tendo em consideração a legislação, o tipo de equipamento, a frequência de utilização e as condições ambientais, que podem acelerar a taxa de deterioração e os danos físicos.
    - Ser realizada, pelo menos, a cada 12 meses, independentemente da utilização.

Se forem observados danos ou avarias, o produto deve ser retirado de funcionamento e substituído/reparado de imediato. A reparação é permitida, desde que seja feita pelo fabricante ou por um centro de reparação competente ou por um indivíduo autorizado pelo fabricante. Se o produto tiver sido usado para bloquear uma queda, deverá ser retirado do serviço e devolvido ao fabricante ou um centro de reparação competente para manutenção e novo teste. Recomenda-se que o dispositivo de ancoragem seja assinalado com a data da próxima ou da última inspeção.

CARTÃO DE INSPEÇÃO

Este manual do utilizador e instruções de operação fazem parte do sistema de segurança e todos os utilizadores devem estar absolutamente familiarizados com o seu conteúdo. Devem ser guardados num local seguro e estar à disposição dos utilizadores a qualquer altura. Quando este produto é retirado da respetiva embalagem, a tabela na página ao lado deve ser preenchida com a informação contida na etiqueta do produto. A tabela abaixo deve ser usada para registar todas as Inspeções detalhadas registadas com uma frequência determinada pelo avaliação de risco, mas, no mínimo, a cada 12 meses.

FORMULÁRIO DE INSPEÇÃO

Produto	Referência	Número de lote/série		Data de compra	Data da primeira utilização	Data de expiração

Fabricante	Endereço		Telefone	E-mail

Data de inspeção	Costura	Tecido (corda, cinta, cabo de aço, etc.)	Peça(s) metalica(s) Peças de ligação, anel em D, fivelas, garras,etc.	Indicador(es) de queda	Conjunto de impacto		Data de fabrico	APROVADO/ REPROVADO	Data da próxima inspeção	Nome do inspector	Assinatura

IT

TREPPIEDE

ISTRUZIONI PER L'USO, LA CURA E L'ISPEZIONE

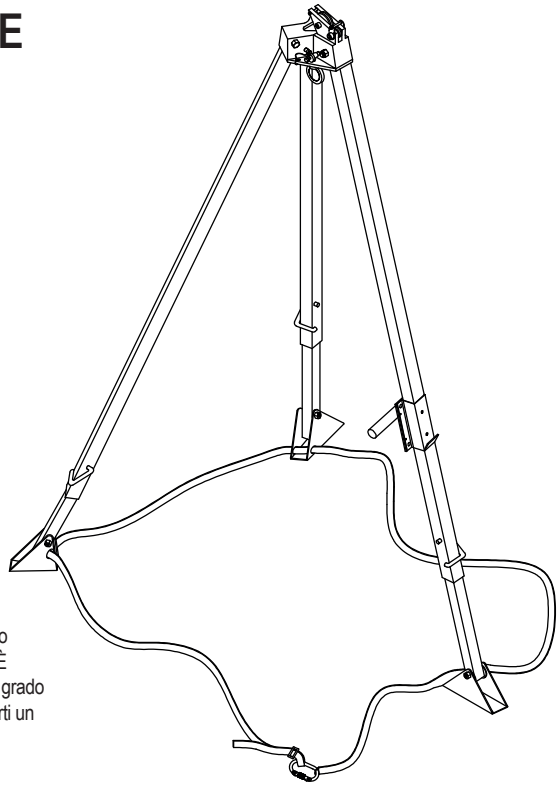

LEGGERE ATTENTAMENTE LE PRESENTI ISTRUZIONI PRIMA DI UTILIZZARE IL TREPPIEDE

Questo TREPPIEDE è progettato per minimizzare il rischio e fornire protezione in caso di pericolo di caduta dall'alto. È tuttavia necessario ricordare sempre che nessun DPI è in grado di garantire una protezione totale; ogni azione che comporti un determinato rischio va eseguita con estrema attenzione.

QUESTO LIBRETTO DI ISTRUZIONI PER L'USO TRATTA I SEGUENTI PRODOTTI JSP:

TREPPIEDE (FAR1003)

CONSERVARE IL MANUALE DI ISTRUZIONI PER LA DURATA DI VITA DEL PRODOTTO.

Una copia del presente manuale e la Dichiarazione di Conformità relativa al prodotto sono disponibili all'indirizzo documents.jspsafety.com

JSP Safety GmbH, 40549,DE | JSP Ltd. OX29 0TA,UK
technical@jspsafety.com | i:+44 1993 826051

www.jspsafety.com

MARCATURA

Quando in uso, il TREPPIEDE deve essere corredato dalla relativa etichetta, correttamente posizionata, intatta e leggibile.

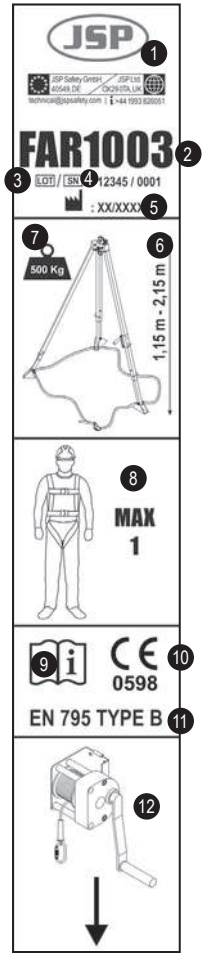

1. Logo del produttore e informazioni di contatto
2. Riferimento del prodotto
3. Numero di lotto
4. Numero di serie
5. Data di produzione
6. Range altezza
7. Capacità carico massima
8. Massimo una persona
9. Leggere le istruzioni per l'uso
10. Marchio di conformità ai sensi del Regolamento (UE) 2016/425
11. Numero/anno standard
12. Fissare il verricello qui

DESCRIZIONE

Il presente TREPPIEDE è classificato come Dispositivo di Protezione Individuale (DPI) ai sensi del Regolamento Europeo (UE) 2016/425 sui dispositivi di protezione individuale (DPI) e la conformità a tale regolamento è stata soddisfatta attraverso l'aderenza alla norma europea armonizzata EN 795: 2012 Tipo B.

Tipo B: dispositivo di ancoraggio con uno o più punti di ancoraggio stazionari senza la necessità di ancoraggio(i) strutturale(i) o elemento(i) di fissaggio per assicurarlo alla struttura.

Ente di certificazione: SATRA Technology Europe Ltd, Bracetown Business Park, Clonee, Dublino D15 YN2P Irlanda (Organismo Notificato 2777)

Organismo di valutazione continua: SGS Fimko Oy, Takomotie 8, FI-00380 Helsinki, Finland (Organismo Notificato 0598)

APPLICAZIONE E RESTRIZIONI

APPLICAZIONE

Il TREPPIEDE è progettato per sopportare il peso in discesa/risalita di una persona attraverso un'apertura, come un tombino. Nonostante sia possibile utilizzare una linea vita auto-retrattile, l'arresto caduta non è la sua funzione principale. Assicurarsi che le presenti informazioni vengano utilizzate unicamente per verificare che il prodotto selezionato sia idoneo all'uso previsto.

L'altezza del treppiede è regolabile da 1,15 a 2,15 m in base delle condizioni di utilizzo.

1. Aprire le 3 gambe del treppiede verso l'esterno in modo che si trovino al di fuori del perimetro dello spazio confinato in cui si deve entrare.

2. Regolare l'altezza verso l'alto o verso il basso, procedendo alla regolazione delle 3 gambe telescopiche. Regolare tutte le gambe sulla stessa altezza e su una superficie piana.

3. Una volta raggiunta l'altezza richiesta, assicurarsi che i punti di regolazione siano correttamente bloccati.

4. Regolare la cinghia alla base delle gambe in modo che sia tesa.

5. Utilizzare i golfari forniti in dotazione come punti di ancoraggio e attaccarli al dispositivo di protezione personale richiesto, ad es. dispositivi anticaduta ecc. mediante connettori o altri dispositivi di fissaggio.

NB: il dispositivo di tipo retrattile deve essere montato sulla gamba a destra del verricello.
La fettuccia ai piedi del treppiede è di poliestere.

RESTRIZIONI

- Non utilizzare in caso di condizioni mediche che potrebbero compromettere la sicurezza, sia in condizioni normali sia di emergenza.
- L'attrezzatura deve essere utilizzata da una persona addestrata e in grado di utilizzarla in sicurezza.
- Deve essere predisposto un piano di salvataggio per affrontare eventuali emergenze che potrebbero verificarsi durante lo svolgimento del lavoro.
- Non apportare modifiche o aggiunte all'attrezzatura senza il previo consenso scritto del produttore.
- L'attrezzatura non deve essere utilizzata per casi non previsti dalle specifiche o per scopi impropri.
- Accertarsi che il dispositivo sia compatibile con i prodotti che compongono il sistema in cui è integrato.
- Prima dell'uso, è importante valutare la possibilità che si possano verificare eventuali pericoli in funzione dell'uso congiunto di diverse attrezzature, in quanto l'utilizzo in sicurezza di un singolo componente potrebbe essere influenzato dal o potrebbe interferire con il funzionamento in sicurezza di un altro componente.
- Prima dell'uso effettuare un controllo del prodotto per assicurarsi che sia in buone condizioni e funzioni correttamente.
- Sospendere l'utilizzo del dispositivo in caso di dubbi sulle condizioni di sicurezza o se il dispositivo ha già arrestato una caduta. Non utilizzare fino all'eventuale approvazione da parte di un esperto.
- Se destinato all'uso nei sistemi anticaduta, è obbligatorio controllare, per motivi di sicurezza, lo spazio libero al di sotto della zona di lavoro prima di ogni utilizzo, per evitare in caso di caduta l'urto con oggetti o una superficie più bassa.
- Questo TREPPIEDE, se usato come componente di un sistema anticaduta, assicura un arresto caduta in sicurezza, riducendo le forze d'impatto a 6 kN o meno.
- È importante essere consapevoli dei rischi che possono compromettere le prestazioni o causare guasti all'attrezzatura, come ad esempio:
    - temperature estreme (inferiori a -15°C e superiori a +50°C),
    - condizioni ambientali avverse, tra cui presenza di sabbia e ghiaia, cemento, superfici calde, fiamme libere, schizzi di saldatura, scintille, conduttività elettrica
    - contatto con: spigoli vivi, superfici abrasive, prodotti chimici
- Cessare immediatamente l'utilizzo del prodotto in caso di esposizione a una delle precedenti situazioni o se questo risulti in qualche modo danneggiato, finché una persona competente non abbia ispezionato il prodotto.
- Il dispositivo di ancoraggio deve essere utilizzato esclusivamente per dispositivi di protezione personale anticaduta e non per dispositivi di sollevamento.

COMPATIBILITÀ

Il treppiede deve essere utilizzato solo con un sistema anticaduta conforme alla EN363, unitamente a un dispositivo anticaduta di tipo guidato contenente una linea di ancoraggio flessibile in conformità alla EN353-2 o un cordino con assorbitore di energia conforme alla EN354 e alla EN355 o un dispositivo anticaduta retrattile conforme alla EN360.

VITA UTILE DEL PRODOTTO

La vita utile massima del prodotto è di 10 anni dalla data di produzione. La vita utile dipende fortemente dalle condizioni di utilizzo del prodotto. I prodotti devono essere ispezionati almeno una volta all'anno da una persona preparata e competente. In caso di dubbi, contattare il dipartimento sicurezza di JSP.

CONSERVAZIONE E TRASPORTO

I dispositivi di protezione individuale devono essere trasportati in una confezione che li protegga dall'umidità, da aggressioni di natura meccanica, chimica e termica. Conservare in un luogo fresco e asciutto. Evitare il magazzinaggio in ambienti umidi e acidi. Non appoggiare mai oggetti pesanti sopra il dispositivo.

MANUTENZIONE

In caso di sporco di limitata entità, pulire il treppiede con un panno in cotone o una spazzola morbida. Non usare sostanze abrasive. Per una pulizia profonda, lavare in acqua a una temperatura compresa tra 30 °C e 60 °C usando un detergente neutro con pH7. La temperatura di lavaggio non deve superare i 60 °C. Non usare detergenti acidi o basici.

ISPEZIONE

CONTROLLO PRIMA DELL'USO

Ispezionare visivamente il sistema prima di ogni utilizzo per accertarsi che sia in buone condizioni operative e funzioni correttamente. Se durante l'ispezione sono emersi dubbi relativamente alla sicurezza del sistema o di un componente, questi dovrebbero essere sostituiti dal produttore o da una persona competente.

ISPEZIONE DETTAGLIATA REGISTRATA

Le ispezioni dettagliate registrate devono:

- Essere svolte da una persona competente addestrata per assicurare la sicurezza e l'integrità del prodotto.
- Essere annotate nella tabella di registrazione contenuta nelle presenti istruzioni per l'uso.
- Essere condotte su base regolare. La frequenza delle ispezioni dettagliate registrate deve:
    - Essere determinata in virtù della valutazione dei rischi, delle norme di legge, del tipo di attrezzatura, della frequenza di utilizzo e delle condizioni ambientali, le quali possono accelerare il tasso di deterioramento e i danni fisici
    - Essere almeno ogni 12 mesi, a prescindere dall'utilizzo.

Se si rilevano danni o guasti, il prodotto deve essere rimosso dal servizio e sostituito o riparato immediatamente. È possibile riparare il prodotto, a patto che tali riparazioni siano effettuate dal produttore, da un centro specializzato o da un soggetto autorizzato dal produttore. Se il prodotto è stato utilizzato per arrestare una caduta deve essere rimosso dal servizio e restituito al produttore o a un centro di riparazione competente per la manutenzione e il nuovo collaudo. Si consiglia che il dispositivo di ancoraggio sia contrassegnato con la data dell'ultima ispezione o di quella successiva prevista.

SCHEDA DI ISPEZIONE

Il presente manuale dell'utente e le istruzioni per l'uso costituiscono parte integrante del sistema di sicurezza, pertanto è necessario che tutti gli utilizzatori abbiano piena conoscenza del suo contenuto. Deve essere conservato in un luogo sicuro ed essere liberamente disponibile agli utilizzatori, in qualsiasi momento. Al momento del disimballaggio del prodotto, occorre compilare la tabella riportata nella pagina accanto, acquisendo le informazioni dall'etichetta del prodotto. La tabella riportata di seguito deve essere utilizzata per la registrazione di tutte le ispezioni dettagliate effettuate con una frequenza determinata in funzione della valutazione dei rischi e comunque perlomeno ogni 12 mesi.

MODULO PER L'ISPEZIONE

Prodotto	Riferimento	Numero di serie/lotto		Data di acquisto	Data del primo utilizzo	Data di scadenza

Produttore	Indirizzo		Telefono	E-mail

Data d'ispezione	Cuciture	Parte tessile (corda, fettucce, fune d'acciaio ecc.)	Parti metalliche (connettori, anelli D-ring, fibbie,agganci ecc.)	Indicatori di caduta	Dissopatore or dissipatore di energia		Data di Fabbricazione	PASSATA/ FALLITA	Data della prossima ispezione	Nome dell'ispettore	Firma

PL

TRÓJNÓG

INSTRUKCJE DOTYCZĄCE UŻYTKOWANIA, KONSERWACJI I KONTROLI

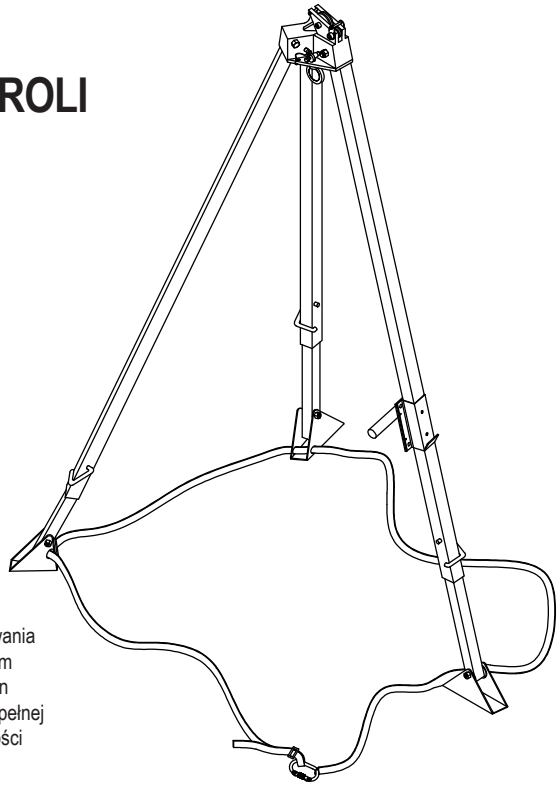

PRZED UŻYCIEM TRÓJNOGU NALEŻY UWAŻNIE PRZECZYTAĆ NINIEJSZE INSTRUKCJE

TRÓJNÓG został zaprojektowany w celu zminimalizowania ryzyka/zapewnienia ochrony przed niebezpieczeństwem upadku z wysokości. Należy jednak pamiętać, że żaden element wyposażenia ochrony osobistej nie zapewnia pełnej ochrony, a podczas wykonywania ryzykownych czynności należy zawsze zachować ostrożność.

NINIEJSZA INSTRUKCJA OBSŁUGI DOTYCZY PRODUKTÓW JSP WYMIENIONYCH PONIŻEJ.

TRÓJNÓG (FAR1003)

ZALECA SIĘ, ABY UŻYTKOWNIK ZACHOWAŁ INSTRUKCJĘ OBSŁUGI PRZEZ CAŁY OKRES UŻYTKOWANIA PRODUKTU.

Kopia niniejszej instrukcji i deklaracja zgodności produktu są dostępne na stronie: documents.jspsafety.com.

JSP Safety GmbH, 40549,DE | JSP Ltd. OX29 0TA,UK
technical@jspsafety.com | i:+44 1993 826051

www.jspsafety.com

OZNACZENIE

Gdy TRÓJNÓG jest w użyciu, jego etykieta musi być na swoim miejscu, nienaruszona i czytelna.

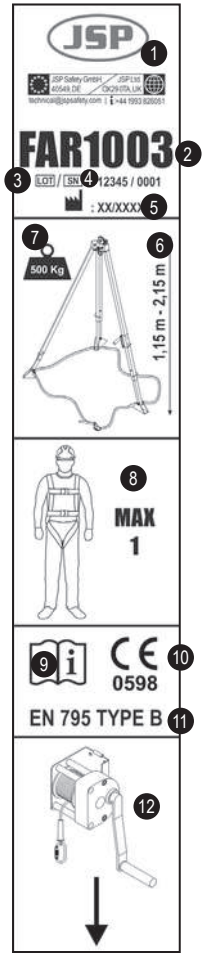

1. Logo producenta i informacje kontaktowe
2. Numer referencyjny produktu
3. Numer partii
4. Numer seryjny
5. Data produkcji
6. Zakres wysokości
7. Maksymalna nośność
8. Maksymalnie jedna osoba
9. Przeczytać instrukcje użytkownika
10. Znak zgodności z rozporządzeniem (UE) 2016/425
11. Numer/rok normy
12. Tu przymocować wyciągarkę

OPIS

TRÓJNÓG jest klasyfikowany jako sprzęt ochrony indywidualnej zgodnie z rozporządzeniem europejskim w sprawie środków ochrony osobistej (UE) 2016/425 i wykazano, że jest zgodna z tym rozporządzeniem poprzez zharmonizowane normy europejskie EN 795: 2012 (typ B).

Typ B: urządzenie kotwiące z jednym lub kilkoma stacjonarnymi punktami kotwiczenia, które nie wymaga użycia kotew konstrukcyjnych lub elementów mocujących do konstrukcji.

Jednostka certyfikująca: SATRA Technology Europe Ltd, Bracetown Business Park, Clonee, Dublin D15 YN2P Irlandia (Jednostka notyfikowana 2777)

Jednostka ds. bieżącej oceny: SGS Fimko Oy, Takomotie 8, FI-00380 Helsinki, Finland (Jednostka notyfikowana 0598)

ZASTOSOWANIE I OGRANICZENIA

ZASTOSOWANIA

TRÓJNÓG jest przeznaczony do podpierania jednej osoby podczas podnoszenia i opuszczania przez otwór, taki jak właz. Podczas gdy można używać urządzenia samohamownego, zabezpieczenie przed upadkiem nie jest jego podstawową funkcją. Należy się upewnić, że informacje te są wykorzystywane wyłącznie w celu sprawdzenia, czy wybrany produkt jest odpowiedni do zamierzonego zastosowania.
Wysokość trójnogu można regulować w zakresie od 1,15 m do 2,15 m w zależności od warunków użytkowania.

1.Należy rozłożyć trójnóg tak, aby nogi wystawały poza krawędź ograniczonej przestrzeni, do której jest wymagane wejście.

2. Ustawić wysokość w górę lub w dół przez regulację teleskopowych 3 nóg. Zaleca się, aby wszystkie nogi były ustawione na tę samą wysokość i na płaskiej powierzchni.

3. Po ustawieniu wymaganej wysokości należy upewnić się, że punkty regulacyjne są odpowiednio zablokowane**.**

4.Wyregulować taśmę u podstawy nóg, powinna być naprężona.

5. Do zamocowania wymaganego wyposażenia ochrony osobistej, np. urządzenia powstrzymującego upadek itp. za pomocą złączy lub innych urządzeń mocujących, należy użyć dołączonych śrub oczkowych jako punktów mocowania.

Uwaga: bloczek powinien być zamontowany na nodze po prawej stronie wciągarki.

Taśma między nogami trójnogu jest wykonana z poliestru.

OGRANICZENIA

- Nie należy używać w przypadku wystąpienia jakichkolwiek schorzeń, które mogą mieć wpływ na bezpieczeństwo zarówno podczas normalnego użytkowania, jak i użytkowania w sytuacjach awaryjnych.
- Sprzęt może być używany wyłącznie przez osobę przeszkoloną i kompetentną w zakresie jego bezpiecznego użytkowania.
- Należy opracować plan ratunkowy na wypadek wszelkich sytuacji awaryjnych, które mogą wystąpić podczas pracy.
- Nie wolno dokonywać żadnych zmian ani dodawać żadnych elementów do sprzętu bez uprzedniej pisemnej zgody producenta.
- Sprzęt nie powinien być używany w sposób wykraczający poza jego ograniczenia lub do celów innych niż te, do których jest przeznaczony.
- Należy zapewnić kompatybilność elementów wyposażenia zamontowanych w systemie.
- Ważne jest, aby przed użyciem sprawdzić, czy nie występują zagrożenia, które mogą wynikać ze stosowania kombinacji elementów wyposażenia, gdy działanie zabezpieczenia jednego z elementów jest zakłócane lub przeszkadza w bezpiecznym działaniu innego.
- Przed użyciem produktu należy przeprowadzić kontrolę, aby upewnić się, że jest on w stanie zdatnym do użytku i działa prawidłowo.
- Należy wycofać z użycia każdy sprzęt, którego stan nie umożliwia bezpiecznego użytkowania lub który został użyty do powstrzymania upadku. Nie używać go ponownie, dopóki nie zostanie to zaakceptowane przez kompetentną osobę.
- W przypadku stosowania w systemach chroniących przed upadkiem z wysokości ważne jest, aby przed każdym użyciem sprawdzić wolną przestrzeń, która powinna znajdować się pod użytkownikiem na stanowisku pracy, tak aby w razie upadku nie doszło do kolizji z podłożem lub inną przeszkodą.
- TRÓJNÓG jest stosowany jako element systemu powstrzymywania upadku i zapewniają bezpieczne powstrzymanie upadku poprzez ograniczenie siły uderzenia do wartości 6 kN lub mniejszej.
- Należy mieć świadomość zagrożeń mogących mieć wpływ na działanie lub spowodować awarię sprzętu, takich jak
    - ekstremalne temperatury (poniżej -15°C i powyżej +50°C),
    - agresywne warunki środowiskowe, w tym piasek i żwir, cement, gorące powierzchnie, otwarty ogień, rozpryski spawalnicze, iskry, przewodność elektryczna,
    - kontakt z ostrymi krawędziami, powierzchniami ściernymi, chemikaliami
- Należy niezwłocznie zaprzestać użytkowania produktu, jeśli był on narażony na działanie któregokolwiek z powyższych czynników lub został w jakikolwiek sposób uszkodzony, do czasu przeprowadzenia kontroli przez kompetentną osobę.
- Urządzenie kotwiące powinno być stosowane wyłącznie w przypadku sprzętu ochrony osobistej zabezpieczającego przed upadkiem z wysokości, a nie w przypadku używania sprzętu do podnoszenia.

KOMPATYBILNOŚĆ

Trójnóg może być stosowany wyłącznie w ramach systemu chroniącego przed upadkiem z wysokości zgodnie z normą EN 363 w połączeniu z urządzeniem samozaciskowym na elastycznej linie kotwiczącej zgodnej z normą EN 353-2, linką z elementem pochłaniającym energię zgodnie z normą EN 355 lub urządzeniem samohamownym z elementem samozaciskowym zgodnym z normą EN 360.

OKRES UŻYTKOWANIA

Maksymalny okres użytkowania produktu wynosi 10 lat od daty produkcji. Długość okresu użytkowania w dużym stopniu zależy od warunków użytkowania produktu. Produkty muszą być kontrolowane co najmniej raz w roku przez przeszkoloną i kompetentną osobę. W razie jakichkolwiek wątpliwości prosimy o kontakt z JSP Safety.

PRZECHOWYWANIE I TRANSPORT

Środki ochrony indywidualnej muszą być transportowane w opakowaniach chroniących przed wilgocią, uszkodzeniami mechanicznymi, chemicznymi i termicznymi. Przechowywać w chłodnym i suchym miejscu. Unikać wilgotnego i kwaśnego środowiska przechowywania. Nigdy nie kłaść na trójnogu ciężkich przedmiotów.

KONSERWACJA

W przypadku drobnych zabrudzeń należy przetrzeć trójnóg bawełnianą ściereczką lub miękką szczotką. Nie stosować żadnych materiałów ściernych. W przypadku konieczności intensywnego czyszczenia należy umyć w wodzie o temperaturze od 30°C do 60°C przy użyciu łagodnego detergentu (pH 7). Temperatura kąpieli nie powinna przekraczać 60°C. Nie wolno stosować kwaśnych lub zasadowych detergentów.

KONTROLA

KONTROLA PRZED UŻYTKOWANIEM

Przed każdym użyciem należy dokonać oględzin systemu, aby się upewnić, że jest on sprawny i działa prawidłowo. Jeśli podczas kontroli pojawią się wątpliwości co do bezpieczeństwa systemu lub elementu, powinny one zostać wymienione przez producenta lub kompetentną osobę.

SZCZEGÓŁOWO REJESTROWANA KONTROLA

Szczegółowo rejestrowana kontrola powinna być:

- przeprowadzana przez przeszkoloną, kompetentną osobę w celu zapewnienia bezpieczeństwa i integralności produktu,
- zapisywana w tabeli zawartej w niniejszej instrukcji obsługi,
- przeprowadzana regularnie. Częstotliwość szczegółowo rejestrowanej kontroli powinna być:
    - określana na podstawie oceny ryzyka, uwzględniając przepisy prawa, rodzaj sprzętu, częstość użytkowania oraz warunki środowiskowe, które mogą przyspieszyć tempo pogarszania się stanu i prowadzić do fizycznych uszkodzeń,
    - przeprowadzana przynajmniej co 12 miesięcy niezależnie od intensywności użytkowania.

W przypadku stwierdzenia jakichkolwiek uszkodzeń lub usterek produkt należy natychmiast wycofać z użytku i wymienić/naprawić. Naprawa jest dozwolona, pod warunkiem, że jest wykonywana albo przez producenta, albo przez właściwy ośrodek naprawczy lub osobę zatwierdzoną przez producenta. Jeśli produkt został użyty do zatrzymania upadku, należy go wycofać z użytku i zwrócić do producenta lub do właściwego centrum naprawczego w celu przeprowadzenia serwisu i ponownego badania.
Zaleca się, aby urządzenie kotwiące było oznaczone datą następnej lub ostatniej kontroli.

KARTA KONTROLI

Niniejszy podręcznik użytkownika i instrukcja obsługi są częścią systemu bezpieczeństwa i wszyscy użytkownicy powinni być w pełni zaznajomieni z ich zawartością. Powinien być przechowywany

w bezpiecznym miejscu i przez cały czas swobodnie dostępny dla użytkowników. Po wyjęciu produktu z opakowania należy uzupełnić tabelę na odwrocie informacjami z etykiety produktu. Poniższa tabela powinna być wykorzystywana do rejestrowania wszystkich szczegółowo rejestrowanych kontroli o częstotliwości określonej w ramach oceny ryzyka, ale nie mniejszej niż raz na 12 miesięcy.

FORMULARZ KONTROLNY

Produkt	Numer referencyjny	Partia / Numer seryjny		Data zakupu	Data pierwszego użycia	Data przydatności do użytku

Producent	Adres		Telefon	E-mail

Data kontroli	Szwy	Materiał (lina, taśma, linka stalowa itp.)	Części metalowe, złącza, pierścienie D-ring, klamry, uchwyty itp.	Wskaźnik upadku	Zespół amortyzujący		Data produkcji	WYNIK POZYTYWNY/ NEGATYWNY	Data kolejnej kontroli	Imię nazwisko osoby kontrolującej	Podpis

CS

TROJNOŽKA

NÁVOD K POUŽITÍ, PÉČI A PROHLÍDCE

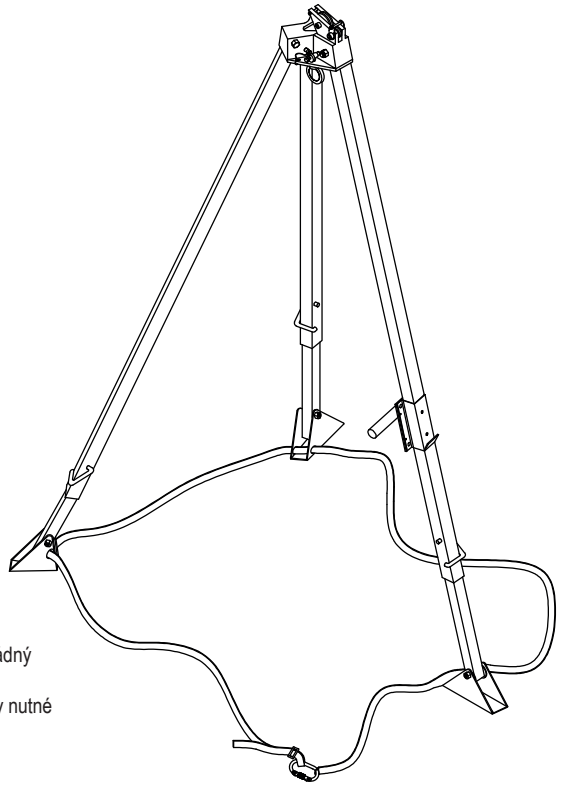

PŘED POUŽITÍM TÉTO TROJNOŽKY SI POZORNĚ PŘEČTĚTE TYTO POKYNY

Tato TROJNOŽKA je navržena tak, aby minimalizovala nebezpečí a poskytovala ochranu před nebezpečím pádu z výšky. Mějte vždy na paměti, že žádný osobní ochranný prostředek nemůže poskytnout plnou ochranu a při provádění nebezpečných činností je vždy nutné dbát zvýšené opatrnosti.

TATO BROŽURA S NÁVODEM K POUŽITÍ SE VZTAHUJE NA NÁSLEDUJÍCÍ VÝROBKY JSP.

TROJNOŽKA (FAR1003)

UŽIVATELI SE DOPORUČUJE UCHOVÁVAT TENTO NÁVOD K POUŽITÍ PO CELOU DOBU ŽIVOTNOSTI VÝROBKU.

Kopie tohoto návodu k použití a prohlášení o shodě k danému výrobku naleznete na documents.jspsafety.com.

JSP Safety GmbH, 40549,DE / JSP Ltd. OX29 0TA,UK

technical@jspsafety.com | i:+44 1993 826051

www.jspsafety.com

ZNAČENÍ

Štítek na TROJNOŽCE, který musí být na svém místě, neporušený a čitelný, pokud se trojnožka používá.

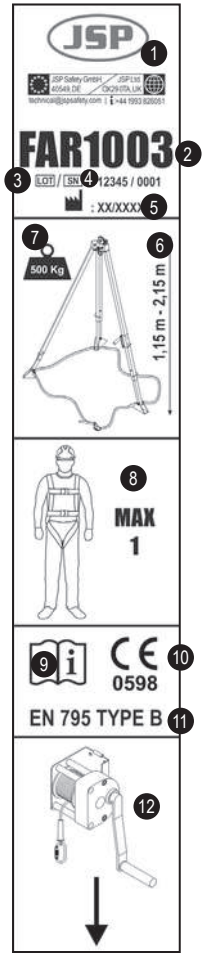

1. Logo výrobce a kontaktní údaje
2. Označení výrobku
3. Číslo šarže
4. Sériové číslo
5. Datum výroby
6. Rozsah výšek
7. Maximální povolená zátěž
8. Maximálně jedna osoba
9. Přečtěte si návod k použití
10. Značka shody dle nařízení (EU) 2016/425
11. Číslo normy / rok
12. Naviják upevněte zde

POPIS

Tato TROJNOŽKA je klasifikována jako osobní ochranný prostředek (OOP) podle evropského nařízení o OOP (EU) 2016/425 a bylo prokázáno, že je v souladu s tímto nařízením prostřednictvím harmonizované evropské normy EN 795: 2012 (typ B).

Typ B: kotvicí zařízení s jedním nebo více stacionárními kotvicími body bez nutnosti použití stavební kotvy nebo upevňovacích prvků pro připevnění ke konstrukci.

Certifikační orgán: SATRA Technology Europe Ltd, Bracetown Business Park, Clonee, Dublin D15 YN2P Irsko (notifikovaná osoba 2777)

Orgán pro průběžné hodnocení: SGS Fimko Oy, Takomotie 8, FI-00380 Helsinki, Finland (notifikovaná osoba 0598)

POUŽITÍ A OMEZENÍ

POUŽITÍ

TROJNOŽKA je navržena k podpoře jedné osoby spouštěné a zvedané skrz otvor typu průlezu. Přesto, že je možné používat samonavíjecí úvazek, není ochrana před pádem hlavní funkcí výrobku. Zajistěte prosím, aby byly tyto informace používány pouze ke kontrole toho, zda je zvolený produkt vhodný pro zamýšlené použití.

Výška trojnožky je nastavitelná v rozmezí 1,15 m až 2,15 m v závislosti na podmínkách použití.

1. Rozevřete tři nohy trojnožky směrem ven tak, aby se nacházely vně prostoru, do nějž je potřeba vstoupit.

2. Nastavte výšku pomocí tří teleskopických ramen. Doporučujeme všechna ramena nastavit na stejnou výšku na rovném povrchu.

3. Po dosažení požadované výšky se přesvědčte, zda jsou nastavovací body řádně utaženy.

4. Nastavte popruh u základny ramen tak, aby byl napnutý.

5. Za očka dodávaná jako kotvicí body připojte pomocí karabin či jiných upínacích zařízení osobní ochranné pomůcky jako např. zachycovače pádu. Uwaga: bloczek powinien być zamontowany na nodze po prawej stronie wciągarki.Taśma między nogami trójnogu jest wykonana z poliestru.

Poznámka: Vytahovací zařízení je třeba osadit na nohu napravo od navijáku.
Materiál popruhu na nohách trojnožky je polyester.

OMEZENÍ

- Prostředek nepoužívejte, pokud máte jakékoli zdravotní stavy, které by mohly ovlivnit vaši bezpečnost při normálním i nouzovém použití.
- Prostředek smí používat pouze osoba vyškolená a způsobilá k bezpečnému používání.
- Musí být zaveden záchranný plán, který bude řešit případné mimořádné události, které by mohly vzniknout během práce.
- Neprovádějte žádné úpravy a doplňky tohoto prostředku bez předchozího písemného souhlasu výrobce.
- Prostředek by neměl být používán mimo omezení jeho použití nebo pro jiné účely, než pro které je určen.
- Při začlenění do systému zajistěte kompatibilitu jednotlivých prvků.
- Před použitím je důležité zkontrolovat všechna nebezpečí, která mohou vzniknout použitím kombinace prostředků, u nichž je bezpečná funkce jednoho z nich ovlivněna nebo narušuje bezpečnou funkci jiného prostředku.
- Výrobek před použitím zkontrolujte, abyste si byli jisti, že je v provozuschopném stavu a funguje správně.
- Vyřaďte z používání všechny prostředky, u kterých existuje pochybnost o jejich vhodném stavu pro bezpečné použití, nebo pokud posloužily k zachycení pádu. Už je znovu nepoužívejte, dokud jejich použití neschválí oprávněná osoba.
- Pokud je určen pro použití v systému pro zachycení pádu, je pro bezpečnost nutné prověřit na pracovišti před každým použitím požadovaný volný prostor pod uživatelem, aby v případě pádu nedošlo k nárazu do země nebo jiné překážky v dráze pádu.
- Tato TROJNOŽKA při použití jako součást systému pro zachycení pádu zaručuje bezpečné zachycení pádu snížením pádových sil na 6 kN nebo méně.
    - Buďte si vědomi nebezpečí, která mohou ovlivnit výkon nebo způsobit selhání prostředku, jako:
    - extrémní teploty (pod −15 °C a nad +50 °C)
- agresivní podmínky prostředí včetně písku a štěrku, cementu, horkých povrchů, otevřeného ohně, rozstřiku při svařování, jisker, elektrických vodičů
- kontakt s: ostrými hranami, drsnými povrchy, chemikáliemi
- Výrobek okamžitě přestaňte používat, pokud je vystaven některému z výše uvedených účinků nebo je poškozen jakýmkoliv způsobem, dokud nebude prohlédnut kompetentní osobou.
- Kotvicí zařízení musí být používáno výhradně na ochranu proti pádu, a nikoli pro zvedání předmětů a osob.

KOMPATIBILITA

Trójnóg może być stosowany wyłącznie w ramach systemu chroniącego przed upadkiem z wysokości zgodnie z normą EN 363 w połączeniu z urządzeniem samozaciskowym na elastycznej linie kotwiczącej zgodnej z normą EN 353-2, linką z elementem pochłaniającym energię zgodnie z normą EN 355 lub urządzeniem samohamownym z elementem samozaciskowym zgodnym z normą EN 360.

ŽIVOTNOST

Maximální životnost výrobku je 10 let od data výroby. Životnost velmi závisí na podmínkách použití výrobku. Produkty musí být nejméně jednou ročně zkontrolovány odpovědnou osobou.

V případě jakýchkoli pochybností se obraťte na společnost JSP Safety.

SKLADOVÁNÍ A PŘEPRAVA

Osobní ochranné prostředky musí být přepravovány v obalu, který chrání před vlhkostí, mechanickým, chemickým a tepelným působením. Skladujte na chladném temném místě. Neskladujte ve vlhkém a kyselém prostředí. Nikdy na ni neumisťujte těžká břemena.

ÚDRŽBA

Drobnější znečištění trojnožky odstraňte bavlněným hadrem nebo měkkým kartáčem. Nepoužívejte žádné abrazivní materiály. Výraznější znečištění očistěte vodou o teplotě 30–60 °C s použitím neutrálního pracího prostředku (pH 7). Teplota při praní by neměla překročit 60 °C. Nepoužívejte kyselé nebo zásadité saponáty.

PROHLÍDKA

KONTROLA PŘED POUŽITÍM

Vizuálně zkontrolujte systém před každým jeho použitím, přesvědčte se, že je v dobrém stavu a pracuje správně. Vzniknou-li během kontroly pochybnosti o bezpečnosti systému či jeho součástí, je třeba, aby je výrobce nebo odpovědná osoba vyměnili.

PODROBNÁ PROTOKOLOVANÁ PROHLÍDKA

Podrobné protokolované prohlídky:

- Provádí vyškolená kompetentní osoba, aby byla zajištěna bezpečnost a integrita výrobku.
- Zaznamenávají se do protokolovací tabulky, která je součástí tohoto návodu k použití.
- Provádějí se pravidelně. Četnost podrobných protokolovaných prohlídek by měla:
    - být stanovena prostřednictvím posouzení rizik s přihlédnutím k právním předpisům, typu prostředku, četnosti používání a podmínkám prostředí, které mohou urychlit míru zhoršení a fyzického poškození,
    - být prováděna nejméně každých 12 měsíců bez ohledu na použití.

Pokud zjistíte jakékoli poškození nebo závadu, měl by být výrobek vyřazen z užívání a ihned vyměněn či opraven. Oprava je možná za předpokladu, že ji provádí výrobce nebo oprávněný servis či osoba schválená výrobcem.

Pokud byl výrobek použit k zadržení pádu, je třeba jej vyřadit z používání a odevzdat výrobci či odbornému servisnímu centru k provedení servisu a zkoušek.

Je doporučeno označovat kotvicí závěsy datem následující nebo poslední prohlídky.

ZÁZNAMOVÁ KARTA PROHLÍDEK

Tento návod k použití je součástí bezpečnostního systému a všichni uživatelé by měli být s jeho obsahem v úplnosti obeznámeni. Měl by být uchován na bezpečném místě a měl by být pro uživatele neustále dostupný. Po vyjmutí výrobku z obalu by měla být vyplněna tabulka na protější straně na základě údajů ze štítku výrobku. Níže uvedená tabulka by měla sloužit pro podrobné zaznamenání všech prohlídek s četností určenou na základě posouzení rizika, nejméně však každých 12 měsíců.

FORMULÁŘ PROHLÍDKY

Výrobek	Označení	šarže / sériové číslo		Datum zakoupení	Datum prvního použití	Datum konce životnosti

Výrobce	Adresa		Telefon	E-mail

Datum prohlídky	Stehy	Tkanina (lano, popruh, ocelové lanko atp.)	Kovové části spojky, D-kroužek, přezky, zachycovače pádu atd.	Indikátory pádu	Tlumič pádové energie		Datum výroby	VYHOVĚL/ NEVYHOVĚL	Datum příští prohlídky	Jméno inspektora	Podpis

SK

TROJNOŽKA

NÁVOD NA POUŽÍVANIE, ÚDRŽBU A KONTROLU

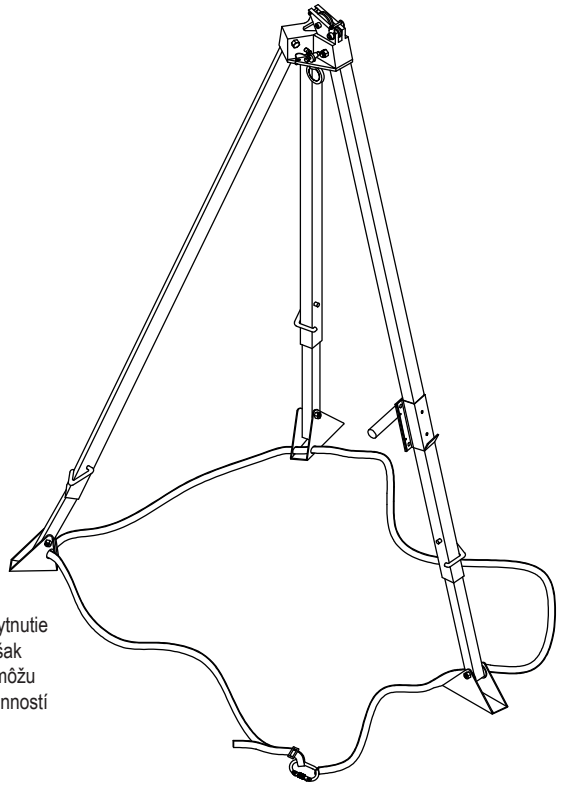

PRED POUŽÍVANÍM TEJTO TROJNOŽKY SI POZORNE PREČÍTAJTE TIETO POKYNY

Táto trojnožka je určená na minimalizovanie rizík/poskytnutie ochrany pred nebezpečenstvom pádu z výšok. Vždy však pamätajte, že žiadne osobné ochranné prostriedky nemôžu poskytnúť úplnú ochranu a pri vykonávaní rizikových činností musíte vždy byť opatrní.

TÁTO BROŽÚRKA S NÁVODOM NA POUŽÍVANIE POKRÝVA NASLEDUJÚCE VÝROBKY JSP.

TROJNOŽKA (FAR1003)

ODPORÚČAME, ABY SI POUŽÍVATEĽ UCHOVAL TENTO NÁVOD NA POUŽÍVANIE PO CELÚ ŽIVOTNOSŤ VÝROBKU.

Tento návod na používanie a vyhlásenie o zhode vzťahujúce sa na tento výrobok je k dispozícii na stránke documents.jspsafety.com.

JSP Safety GmbH, 40549,DE | JSP Ltd. OX29 0TA,UK
technical@jspsafety.com | i:+44 1993 826051
www.jspsafety.com

OZNAČENIE

Počas doby používania TROJNOŽKY nesmie byť značenie na nej poškodené a musí byť čitateľné.

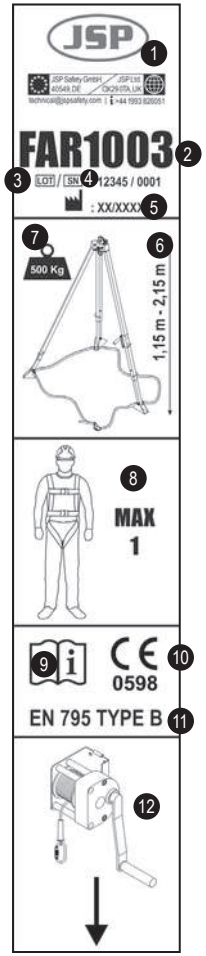

1. Logo výrobcu a kontaktné informácie
2. Referenčné číslo výrobku
3. Číslo šarže
4. Výrobné číslo
5. Dátum výroby
6. Rozsah výšky
7. Maximálna kapacita zaťaženia
8. Maximálne jedna osoba
9. Prečítajte si Návod na používanie
10. Označenie súladu s Nariadením (EÚ) 2016/425
11. Číslo normy/rok
12. Sem pripevnite navijak

OPIS

TROJNOŽKU európske Nariadenie o osobných ochranných prostriedkoch (EÚ) 2016/425 zaraďuje medzi osobné ochranné prostriedky (OOP) a bolo preukázané, že spĺňa toto nariadenie prostredníctvom harmonizovanej európskej normy EN 795: 2012 Typ B.

Typ B kotviace zariadenie s jedným alebo viacerými stacionárnymi bodmi ukotvenia bez potreby konštrukčného kotvenia alebo upevňovacieho prvku (prvkov) na upevnenie ku konštrukcii.

Certifikačný orgán: SATRA Technology Europe Ltd, Bracetown Business Park, Clonee, Dublin D15 YN2P, Írsko (Notifikovaný orgán 2777)

Orgán priebežného hodnotenia: SGS Fimko Oy, Takomotie 8, FI-00380 Helsinki, Finland (Notifikovaný orgán 0598)

POUŽITIE A OBMEDZENIA

POUŽITIE

TROJNOŽKA je určená na podporu pri zdvíhaní a spúšťaní jednej osoby cez otvor, ako je napríklad montážna šachta. Zatiaľ čo je možné použiť samonavíjacie lano, jeho primárnou funkciou nie je zachytenie pádu. Zabezpečte, prosím, aby bola táto informácia použitá iba na kontrolu, či je zvolený výrobok vhodný na zamýšľané použitie.

Výška trojnožky je nastaviteľná od 1,15 m do 2,15 m v závislosti od podmienok používania.

1. **Vytiahnite 3 nožičky trojnožky smerom von, tak aby ležali za obvodom stiesneného priestoru, do ktorého je potrebné sa dostať.**
2. Nastavte výšku smerom nahor alebo nadol pomocou 3 teleskopických nožičiek. Odporúčame nastaviť všetky nožičky na rovnakú veľkosť a na rovnom povrchu.
3. Po dosiahnutí požadovanej výšky zabezpečte riadne uzamknutie nastavených bodov.
4. Upravte remeň naspodku nožičiek tak, aby bol napnutý.
5. **Použitie skutky s okami ako kotviace body na pripevnenie potrebných osobných ochranných prostriedkov napr. zachytávače pádu a pod. pomocou spojovacích prvkov alebo pripevňovacích zariadení.**

Poznámka: vyťahovací blok by mal byť namontovaný na nožičke vpravo od navijaku.
Popruh pri nožičke trojnožky je vyrobený z polyesteru.

OBMEDZENIA

- Nepoužívajte v prípade zdravotných podmienok, ktoré by mohli ovplyvniť vašu bezpečnosť pri normálnom alebo aj núdzovom použití.
- Zariadenie smie používať iba zaškolená osoba, spôsobilá na jeho bezpečné používanie.
- Musí byť pripravený záchranný plán pre prípad núdzových situácií, ktoré by mohli vzniknúť počas práce.
- Bez predchádzajúceho písomného súhlasu výrobcu nerobte nijaké zmeny zariadenia, ani k nemu nič nepridávajte.
- Zariadenie by sa nemalo používať mimo svojich obmedzení ani na nijaký iný účel než ten, na ktorý je určené.
- Zabezpečte kompatibilitu jednotlivých častí zariadenia, ak ich spájate do systému.
- Je dôležité pred použitím skontrolovať prípadné nebezpečenstvo, ktoré môže vzniknúť kombináciami zariadenia, pri ktorom bezpečné fungovanie ktorejkoľvek položky je ovplyvnené bezpečným fungovaním inej alebo narúša bezpečné fungovanie inej položky.
- Pred použitím vykonávajte kontrolu výrobku, aby ste si boli istí, že je v prevádzkyschopnom stave a funguje správne.
- Akékoľvek zariadenie, pri ktorom máte pochybnosti o jeho stave pre bezpečné používanie alebo ktoré bolo použité na zabránenie pádu, stiahnite z používania. Nepoužívajte ho, kým to nepotvrdí kompetentná osoba.
- Keď sa majú použiť v záchytných systémoch, pre bezpečnosť je veľmi dôležité overiť voľný priestor potrebný na pracovisku pod používateľom pre každým použitím, aby v prípade pádu nedopadol na zem alebo na inú prekážku počas pádu.
- Ak sa táto trojnožka používa ako komponent záchytného systému, zaistite bezpečné zastavenie pádu znížením nárazovej sily na 6 kN alebo menej.
- Majte na pamäti riziká, ktoré môžu ovplyvniť funkčnosť alebo spôsobiť zlyhanie zariadenia, ako napr.:
    - extrémne teploty (pod -15 °C a vyššie než +50 °C),
    - agresívne podmienky prostredia vrátane piesku a štrku, cementu, horúcich povrchov, otvoreného ohňa, odletujúcich kúskov pri zváraní, iskier, elektriny z vodivých predmetov
    - kontakt s: ostrými okrajmi, drsnými povrchmi, chemikáliami
- Okamžite prestaňte výrobok používať, ak je vystavený niečomu z vyššie uvedeného, alebo je akýmkoľvek spôsobom poškodený, kým ho neskontroluje kompetentná osoba.
- Kotviace zariadenie by sa malo používať iba na osobné vybavenie na ochranu pred pásom a nie ako zdvíhacie zariadenie.

KOMPATIBILITA

Trojnožka sa smie používať iba v rámci záchytného systému spĺňajúceho požiadavky normy EN 363 v kombinácii so záchytným zariadením vedeného typu na pružnom kotviacom lane vyhovujúcim EN 353-2 alebo lanom s absorpciou energie vyhovujúcim EN 354 a EN 355, alebo s navíjacím typom zachytávača pádu spĺňajúcim normu EN 360.

ŽIVOTNOSŤ

Maximálna trvanlivosť výrobku je 10 rokov od dátumu výroby. Trvanlivosť vo veľkej miere závisí od podmienok používania výrobku. Výrobky musí aspoň raz ročne kontrolovať zaškolená a kompetentná osoba.

V prípade pochybností kontaktujte, prosím, JSP Safety.

SKLADOVANIE A PREPRAVA

Osobné ochranné prostriedky sa musia prepravovať v obale, ktorý ich chráni pred vlhkosťou, mechanickým, chemickým a tepelným pôsobením. Skladujte na chladnom, suchom mieste. Neskladujte vo vlhkom a kyslom prostredí. Nikdy na ňu neklaďte ťažké predmety.

ÚDRŽBA

V prípade malého znečistenia utrite trojnožku bavlnenou handričkou alebo mäkkou kefou. Nepoužívajte abrazívny materiál. Ak je potrebné intenzívne čistenie, umyte vo vode s teplotou medzi 30 °C až 60 °C s použitím neutrálneho čistiaceho prostriedku s pH 7. Teplota pri umývaní nesmie prekročiť 60 °C. Nepoužívajte kyslé alebo klasické čistiace prostriedky.

KONTROLA

KONTROLA PRED POUŽITÍM

Pred každým použitím systém vizuálne skontrolujte, či je v prevádzkyschopnom stave a či funguje správne. Ak máte počas kontroly pochybnosti o bezpečnosti systému alebo komponentu, musí ich vymeniť výrobca alebo kompetentná osoba.

PODROBNÁ ZAZNAMENANÁ KONTROLA

Podrobné zaznamenané kontroly by:

- mala vykonávať zaškolená kompetentná osoba, aby sa zabezpečila bezpečnosť a neporušenosť výrobku.
- mali byť zaznamenané v tabuľke záznamov, ktorá sa nachádza v týchto Pokynoch na používanie.
- sa mali vykonávať pravidelne. Frekvencia podrobnej zaznamenanej kontroly by:
    - mala byť určená posúdením rizika s ohľadom na právne predpisy, typ zariadenia, frekvenciu používania a podmienky prostredia, ktoré môžu urýchliť mieru opotrebovania a fyzického poškodenia;
    - mala byť najmenej každých 12 mesiacov bez ohľadu na používanie.

Ak ste si všimli akékoľvek poškodenie alebo poruchu, výrobok by sa mal vyradiť z používania a okamžite vymeniť/opraviť. Oprava je povolená za podmienky, že ju vykoná buď výrobca alebo kompetentné opravárenské stredisko alebo jednotlivec, ktorého schválil výrobca.

Ak bol výrobok použitý na zachytenie pádu, je potrebné ho vyradiť z používania a vrátiť výrobcovi alebo kompetentnému opravárenskému stredisku na vykonanie servisu a pretestovanie.

Odporúča sa, aby bolo kotviace zariadenie označené dátumom nasledujúcej alebo poslednej kontroly.

INŠPEKČNÁ KARTA

Tento návod na používanie a pokyny na obsluhu sú súčasťou bezpečnostného systému a všetci používatelia by mali dôkladne poznať ich obsah. Mali by sa uchovávať na bezpečnom mieste a byť vždy voľne dostupné pre používateľa. Po vybratí výrobku z obalu je potrebné vyplniť tabuľku na protiľahlej strane podľa informácií na štítku výrobku. Ďalej uvedená tabuľka by sa mala použiť na zaznamenanie všetkých podrobných zaznamenaných kontrol v intervaloch určených posúdením rizika, ale najmenej každých 12 mesiacov.

FORMULÁR KONTOLY

Výrobok	Referenčné číslo	Číslo šarže / Výrobné číslo		Dátum Kúpy	Dátum prvého použitia	Platnosť do

Výrobca	Adresa		Telefón	E-mail

Dátum Kontroly	Stehy	Textília (lano, popruh, oceľový drôt a pod.)	Kovové časti Spojovacie prvky, D-krúžok, spony, drapáky a pod.	Indikátory Pádu	Nárazový timič		Dátum výroby	VYHOVEL/ NEVYHOVEL	Dátum nasledujúcej kontroly	Meno kontrolóra	Podpis

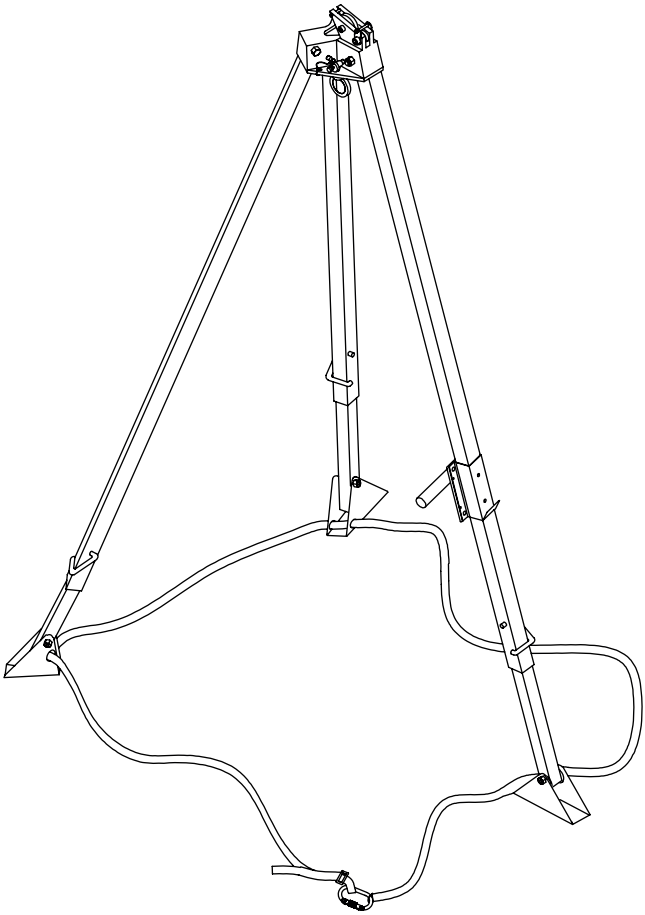

JSP Safety GmbH.
40549, DE

JSP Ltd.
OX29 0TA, UK

technical@jspsafety.com | i:+44 1993 826051

www.jspsafety.com