A9, A12, A16, UA16
AE9, AE12, AE16
TAE9, TAE12, TAE16

N22E...N80E
NE12E...NE30E

ZA16
ZAE16

Operating instructions	**Contactors**	**Contactor relays**	**Coil**
Betriebsanleitung	**Schütze**	**Hilfsschütze**	**Spule**
Notice d'instructions	**Contacteurs**	**Contacteurs auxiliaires**	**Bobine**
Instruktion	**Kontaktorer**	**Reläkontaktorer**	**Spole**
Istruzioni tecniche	**Contattori**	**Contattore ausiliare**	**Bobina**
Instrucciones de empleo	**Contactores**	**Contactores auxiliares**	**Bobina**

FPTC 407721 P0001-04/00

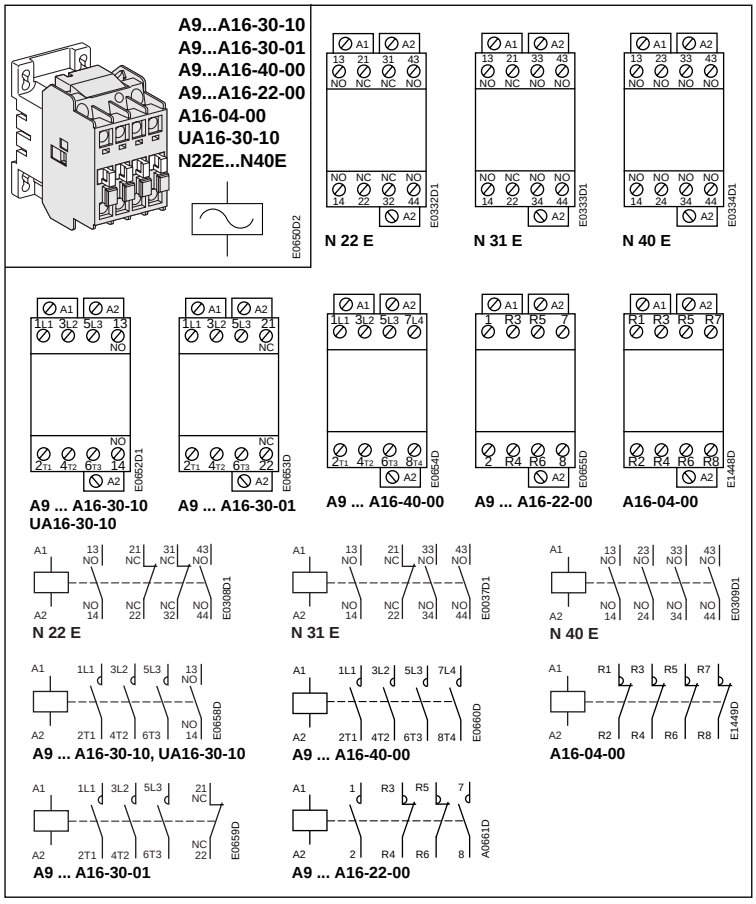
A9...A16-30-10
A9...A16-30-01
A9...A16-40-00
A9...A16-22-00
A16-04-00
UA16-30-10
N22E...N40E

N 22 E
N 31 E
N 40 E
A9 ... A16-30-10
UA16-30-10
A9 ... A16-30-01
A9 ... A16-40-00
A9 ... A16-22-00
A16-04-00
N 22 E
N 31 E
N 40 E
A9 ... A16-30-10, UA16-30-10
A9 ... A16-40-00
A16-04-00
A9 ... A16-30-01
A9 ... A16-22-00

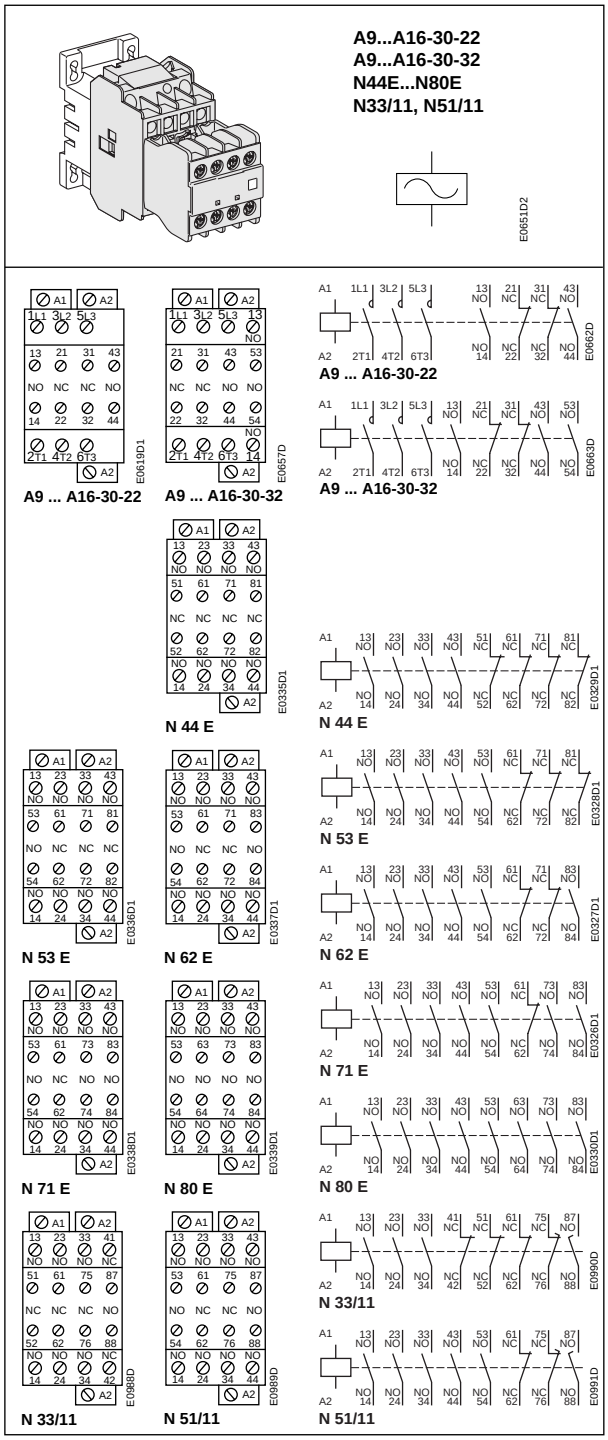
A9...A16-30-22
A9...A16-30-32
N44E...N80E
N33/11, N51/11

A9 ... A16-30-22
A9 ... A16-30-32
A9 ... A16-30-22
A9 ... A16-30-32
N 44 E
N 44 E
N 53 E
N 53 E
N 62 E
N 62 E
N 71 E
N 71 E
N 80 E
N 80 E
N 33/11
N 33/11
N 51/11
N 51/11

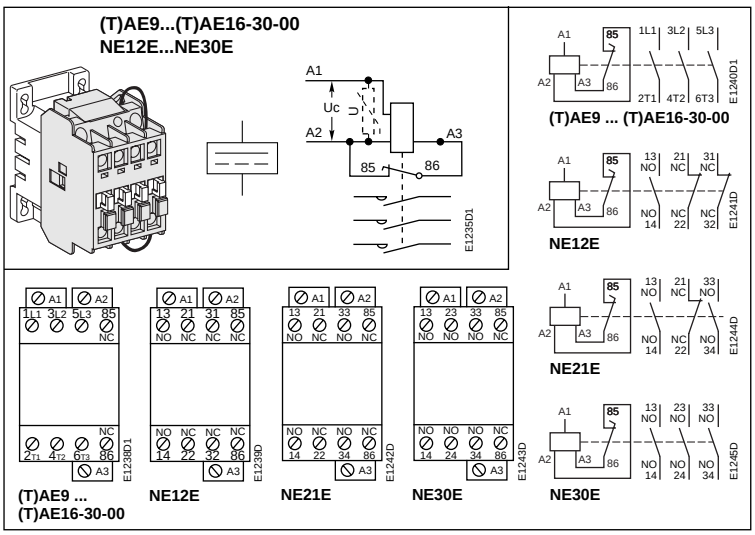
(T)AE9...(T)AE16-30-00
NE12E...NE30E
(T)AE9 ... (T)AE16-30-00
NE12E
NE21E
NE30E
(T)AE9 ...
(T)AE16-30-00
NE12E
NE21E
NE30E

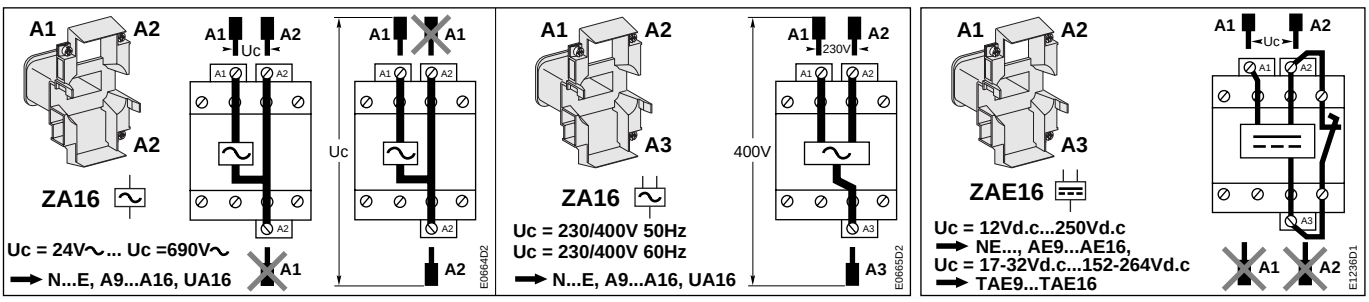
A1 A2 A2
ZA16
Uc = 24V~... Uc =690V~
→ N...E, A9...A16, UA16
A1 A2 A1 A2
Uc
A1 A1 A2 A1 A2
Uc
A1 A2 A3
ZA16
Uc = 230/400V 50Hz
Uc = 230/400V 60Hz
→ N...E, A9...A16, UA16
A1 A2 A1 A2
230V
400V
A3
A1 A2 A3
ZAE16
Uc = 12Vd.c...250Vd.c
→ NE..., AE9...AE16,
Uc = 17-32Vd.c...152-264Vd.c
→ TAE9...TAE16
A1 A2 A1 A2
Uc
A1 A2
E0664D2
E0665D2
E1236D1

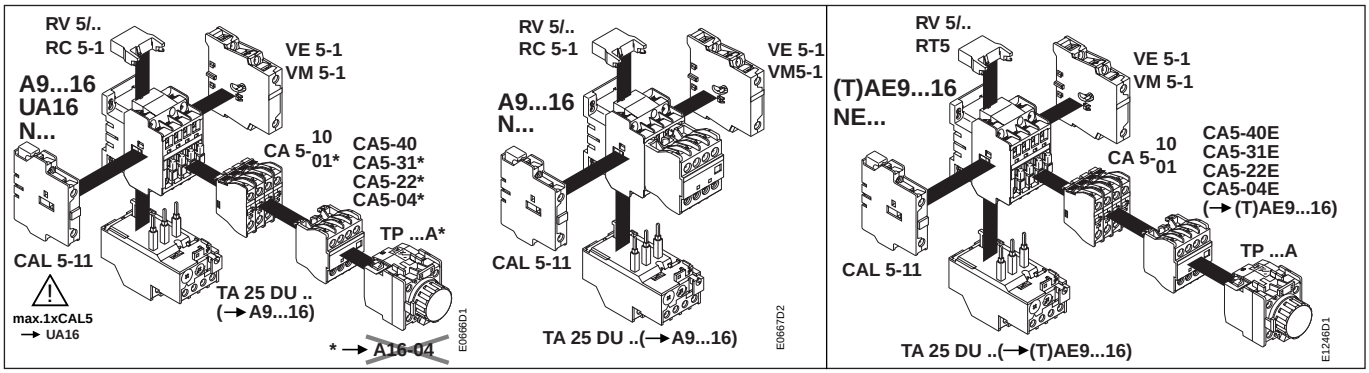

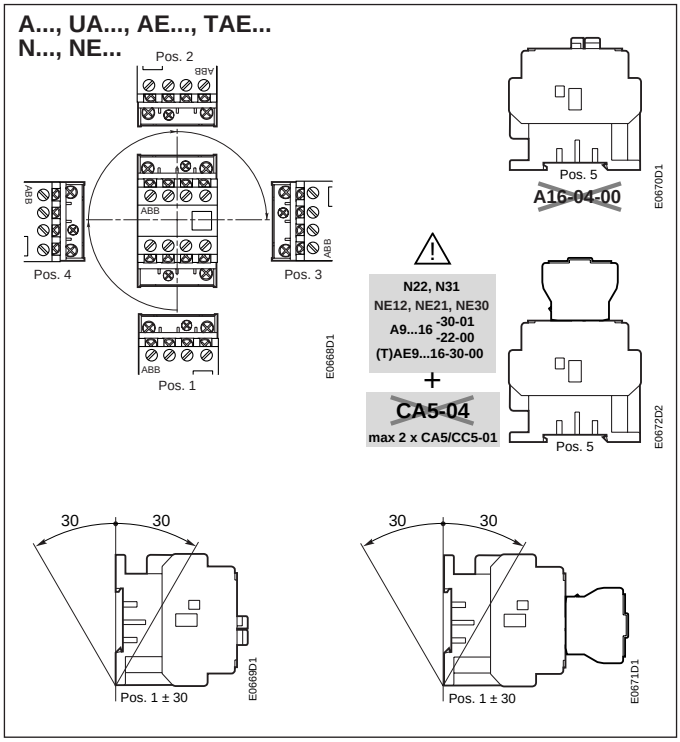

Interruption ratings acc. to UL508	A(E)9	600V AC	5 kA	35A RK5 fuse
	A(E)12	600V AC	5 kA	35A RK5 fuse
	A(E)16	600V AC	5 kA	60A RK5 fuse

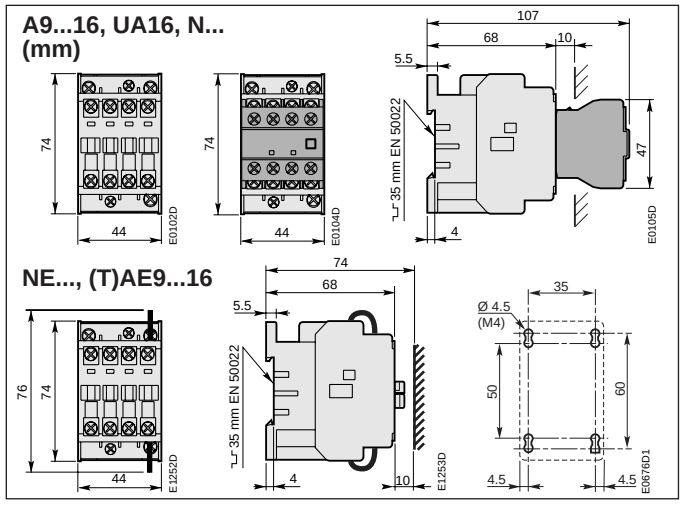

A9...16, UA16 (T)AE9...16 N(E)...						
				mm²	mm²	
A1 A2	M 3,5 1 N.m	Ø 5,5	pozidriv N 2	2 x 1...4	2 x 0,75...2,5	> 3,5 L < 8

E0677D2

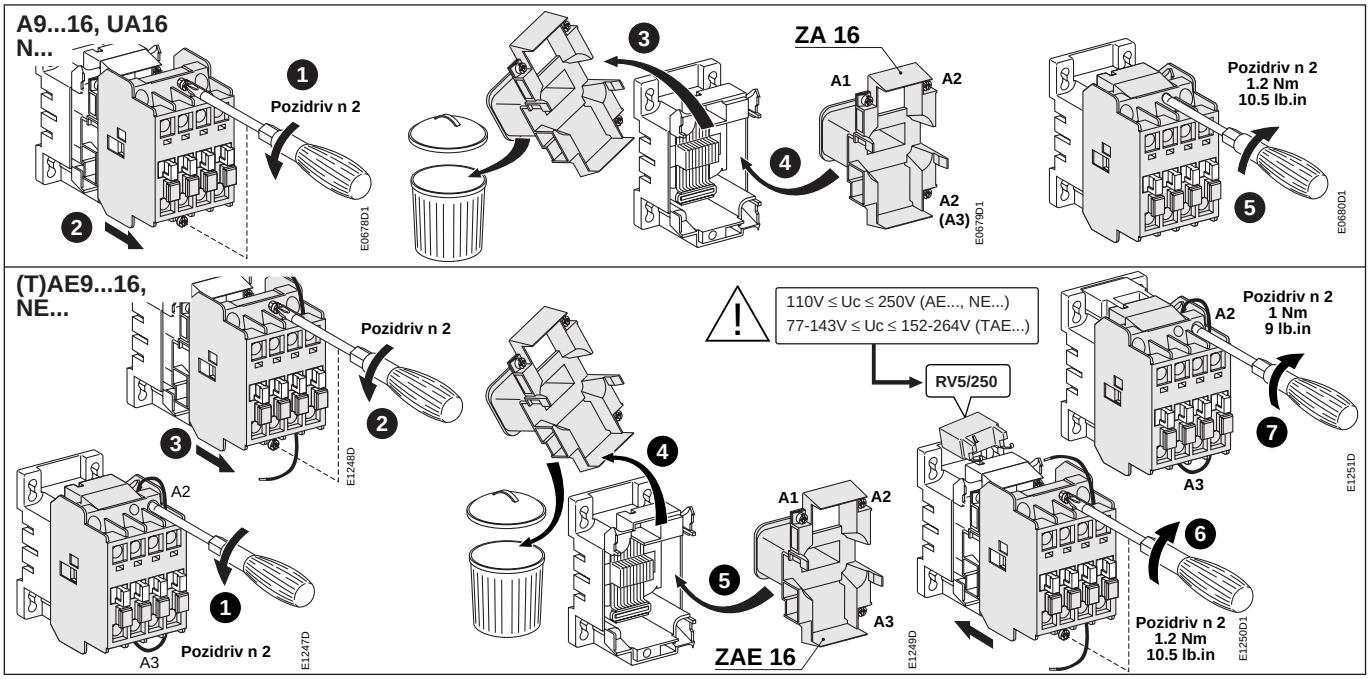

Warning ! The operation, installation and servicing of this appliance must be carried out by a qualified electrician applying the relevant rules of the art, installation standards and safety regulations. Before operating the contactors, check that control voltage complies with the data on the coil mounting bracket. Connection to other control voltage can destroy the coil. Do not touch live parts. Danger !.
Warnung ! Die Inbetriebnahme und die Installation des vorhandenen Gerätes sowie jegliche Wartungsarbeiten müssen durch einen Fachelektriker, der die anerkannten technischen Regeln, die Montagenormen und die Sicherheitsvorschriften beachtet, durchgeführt werden. Vor Inbetriebnahme der Schütze prüfen ob Steuerspannung am Verwendungsort mit den aufgedruckten Spulendaten übereinstimmt. Der Anschluss einer anderen Steuerspannung kann zur Zerstörung der Spule führen. Spannung führende Teile nicht berühren. Lebensgefahr !.
Attention ! La mise en œuvre, l'installation de cet appareil et toute intervention doivent être effectuées par un électricien professionnel appliquant les règles de l'art, les normes d'installation et les réglements de sécurité. Avant la mise en marche des contacteurs, vérifier que la tension du circuit de contrôle correspond bien aux indications de la bobine. Le raccordement d'une tension différente peut mener à une destruction de la bobine. Ne pas toucher les pièces sous tension. Danger de mort !.
Varning ! Igångsättning och installation av apparaten samt alla ingrepp bör utföras av en kompetent elektriker enligt gällande installationsnormer och säkerhetsföreskrifter. Kontrollera före installation av kontaktorn att aktuell manöverspänning överensstämmer med spolens märkdata. Felaktig manöverspänning kan skada spolen. Beröring av spänningsförande delar är förenat med livsfara.
Attenzione ! La messa in opera, l'installazione di questo apparecchio ed ogni tipo di intervento devono essere effettuati da un elettricista professionista il quale applichi le regole del mestiere, le norme di installazione ed i regolamenti di sicurezza. Prima della messa in servizio del contattore, verificare che la tensione del circuito di comando corrisponda esattamente a quella indicata sulla bobina. L'alimentazione con una tensione diversa, puo provocare la distruzione della bobina. Non toccare le parti attive. Pericolo di vita !
Atención ! La puesta en aplicación, la instalación de este aparato y cualquier intervención deben realizarse por un electricista profesional que aplique las reglas del oficio, las normas de instalaciones y la reglamentación de seguridad. Antes de la puesta en servicio del contactor, comprobar si coinciden la tensión de mando con los datos impresos en la bobina. La conexión de otra tensión de mando puede producir la destruccion de la bobina. Las partes bajo tensión no deben tocarse. Peligro de muerte !.