# DATASHEET - Q18WK3R



**Selector switch, 3 positions, white, maintained**

| | |
|---|---|
| **Referencia** | **Q18WK3R** |
| **Catalog No.** | **072309** |
| **Alternate Catalog No.** | **Q18WK3R** |

## Delivery program

| | | | |
|---|---|---|---|
| Product range | | | RMQ16 |
| Basic function | | | Selector switch actuators |
| Mounting hole diameter | ∅ | mm | 16 |
| Single unit/Complete unit | | | Single unit |
| Design | | | With thumb-grip |
| | | | maintained |
| **Function:** | | | |
| | | | 45° # 45° |
| Description | | | with VS anti-rotation tab |
| | | | 3 positions |
| **Colour** | | | |
| Thumb-grip | | | White |
| | | | 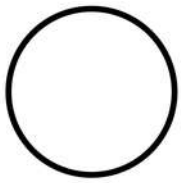 |
| | | | 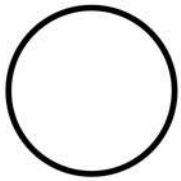 |
| Degree of Protection | | | IP65 |
| Front ring | | | without bezel |
| Connection to SmartWire-DT | | | no |

## Technical data

### General

| | | | |
|---|---|---|---|
| Standards | | | IEC/EN 60947 |
| Lifespan, mechanical | Operations | x $10^6$ | > 3 |
| Operating frequency | Operations/h | | ≦ 1800 |
| Operating torque | | Nm | ≦ 0.2 |
| Degree of protection, IEC/EN 60529 | | | IP65 |
| Climatic proofing | | | Damp heat, constant, to IEC 60068-2-78<br>Damp heat, cyclic, to IEC 60068-2-30 |
| Ambient temperature | | | |
| Open | | °C | -25 - +60 |
| Enclosed | | °C | - 25 - 40 |
| Mounting position | | | As required |
| Mechanical shock resistance | | g | > 40<br>according to IEC 60068-2-27<br>Shock duration 11 ms<br>Sinusoidal |
| Terminal capacities | | $mm^2$ | 0.5 - 1.0 |
| Blade terminal | | | 2.8 x 0.8 mm to DIN 46244 |
| Fast-on connectors | | | 2.8 x 0.8 mm to DIN 46247 and IEC 60760 |

## Contacts

| | | | |
|---|---|---|---|
| Rated impulse withstand voltage | $U_{imp}$ | V AC | 800 |
| Rated insulation voltage | $U_i$ | V | 250 |
| Overvoltage category/pollution degree | | | III/3 |
| Rated operational voltage | $U_e$ | V AC | 24 |
| Control circuit reliability | | | |
| at 24 V DC/5 mA | $H_F$ | Fault probability | $< 10^{-7}$, < 1 failure in $10^7$ operations |
| at 5 V DC/1 mA | $H_F$ | Fault probability | $< 5 \times 10^{-6}$, < 1 failure in $5 \times 10^6$ operations |
| Use of insulated ferrule ISH 2,8 | | | On >24 V AC/DC recommended<br>On >50 V AC or 120 V DC mandatory, also on unoccupied blade terminals |

# Design verification as per IEC/EN 61439

| | | | |
|---|---|---|---|
| Technical data for design verification | | | |
| Intensidad asignada de empleo para disipación térmica específica | $I_n$ | A | 0 |
| Disipación térmica por polo, en función de la intensidad | $P_{vid}$ | W | 0 |
| Disipación térmica del equipo, en función de la intensidad | $P_{vid}$ | W | 0 |
| Disipación térmica estática, en función de la intensidad | $P_{vs}$ | W | 0 |
| Capacidad de disipación térmica | $P_{diss}$ | W | 0 |
| Temperatura ambiente mínima de funcionamiento | | °C | -25 |
| Temperatura ambiente máxima de funcionamiento | | °C | 60 |
| IEC/EN 61439 design verification | | | |
| 10.2 Strength of materials and parts | | | |
| 10.2.2 Resistencia a la corrosión | | | Cumple con los requisitos de la norma del producto. |
| 10.2.3.1 Verificación de la estabilidad térmica de los armarios | | | Cumple con los requisitos de la norma del producto. |
| 10.2.3.2 Verificación de la resistencia de los materiales aislantes en condiciones de calor normales | | | Cumple con los requisitos de la norma del producto. |
| 10.2.3.3. Verificación de la resistencia de los materiales aislantes al calor excesivo y al fuego debido a los efectos eléctricos internos | | | Cumple con los requisitos de la norma del producto. |
| 10.2.4 Resistencia a radiación ultravioleta (UV) | | | Por favor, pregunte. |
| 10.2.5 Elevación | | | No se aplica, ya que todo el equipo de conmutación debe ser evaluado. |
| 10.2.6 Impacto mecánico | | | No se aplica, ya que todo el equipo de conmutación debe ser evaluado. |
| 10.2.7 Inscripciones | | | Cumple con los requisitos de la norma del producto. |
| 10.3 Grado de protección de montajes | | | No se aplica, ya que todo el equipo de conmutación debe ser evaluado. |
| 10.4 Distancias de separación y fuga | | | Cumple con los requisitos de la norma del producto. |
| 10.5 Protección contra descargas eléctricas | | | No se aplica, ya que todo el equipo de conmutación debe ser evaluado. |
| 10.6 Incorporación de dispositivos y componentes de conmutación | | | No se aplica, ya que todo el equipo de conmutación debe ser evaluado. |
| 10.7 Conexiones y circuitos eléctricos internos | | | Es responsabilidad del cuadrista. |
| 10.8 Conexiones de conductores externos | | | Es responsabilidad del cuadrista. |
| 10.9 Insulation properties | | | |
| 10.9.2 Resistencia eléctrica de frecuencia de alimentación | | | Es responsabilidad del cuadrista. |
| 10.9.3 Tensión de impulso soportada | | | Es responsabilidad del cuadrista. |
| 10.9.4 Pruebas de armarios hechos de material aislante | | | Es responsabilidad del cuadrista. |
| 10.10 Aumento de la temperatura | | | No se aplica. |
| 10.11 Resistencia a los cortocircuitos | | | Es responsabilidad del cuadrista. Deben tenerse en cuenta las especificaciones de la aparamenta. |
| 10.12 Compatibilidad electromagnética | | | Es responsabilidad del cuadrista. Deben tenerse en cuenta las especificaciones de la aparamenta. |
| 10.13 Función mecánica | | | El dispositivo cumple los requisitos, siempre que se observe la información del folleto de instrucciones (IL). |

# Technical data ETIM 7.0

| | | | |
|---|---|---|---|
| Conmutadores en baja tensión (EG000017) / Elemento frontal/cabezal selector (EC000222) | | | |
| Tecnología electrónica, de automatización y de mando de procesos / Tecnología de conmutación de baja tensión / Equipo de comando y señalización / Elemento frontal para conmutador-selector (ecl@ss10.0.1-27-37-12-13 [AKF031014]) | | | |
| Número de posiciones de conmutación | | | 3 |
| Tipo de elemento de control | | | Intercambio |

| | | |
|---|---|---|
| Apto para iluminación | | No |
| Elemento de control de color | | Blanco |
| Casquillo de lámpara de indicador de color | | Otros |
| Lentes de tipo de construcción | | Cuadrado |
| Diámetro de orificio | Millimeter | 16 |
| Anchura de apertura | Millimeter | 0 |
| Altura métrica de la apertura | Millimeter | 0 |
| Mecanismo de enganche de la función de conmutación | | Sí |
| Retorno de resorte | | No |
| Con anillo central | | Sí |
| Material de anillo frontal | | Plástico |
| Anillo delantero, color | | Negro |
| Grado de protección (IP), lado delantero | | IP65 |

## Approvals

| | |
|---|---|
| Product Standards | IEC/EN 60947-5; UL 508; CSA-C22.2 No. 14-05; CE marking |
| UL File No. | E29184 |
| UL Category Control No. | NKCR |
| CSA File No. | 46552 |
| CSA Class No. | 3211-03 |
| North America Certification | UL listed, CSA certified |
| Degree of Protection | UL/CSA Type 1 |

## Dimensions

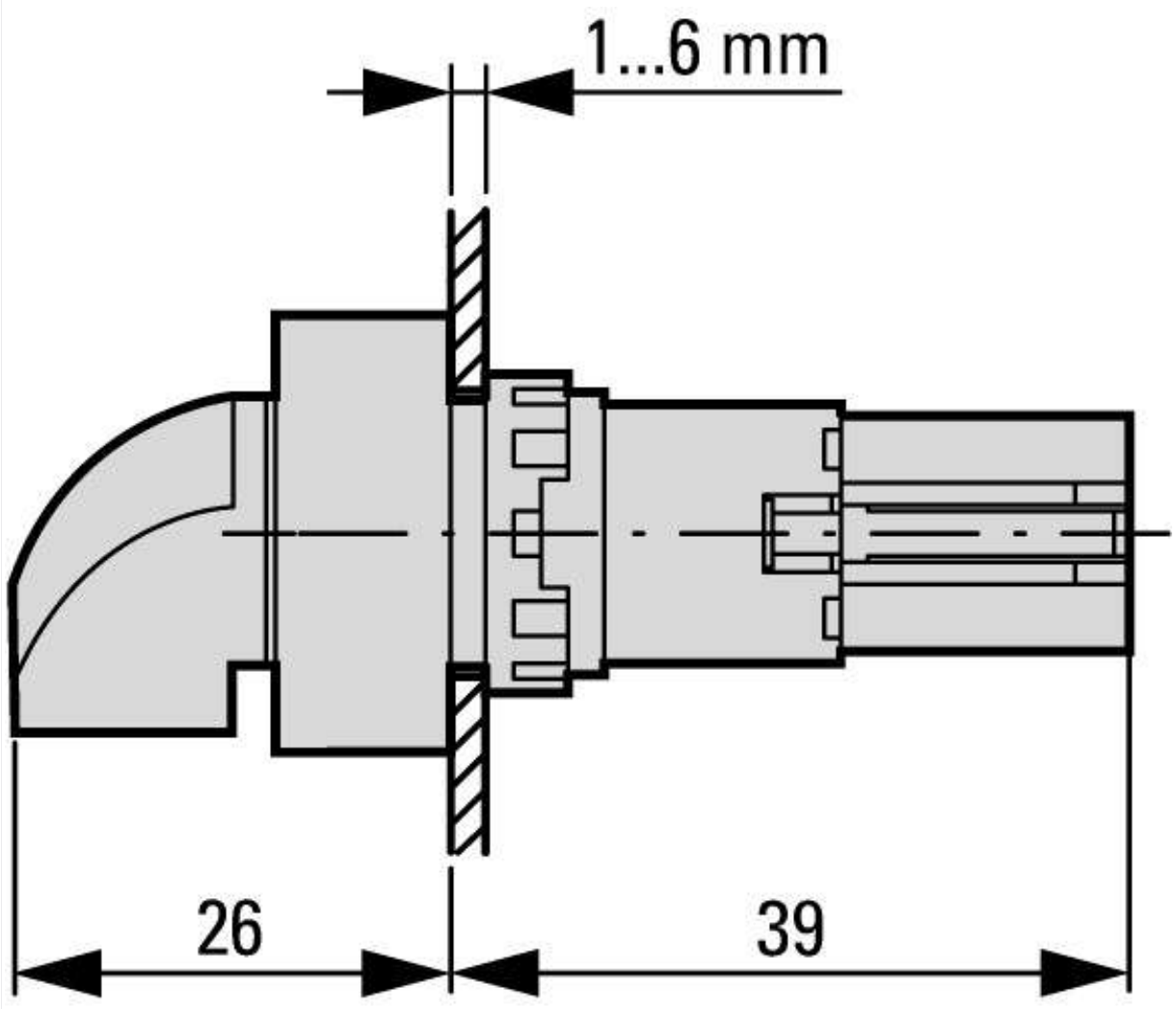


Actuating and indicator elements
Square style

## Additional product information (links)

| IL04716016Z (AWA1160-1429) Mounting of components | |
|---|---|
| IL04716016Z (AWA1160-1429) Mounting of components | https://es-assets.eaton.com/DOCUMENTATION/AWA_INSTRUCTIONS/IL04716016Z2018_05.pdf |


© 02/2021 by Eaton Industries GmbH