CHARNIÈRE À VISSER
SCREW - TYPE HINGES
SCHARNIERE ZUM SCHRAUBEN

A x B x C x D x E	numéro *number* Nummer	matière *material* Werkstoff	décor *finish* Dekor	poids *weight* Gewicht
49 x 33 x 16 x 14 x 22,5	72-1-3857	acier	zingué	130 g
49 x 33 x 16 x 22 x 20	72-1-3733	acier	zingué	130 g

Avec broche laiton brut et rondelles laiton zingué.
With brass pin and galvanised brass washers.
Mit Messingstift und Unterlegscheiben aus verzinktem Messing.

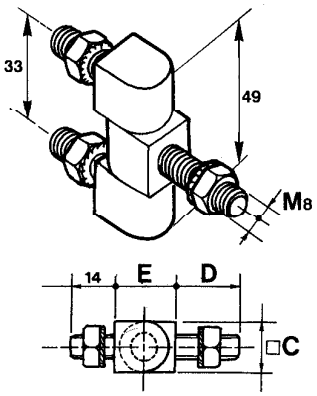

A x B x C x D x E				
33 x 17 x 16 x 14 x 20	72-1-3858	acier	zingué	87 g

Avec broche laiton brut et rondelles laiton zingué.
With brass pin and galvanised brass washers.
Mit Messingstift und Unterlegscheiben aus verzinktem Messing.

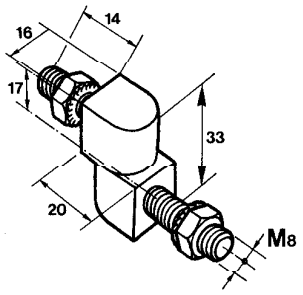

A x B x C x D x E x F				
36 x 6,5 x 12 x 24 x 21 x 6	72-1-3856	acier	brut	70 g

Avec rondelles et écrous M6
With washers and bolts M6
Mit Unterlegscheiben und Muttern M6

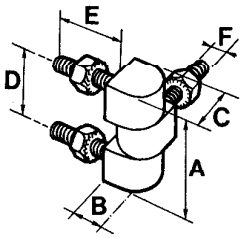

A x B x C x D x E x F x G				
36 x 12,5 x 12 x 24 x 15 x 6 x 6	72-1-3566	acier	brut	63 g

