U.I.LAPP GmbH
Schulze-Delitzsch-Straße 25
D-70565 Stuttgart
Tel.0711/7838-1010
Internet:www.lappkabel.de

Art.Nr.: 9110021 / BS09/3878 VS06

Bedienungsanleitung / *Instruction sheet*
SKINTOP® CUBE MODULE

SKINTOP CUBE MODULE 20x20 / 40x40
(SMALL, LARGE, BLIND)

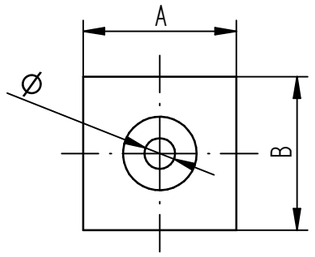

SKINTOP CUBE MODULE 20x20 ASI BUS

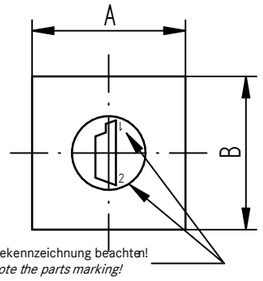

Bitte Teilekennzeichnung beachten!
Please note the parts marking!

Schutzart / *Protection class:*
IP 64 nach/*in acc. to* EN 60 529
Type1 und / *and* Type5 nach / *in acc. to* UL50E

Temperaturbereich / *Temperature range:*
-25°C bis +80°C / *-25°C up to +80°C*

Hinweis / *Note:*
(SKINTOP CUBE MODULE 20x20 / 40x40 / 20x20 ASI BUS)
Zur Verwendung mit SKINTOP® CUBE Rahmen
To be used with SKINTOP® CUBE FRAME
Weitere Informationen unter:
For closer informations please visit:
www.lappkabel.de
www.lappgroup.com

Technische Tabelle / *Technical table:*

Bezeichnung / *Description*	**Abmessung / *Dimension* A x B (mm)**	**Klemmbereich / *Clamping range* Ø (mm)**	**Approbation / *Approval***
			cURus
SKINTOP CUBE MODULE 20x20 small	20x20	4 - 6	✓
SKINTOP CUBE MODULE 20x20 large	20x20	6 - 9	✓
SKINTOP CUBE MODULE 20x20 blind	20x20	1 - 3 Oder Platzhalter / *Or placeholder*	✓
SKINTOP CUBE MODULE 20x20 ASI BUS	20x20	ASI BUS	✓
SKINTOP CUBE MODULE 40x40 small	40x40	9 - 12	✓
SKINTOP CUBE MODULE 40x40 large	40x40	12 - 16	✓
SKINTOP CUBE MODULE 40x40 blind	40x40	Platzhalter / *Placeholder*	✓

Hinweis / *Note*:
Sollte der Inhalt dieser Verpackung auf neue Verpackungen verteilt werden, so muss jeder neuen Verpackung eine Kopie dieser Betriebsanleitung beigelegt werden.
If the content of this bag will be split on two or more units, a copy of this instruction sheet must be placed in every packing unit.

Montagehinweis auf der Rückseite / *Assembly instruction on the back*

Montagehinweis */Assembly instruction*

Einbau */ Assembly*

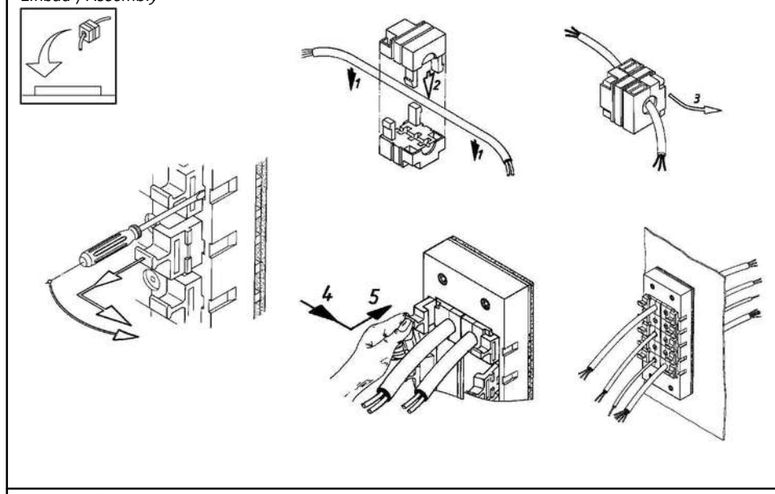

Ausbau */ Disassembly*

