Brücken-Einpressbuchse
- zum Einpressen in Frontplatten bis 6 mm Dicke
- Aufnahmebohrung Ø 9,2 mm, einseitig angesenkt (ca. 0,5 x 45°)
- Plattenstärke: Metallplatten: ≥ 1 mm, Kunststoffplatten: ≥ 2 mm
- Montage mittels Montagewerkzeug MWZ 13
- für unseren Brückenstecker **BRST 7922 Ni /**..(Farbe)
- die Montageanleitung MA 015 finden Sie unter www.schuetzinger.de

Connecting socket
- *for pressing into panels up to 6 mm thick*
- *location hole Ø 9.2 mm, countersunk one-sided (approx. 0.5 x 45°)*
- *panel thickness: metal panels: ≥ 1 mm, plastic panels: ≥ 2 mm*
- *fixture using special tool MWZ 13*
- *for our connecting plug* ***BRST 7922 Ni /****..(colour)*
- *please visit www.schuetzinger.de to find the assembly instruction MA 015*



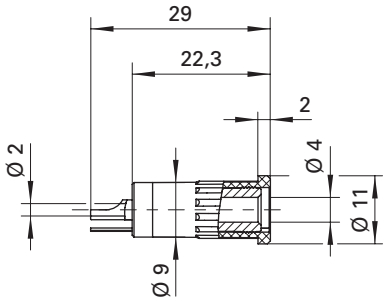

Best.-Nr.
BRBU 7924 L Ni /..(Farbe)
- Kontaktteile **vernickelt**
- Isolierteil PA 6.6 (Polyamid)
- **Farben** siehe Tabelle

Order No.
BRBU 7924 L Ni /*..(colour)*
- *contact parts* ***nickel-plated***
- *insulation PA 6.6 (Polyamid)*
- ***colours*** *see table*

Best.-Nr.
BRBU 7924 L Au /..(Farbe)
- Kontaktteile **vergoldet**
- Isolierteil PA 6.6 (Polyamid)
- **Farben** siehe Tabelle

Order No.
BRBU 7924 L Au /*..(colour)*
- *contact parts* ***gold-plated***
- *insulation PA 6.6 (Polyamid)*
- ***colours*** *see table*

MA 015

MA 015

Allgemeine Angaben		
Best.-Nr. [1]	**BRBU 7924 L Ni /** ..(Farbe) Kontaktteile vernickelt	**BRBU 7924 L Au /** ..(Farbe) Kontaktteile vergoldet
Farben	schwarz, rot	
Technische Daten		
Anschluss	löten	
Durchgangswiderstand	7 mΩ	5 mΩ
Bemessungsspannung [2]	30 V_{AC} / 60 V_{DC}	
Bemessungsstrom [2]	16 A	
Temperatur-Einsatzbereich	von -25 °C bis +80 °C	

[1] andere Kontaktoberflächen, Farben und Anschlüsse auf Anfrage
[2] bei normalen Umgebungstemperaturen

General information		
Order No. [1]	***BRBU 7924 L Ni /*** *..(colour) contact parts nickel-plated*	***BRBU 7924 L Au /*** *..(colour) contact parts gold-plated*
colours	*black, red*	
Technical data		
terminal	*solder*	
transition resistance	*7 mΩ*	*5 mΩ*
rated voltage [2]	*30 V_{AC} / 60 V_{DC}*	
rated current [2]	*16 A*	
operating temperature	*from -25 °C to +80 °C*	

[1] *other contact platings, colours and terminals on request*
[2] *at normal ambient temperatures*