1	2	3	4
recommended cut-out for snap-in fixing (edge opposite to snap-in direction) Empfohlener Ausschnitt für Rastbefestigung (Grat gegenüber Bestückungsseite)	wall thickness Wanddicke	length of cut-out Ausschnittlänge	width of cut-out Ausschnittbreite
	0.75 to / bis 1.25	19.2 $_{-0.1}$	12.9 $^{+0.1}$
	1.25 to / bis 2	19.4 $_{-0.1}$	12.9 $^{+0.1}$
	2 to / bis 3	19.8 $_{-0.1}$	12.9 $^{+0.1}$

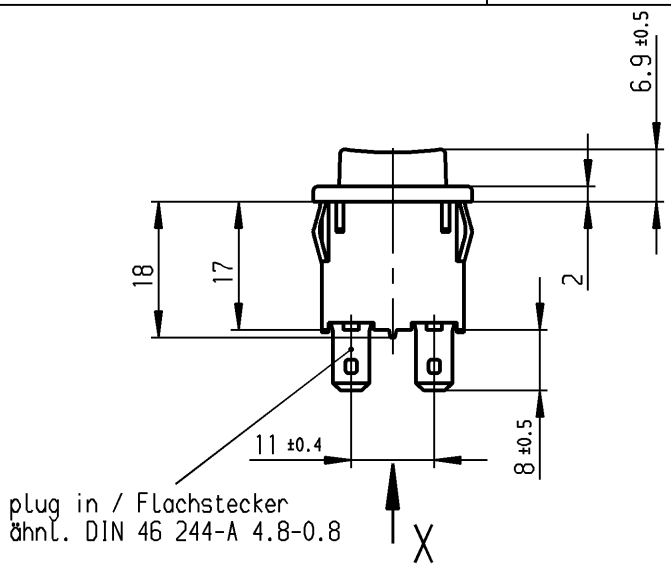

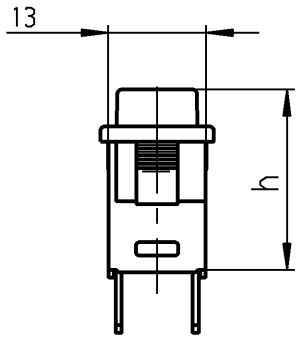

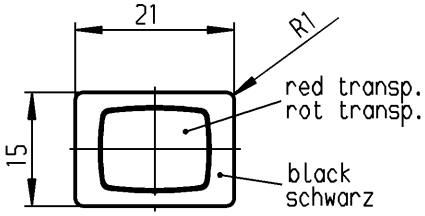

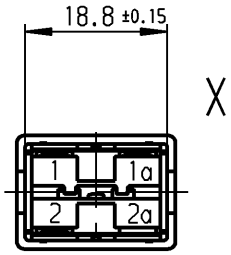

Marking
Aufschrift

Ⓜ
168..
16(4)/250 ~
12(8)/250 ~
10(8)/250 ~ 5E4

T100/55

ENEC 05

12A 125 - 250 VAC
1/2 HP 125-250 VAC
R 97 VDE SEV

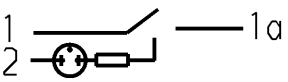

date code of manufacture:
year / week
acc. to DIN EN 60062
Herstelljahr/-woche
nach DIN EN 60062

operating position	Schalt-stellung	h
OFF	AUS	23.9
ON	EIN	20.85
block	Block	19.7

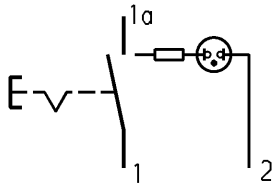

SPST

suitable for appliances of class II
neon lamp with Rv for 230V AC

Ausschalter 1-polig

Für Geräte der Klasse II geeignet
Glimmlampe mit Rv für 230V ~

c				g				
b	41382	25.10.04	hhe	f				
a	31290	20.02.01	grh	e				
	28465	25.01.01	grh	d				
Ausg. ISSUE	Änderung REVISION	gez. DRAWN BY		Ausg. ISSUE	Änderung REVISION	gez. DRAWN BY		

für Form und Lage / FOR SHAPE AND LOC.
für Winkel / FOR ANGLE ± 2°

Allgemeintoleranzen
UNTOLERANCED DIMENSIONS

PROJECTION

Abmasse und Nennmassbereiche Angaben in mm
ALL DIMENSIONS ARE IN MILLIMETRES

	Laengen LENGTH	Radien RADII
0-6	± 0.15	± 0.2
>6-15	± 0.2	± 0.3
>15-30	± 0.25	± 0.5
>30-70	± 0.4	± 10%
>70-120	± 0.6	
>120-200	± 1	

Pause COPY
Blatt SHEET
Original DIN A4
Maßstab SCALE 1:1
0 10 20 30 mm

CAD Medusa | Z
gez./DRAWN BY 25.01.01 grh
gepr./CHECKED BY Kiz
Ersatz für/REPLACEMENT OF

Typ K
Zeichn./DRAWING NO. 1686.1101
Index

Appliance Switch
Geräteschalter

MARQUARDT
Marquardt GmbH, D-78604 Rietheim-Weilheim

Diese Unterlage ist geistiges Eigentum der Marquardt GmbH. Schutzvermerk nach DIN 34 beachten. Copyright reserved.