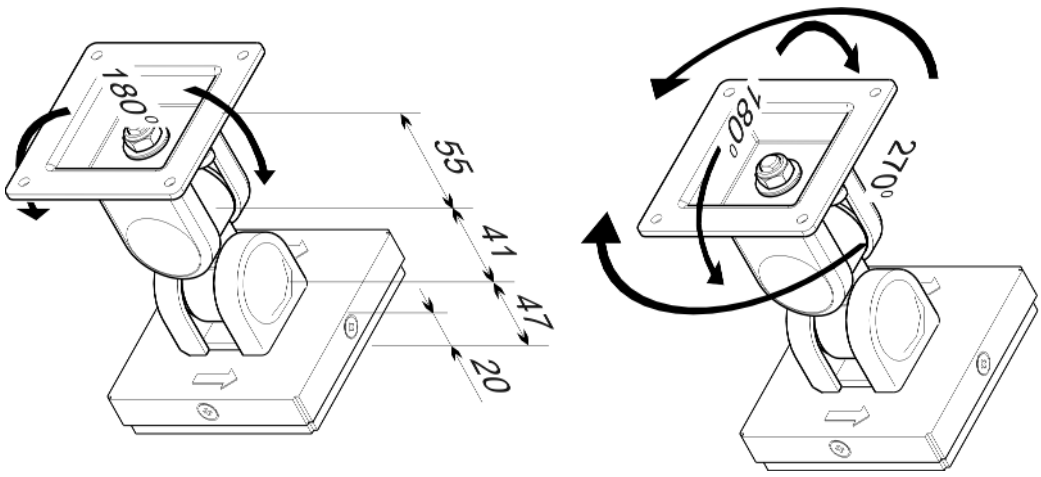
180°
55
41
47
20
180°
210°