FR 13 WP

Art. No. 2113 – 4 Ω weiß/*white*
Art. No. 2133 – 4 Ω schwarz/*black*

Seewasserbeständiger 13 cm (5“) Breitbandlautsprecher mit gespritzter Kunststoffmembran sowie Kunststoffkorb und -gitter. Absolut korrosions- und wasserfest durch Magnetverkleidung und Silikon-Ummantelung der Zuleitung.

- für Außenanwendungen geeignet, seewasserfest
- funktionstüchtig bei tiefen Temperaturen gemäß EN 60068-2-1 (–40 °C; 96 h)
- erfüllt die Anforderungen des Germanischen Lloyd (Anforderungen für elektrische Betriebsmittel/Kälte)
- Kunststoff: ASA (UL 94:HB; UV-/witterungsbeständig)

Anwendungsmöglichkeiten:

- Außenbeschallungsanlagen
- Lautsprecher für Solarien und Feuchträume
- Boote, Schiffe und offenen Fahrzeuge

Zubehör: Dichtring (Art. No. 2115, VE = 25 Stück)

***Saltwater resistant 13 cm (5”) full-range driver** with moulded plastic cone, plastic basket and grille. Absolutely corrosion-resistant and waterproof due to encased magnet and silicon-coated leads.*

- *suitable for outdoor applications, seawater proof*
- *functionally at low temperature according to EN 60068-2-1 (–40 °C; 96 h)*
- *up to the standards of the Germanischer Lloyd (requirements for electrical equipment/low temperature)*
- *Plastic: ASA (UL 94:HB; UV-/weather-proof)*

Typical applications:

- *Outdoor PA systems*
- *Loudspeaker for solariums and damp locations*
- *Boats, ships and open vehicles*

***Accessories: Gasket** (Art. No. 2115, packing unit = 25 pieces)*



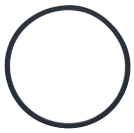

Art. No. 2115

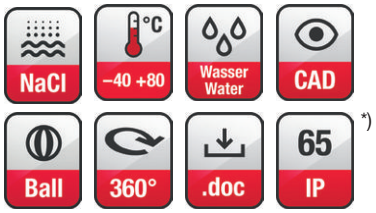

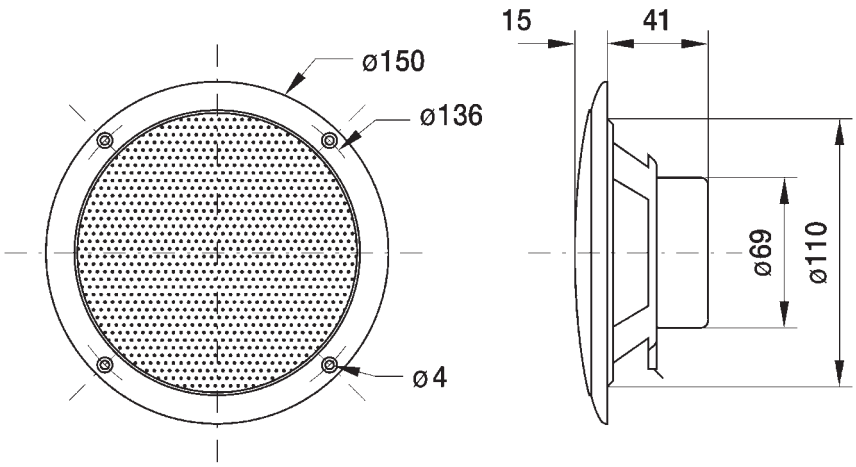

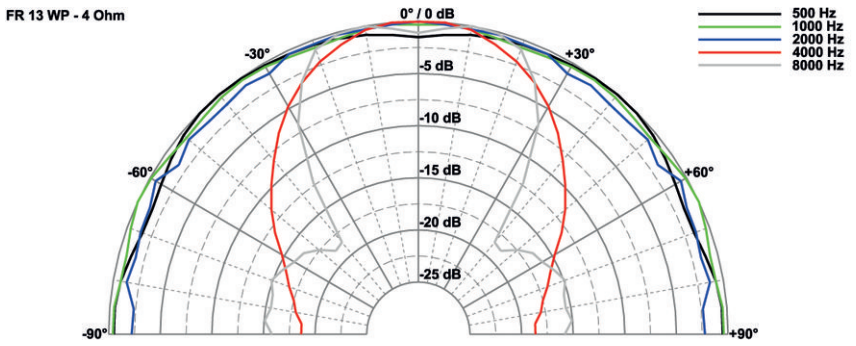

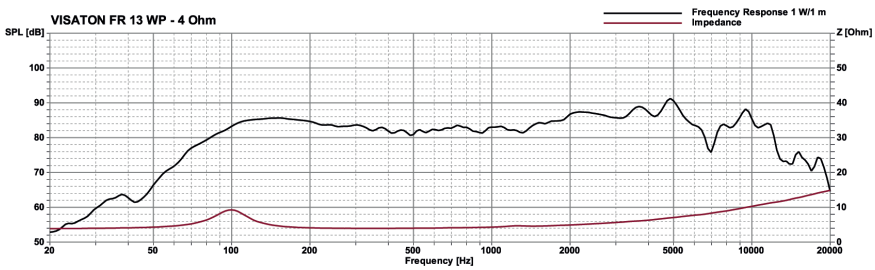

Technische Daten / *Technical Data*

Nennbelastbarkeit *Rated power*	40 W
Musikbelastbarkeit *Maximum power*	60 W
Impedanz *Impedance*	4 Ω
Übertragungsbereich (–10 dB) *Frequency response (–10 dB)*	70–16000 Hz
Mittlerer Schalldruckpegel *Mean sound pressure level*	85 dB (1 W/1 m)
Grenzauslenkung x_{mech} *Excursion limit* x_{mech}	± 2,5 mm
Resonanzfrequenz *Resonant frequency*	100 Hz
Obere Polplattenhöhe *Height of front pole-plate*	4 mm
Schwingspulendurchmesser *Voice coil diameter*	20 mm Ø
Wickelhöhe *Height of winding*	5 mm
Schallwandöffnung *Cut-out diameter*	112 mm Ø
Gewicht netto *Net weight*	0,29 kg

*) Für Frontseite bei Einbau in ein abgedichtetes Gehäuse
For front side when built into a sealed enclosure

Weitere Daten Seiten / *for further data see pages 274–275*

© VISATON GmbH & Co. KG • Ohligser Straße 29-31 • D-42781 Haan • Tel.: 0 21 29 / 5 52 - 0 • Fax: 0 21 29 / 5 52 - 10 • e-mail: visaton@visaton.com