

133156-0

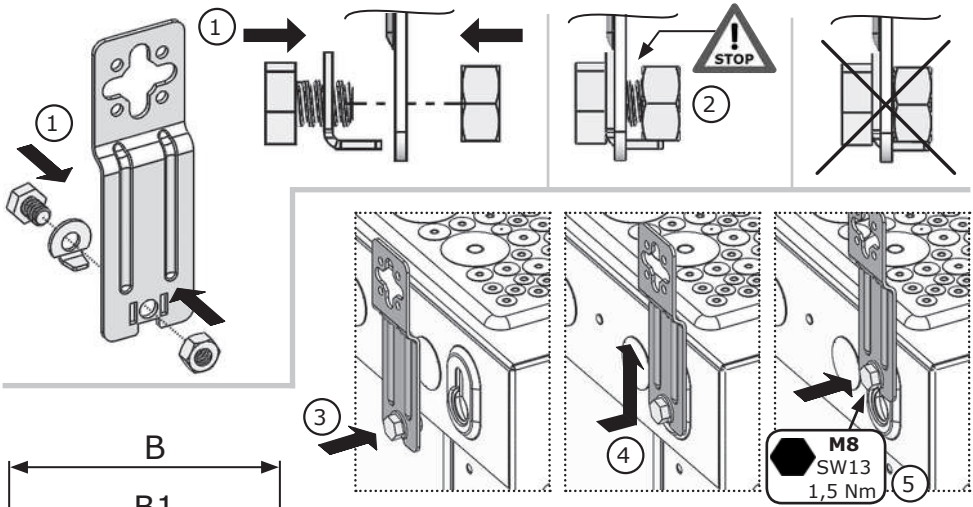

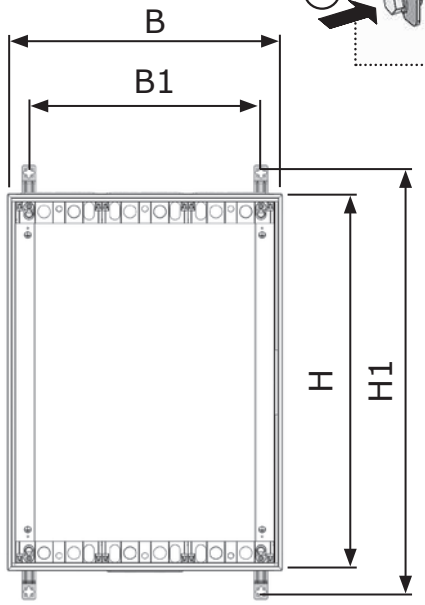

Höhe / height		
RE	H	H1
3	500	647
4	650	797
5	800	947
6	950	1097
7	1100	1247
8	1250	1397
9	1400	1547

Breite / width		
FB	B	B1
1	300	175
2	550	425
3	800	675
4	1050	925
5	1300	1175

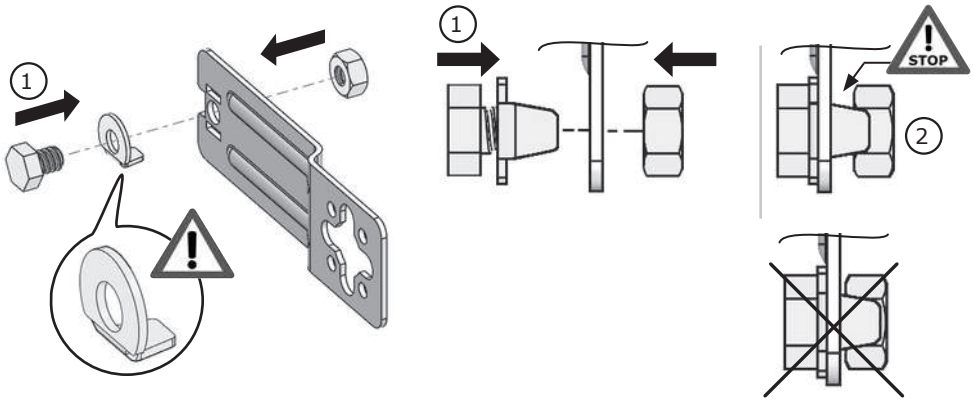

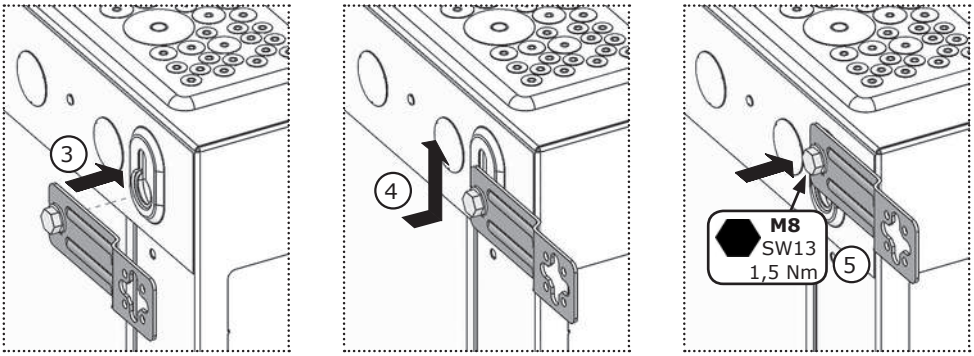

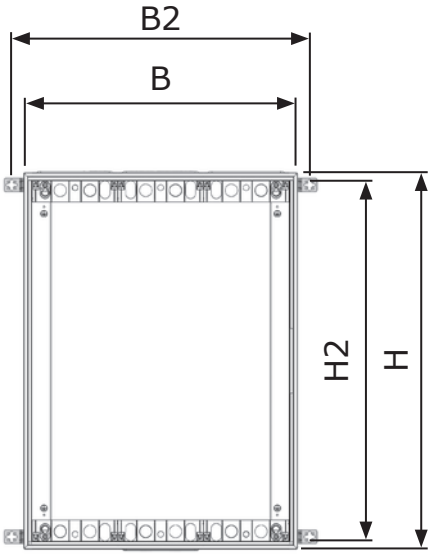

Höhe / height		
RE	H	H2
3	500	451
4	650	601
5	800	751
6	950	901
7	1100	1051
8	1250	1201
9	1400	1351

Breite / width		
FB	B	B2
1	300	371
2	550	621
3	800	871
4	1050	1121
5	1300	1371

ABB STRIEBEL & JOHN GmbH
Am Fuchsgraben 2-3
D-77880 Sasbach

TEL +49 (0)7841 / 609-0
FAX +49 (0)7841 / 609-400
Export Department FAX +49 (0)7841 / 609-545

133156-0
03/20
printed in Germany