Benutzeranleitung
NOVASTAR
Fachboden stationär

User Manual
NOVASTAR
Shelf stationnary

Instructions utilisateur
NOVASTAR
Etagère fixe

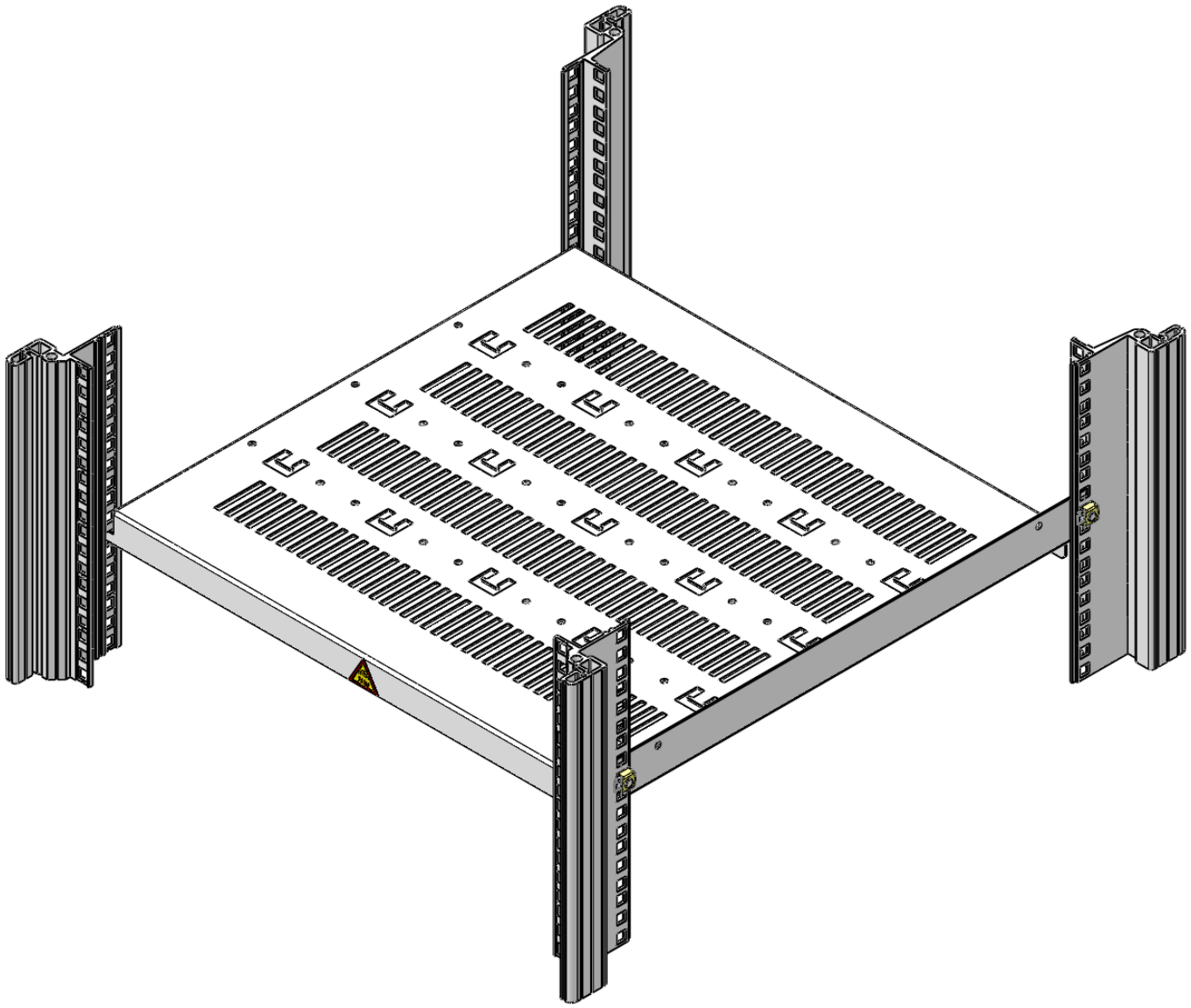

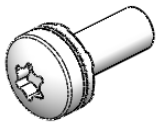

1 (2x)

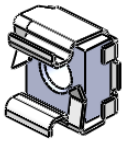

2 (2x)

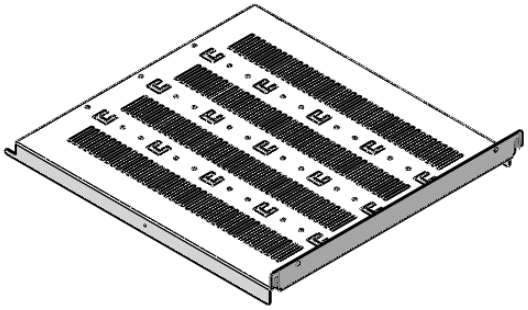

3 (1x)



4 (1x)

1

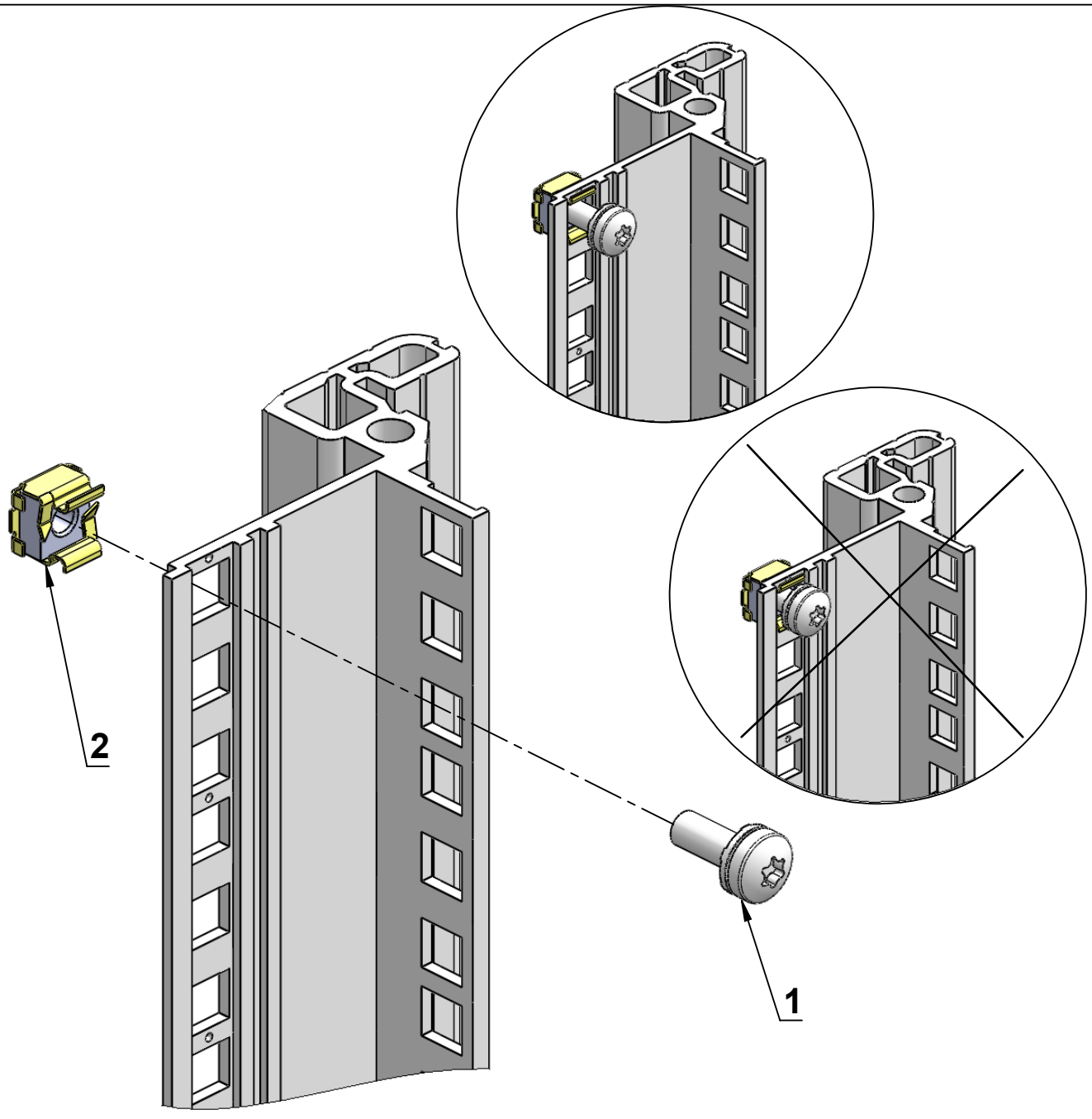

2

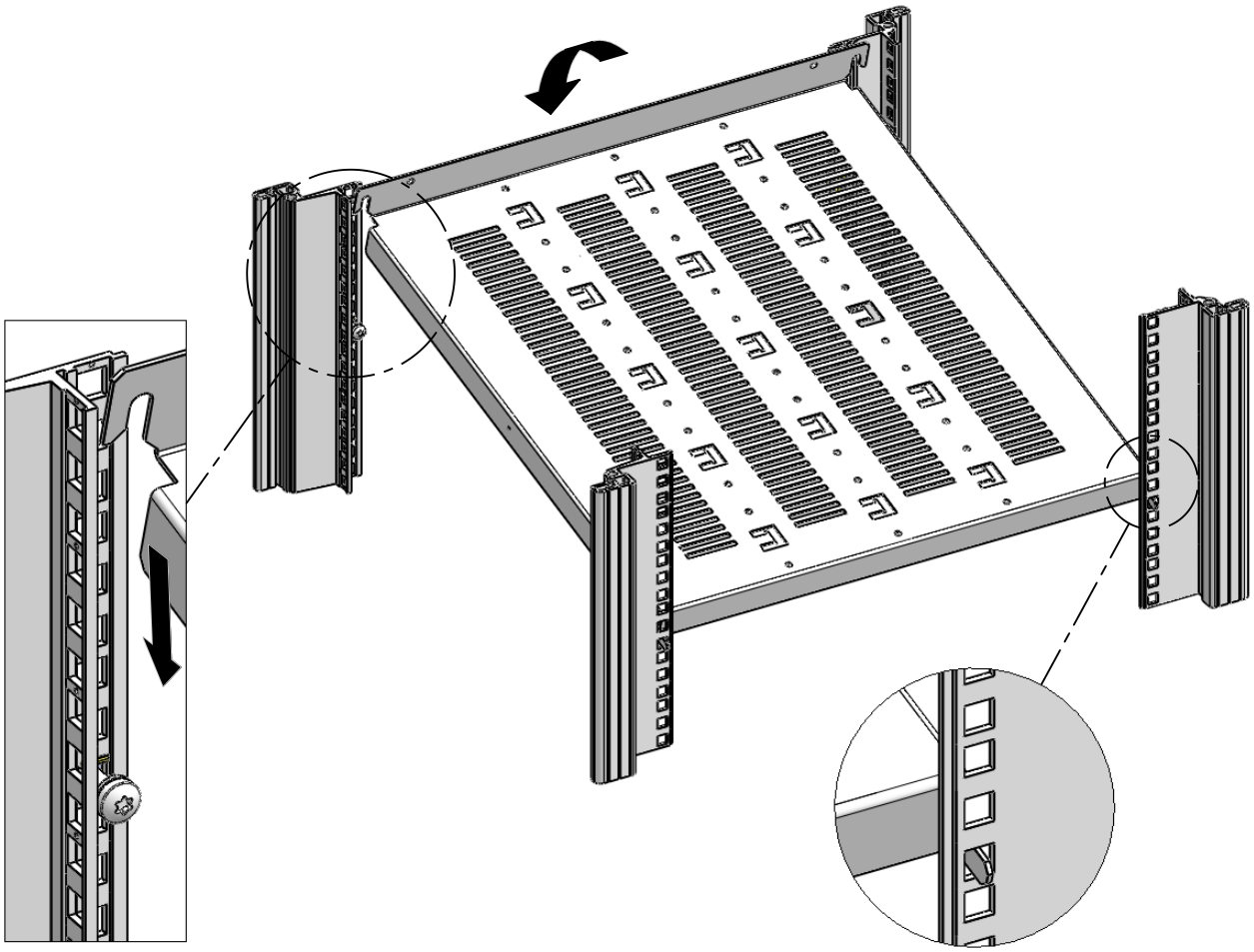

3

