MA161 (fr_en)
Notice de montage

Fiches Ø 4mm à reprise arrière
SLS425-SE/M, SLS425-SE, SLS425-SE/N, SLS425-SE/Q, SLS425-SE/Q/N

Sommaire

Consignes de sécurité 2
Outillage nécessaire 3
Préparation du câble 3
Souder le câble (valable pour LS425-SE/N et LS425-SE) 3
Souder le câble (valable pour LS425-SE/Q et LS425-SE/Q/N) 4
Visser le câble (valable pour LS425-SE/M) 4
Montage 4

MA161 (fr_en)
Assembly instructions

Stackable Ø 4mm plug
SLS425-SE/M, SLS425-SE, SLS425-SE/N, SLS425-SE/Q, SLS425-SE/Q/N

Content

Safety Instructions 2
Tools required 3
Preparation of the cable 3
Solder the cable (valid for LS425-SE/N and LS425-SE) 3
Solder the cable (valid for LS425-SE/Q and LS425-SE/Q/N) 4
Screwing the cable (valid for LS425-SE/M) 4
Assembly 4



1

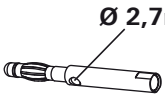

Ø 2,7mm

LS425-SE/Q 22.1203
LS425-SE/Q/N 22.1204

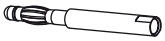

LS425-SE/N 22.1048
LS425-SE 22.1047

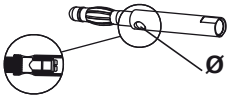

Ø 2,7mm

LS425-SE/M 22.1027

2

FLEXI-2V/HK0,75-D (PVC)
60.7941-*
SILI-1V1,0 (Silicone)
61.7607-*
FLEXI-2V/HK2,5-D (PVC)
60.7033-*

3

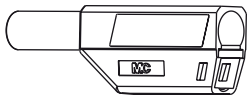

4

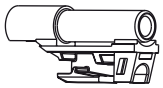

KT425-SE
22.2380-*

***Code couleurs:**

vert-jaune	noir	rouge	bleu	jaune	vert	violet	brun	gris	blanc	transparent
20	21	22	23	24	25	26	27	28	29	33

Consignes de sécurité

Le montage et l'installation des produits ne doivent être effectués que par du personnel qualifié et formé en respectant toutes les dispositions de sécurité et réglementations légales applicables.
Stäubli Electrical Connectors (Stäubli) décline toute responsabilité en cas de non-respect de ces consignes.

Utiliser uniquement les pièces et outils recommandés par Stäubli. Suivre scrupuleusement les étapes de préparation et de montage décrites ici, faute de quoi ni la sécurité ni le respect des caractéristiques techniques ne sont garantis. Ne pas modifier le produit d'une quelconque manière.

Pour garantir une protection contre les chocs électriques, il est indispensable de réaliser les opérations de montage det de démontage hors tension, en veillant à déconnecter les différents composants de toute alimentation électrique.

Les connecteurs ne doivent pas être débranchés sous charge. L'embrochage et le débrochage sous tension sont permis.

⚠ Avant chaque utilisation, il conviendra de vérifier visuellement (en particulier l'isolation) l'absence de tout défaut externe. En cas de doute concernant la sécurité du matériel, il conviendra de faire appel à un expert ou de procéder au remplacement du connecteur incriminé.

i Pour des caractéristiques techniques détaillées, se reporter au catalogue des produits.

Safety instructions

The products may be assembled and installed exclusively by suitably qualified and trained specialists duly observing all applicable safety regulations.
Stäubli Electrical Connectors (Stäubli) does not accept any liability in the event of failure to observe these warnings.

Use only the components and tools specified by Stäubli. In case of self-assembly, do not deviate from the preparation and assembly instructions as stated herein, otherwise Stäubli cannot give any guarantee as to safety or conformity with the technical data. Do not modify the product in any way.

For protection against electric shock, parts must be isolated from the power supply while being assembled or disassembled.

The plug connections must not be disconnected under load. Plugging and unplugging when live is permitted.

⚠ Each time the connector is used, it should previously be inspected for external defects (particularly in the insulation). If there are any doubts as to its safety, a specialist must be consulted or the connector must be replaced.

i For further technical data please see the product catalogue.

Explication des symboles	Explanation of the symbols
Mise en garde contre une tension électrique dangereuse	**Warning of dangerous voltages**
⚠ Mise en garde contre un danger	**⚠ Warning of a hazard area**
i Remarque ou conseil utile	**i Useful hint or tip**



Outillage nécessaire

(ill. 1)
Pince à dénuder „Stripax“
No. de Cde 25.0015

Tools required

(ill. 1)
Cable stripper “Stripax”
Order No. 25.0015

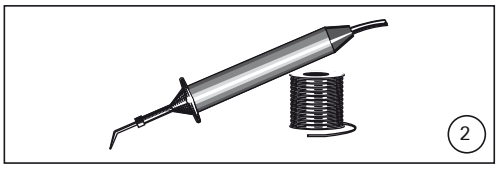

(ill. 2)
- Fer à souder 60W
- Fil de soudure
p.e. soudure sans
plomb Ø 1,5#58/405
(SN95.8Ag3.5Cu.7)
ANSI/J-STD-004
Source d’approvisionnement:
www.kester-online.de

(ill. 2)
- Soldering iron 60W
- Solder
e.g. leadfree solder
Ø 1,5#58/405
(SN95.8Ag3.5Cu.7)
ANSI/J-STD-004
Source of supply:
www.kester-online.de

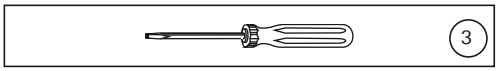

(ill. 3)
Tournevis Gr. 0

(ill. 3)
Screw driver size 0

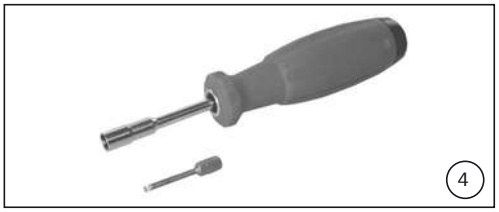

(ill. 4)
Clé dynamométrique

(ill. 4)
Tightening torque

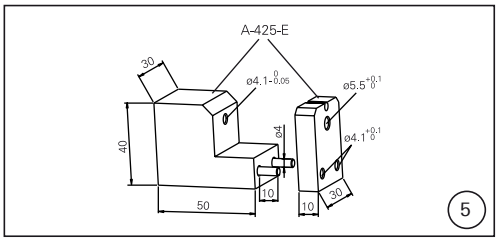

(ill. 5)
Outil de montage
A-425-E. Matière: Téflon

(ill. 5)
Auxiliary tool A-425-E
Material: Teflon

Préparation du câble

Preparation of the cable

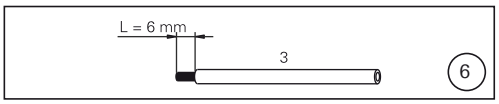

(ill. 6)
Couper le câble 3 à la longueur prévue et dé-nuder le câble sur la longueur L = 6mm avec la pince à dénuder.

(ill. 6)
Cut the cable 3 to the desired nominal length and strip cable insulation to length L = 6mm with cable stripper.

Souder le câble (valable pour LS425-SE/N et LS425-SE)

Solder the cable (valid for LS425-SE/N and LS425-SE)

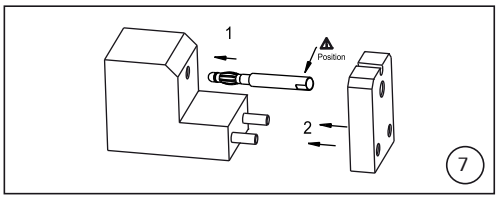

(ill. 7)
Insérer la fiche 1 dans la partie avant de l’outil A-425-E et la fixer avec la partie arrière. Attention à l’orientation de la fiche (zone de soudure à 90° des méplats).

(ill. 7)
Insert plug 1 into the front part of the auxiliary tool A-425-E and fix with the back part.
Pay attention to the soldering orientation (90° surface).

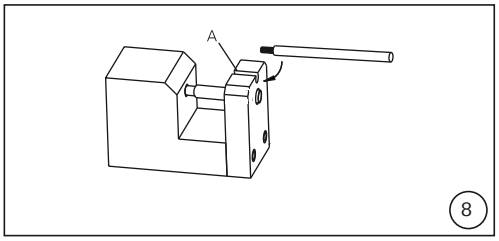

(ill. 8)
Introduire le câble dans la rainure A de l’outil.

(ill. 8)
Insert cable into the groove A of the auxiliary tool.

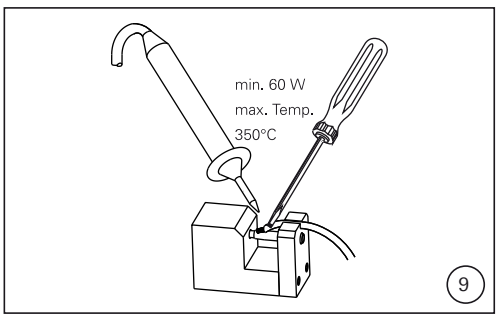

(ill. 9)
Avant de souder, le câble doit être étamé. Maintenir le câble avec le tournevis sur la partie de la fiche et souder simultanément. Lors de la soudure, veiller à ne pas chauffer excessivement la fiche en raison du téton isolant. Température de soudure: max. +350°C. La fiche et la zone de soudure doivent être exemptes de coulures liées à la soudure.

(ill. 9)
Before soldering, the cable must be tincoated. Hold down the cable with a screwdriver at the part of the plug and sold simultaneously. When soldering, the plug should not get too hot because of the plastic head. Solder temperature: +350° C max. Plug and solder area should be free from excess solder.

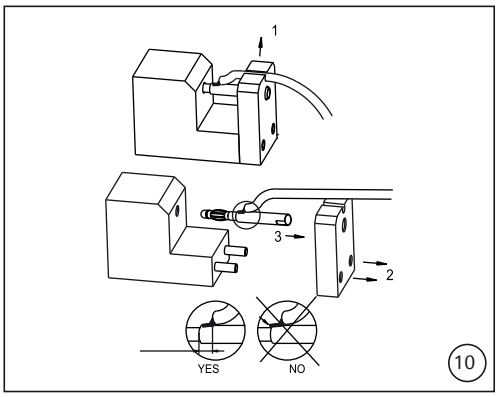

(ill. 10)
Pour retirer la fiche de l'outil, extraire d'abord le câble de la rainure et séparer ensuite les deux parties de l'outil.

(ill. 10)
To remove the plug from the auxiliary tool, pull first the cable out of the groove and then separate the two parts of the auxiliary tool.

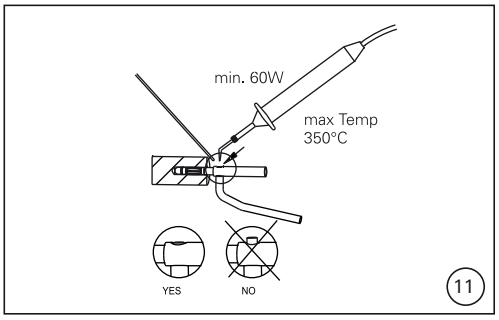

Souder le câble (valable pour LS425-SE/Q et LS425-SE/Q/N)

(ill. 11)
Introduire le câble dans le perçage et souder. Lors de la soudure, veiller à ne pas chauffer excessivement la fiche en raison du téton isolant.
Température de soudure: max. +350°C.
La fiche et la zone de soudure doivent être exemptes de coulures liées à la soudure.

Remarque:
Lors de l'opération de soudure maintenir la fiche dans un support muni d'un perçage Ø 4,2mm.

⚠ Attention
La soudure doit être à fleur de la fiche.

Solder the cable (valid for LS425-SE/Q and LS425-SE/Q/N

(ill. 11)
Insert the cable into the plug hole and sold. When soldering, the plug should not get too hot because of the plastic head. Solder temperature: +350°C.
Plug and solder area should be free from excess solder.

Note:
For soldering purposes a block with a drilled hole Ø4,2mm should be used to hold the plug in position.

⚠ Attention
The soldering surface must be flush with the plug body.

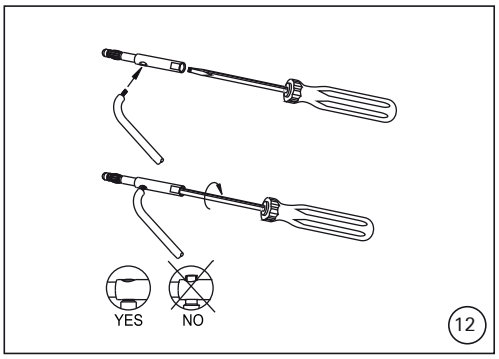

Visser le câble (valable pour LS425-SE/M)

(ill. 12)
Introduire le câble dans le perçage radial et le visser à l'aide d'un tournevis de taille 0. Couple de serrage: 0,5Nm

⚠ Attention
Pour éviter d'endom-mager les brins du câble utilisez des embouts de câble. Attention à la longueur des embouts (doivent être à fleur de la fiche).

Screwing the cable (valid for LS425-SE/M)

(ill. 12)
Insert the cable into the plug side hole and screw tightly with a screwdriver size 0. Tightening torque: 0,5Nm

⚠ Attention
To prevent the Cu-wire from getting damaged, wire end ferrules must be used. When sellcting the end ferrules pay attention to length (must be flush with the plug body).

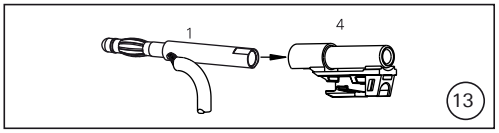

Montage

(ill. 13)
Introduire l'isolant 4 sur la partie arrière de la fiche 1 (côté douille) jusqu'à la butée.

Assembly

(ill. 13)
Insert plug 1 with the socket side forward into the insulation part 4 until it engages.

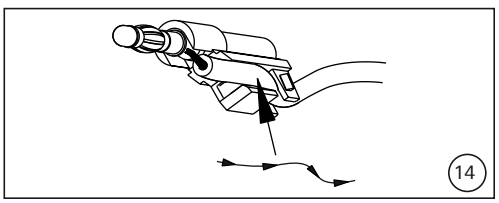

(ill. 14)
Pour assurer une parfaite rétention du câble sur isolant, enfiler soigneusement le câble dans l'isolant (chicane).

(ill. 14)
Lay the cable over the strain relief and shape like an „S"-form into the cable outlet.

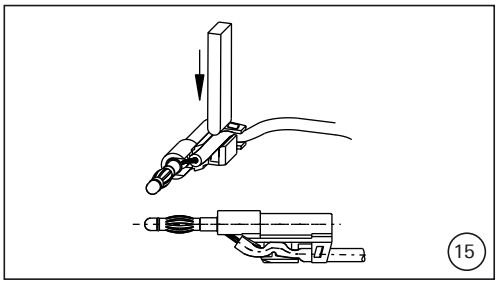

(ill. 15)
Presser le câble en position, en fond de rainure. L'outil utilisé ne doit pas avoir d'arêtes vives.

(ill. 15)
Flush press the cable into the strain relief. The tool to be used should not have any sharp edges.

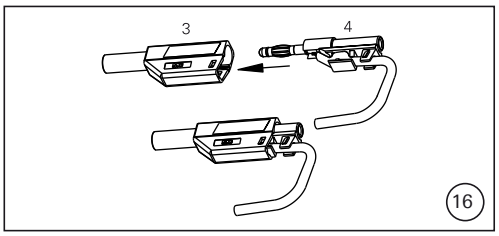

(ill. 16)
Introduire l'ensemble fiche+isolant arrière (4) dans l'isolant (3).

(ill. 16)
Insert plug with insulator 4 into insulator 3.

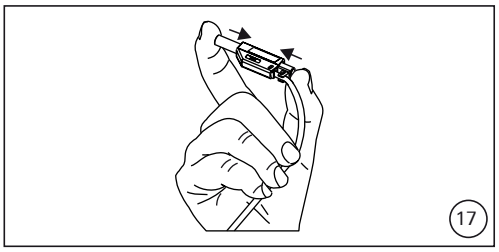

(ill. 17)
Presser les deux isolants jusqu'au point d'arrêt.

(ill. 17)
Press the insulators together until they snap into place.

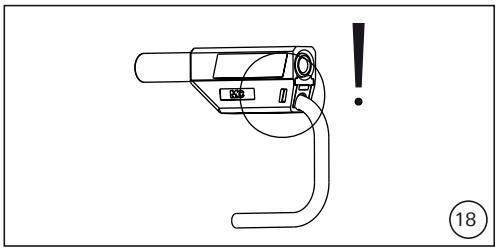

(ill. 18)
Vérifier le montage, et tout particulièrement l'encliquetage des deux isolants.

(ill. 18)
Visually check the snap-in parts for correct assembly.

Notes:

Notes:

Notes:

Fabricant/Producer:
Stäubli Electrical Connectors AG
Stockbrunnenrain 8
4123 Allschwil/Switzerland
Tél. +41 61 306 55 55
Fax +41 61 306 55 56
mail ec.ch@staubli.com
www.staubli.com/electrical

© by Stäubli Electrical Connectors AG, Switzerland – MA161 – 01.2017, Index a, Marketing Communications – Sous réserve de modifications / Subject to alterations