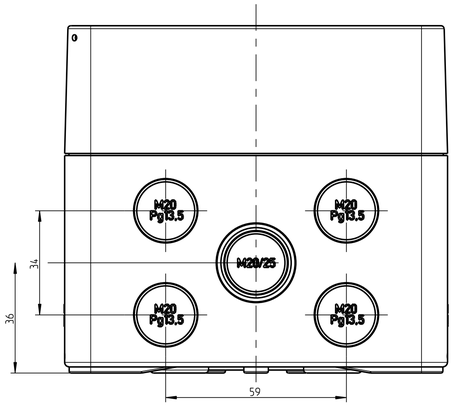

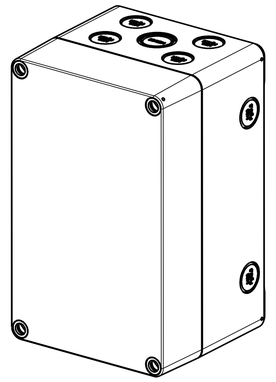

1:2

Ansicht ohne Deckel

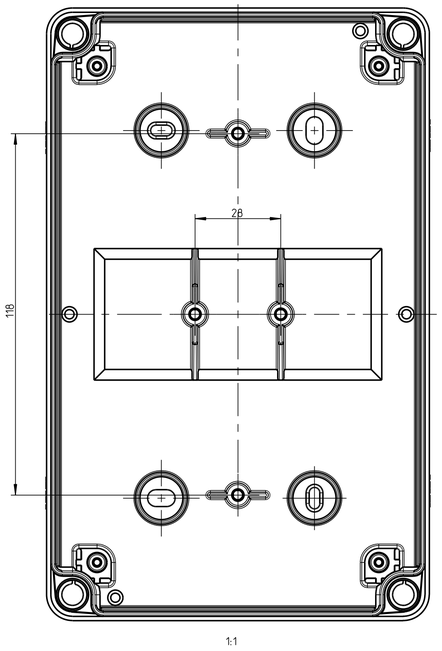

1:1

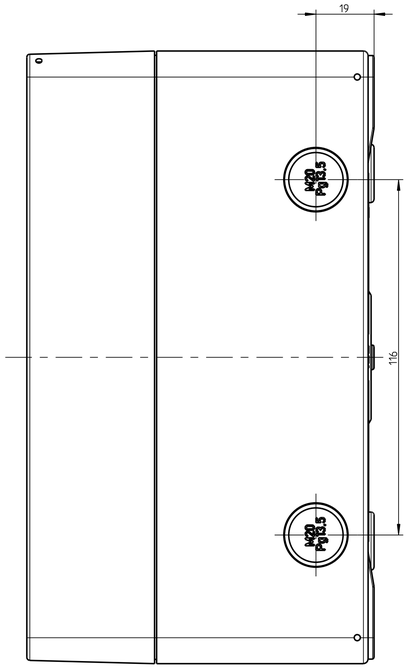

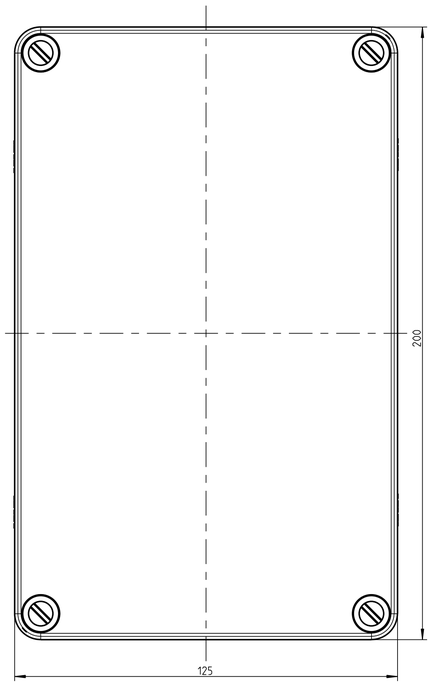

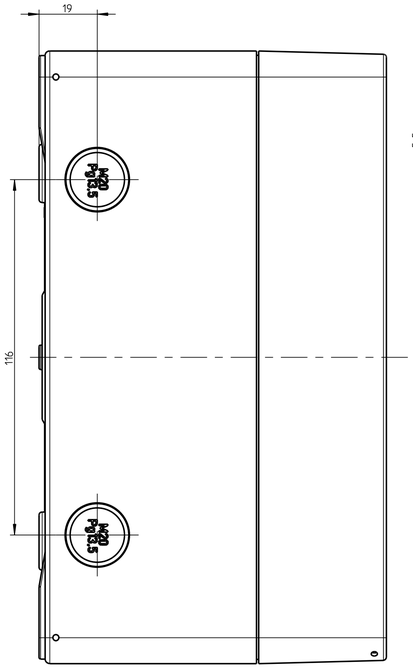

A-A

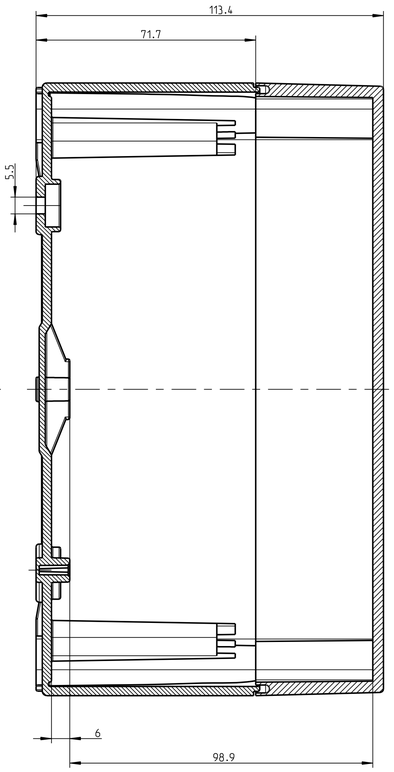

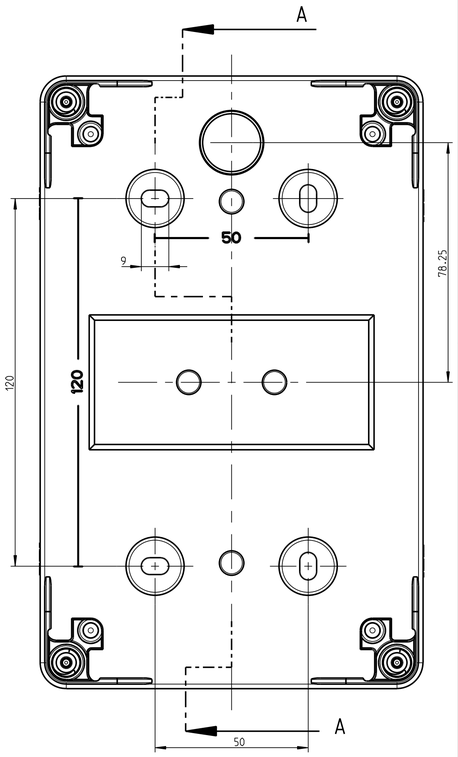

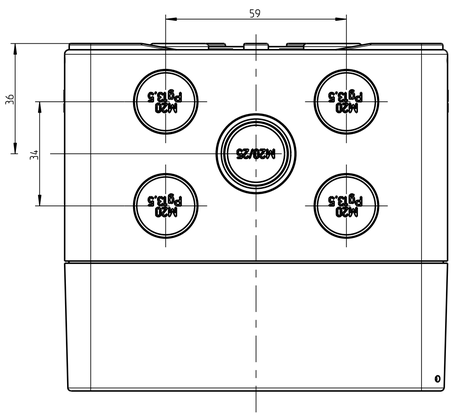

(Verwendungsbereich)			(Zul.Abw.)	(Oberflaeche)	Maßstab 1:1 (Volumen in cm³)
					(Werkstoff,Halbzeug)
Weitergabe sowie Vervielfältigung dieses Dokuments, Verwertung und Mitteilung seines Inhalts sind verboten, soweit nicht ausdrücklich gestattet. Zuwiderhandlungen verpflichten zu Schadenersatz. Alle Rechte für den Fall der Patent-, Gebrauchsmuster- oder Geschmacksmustereintragung vorbehalten.				Datum	Name
			Bearb.	25.01.06	WGe
			Gepr.	04.07.11	MGu
			Vers.		
			Status	Freigabe	
1	Bemassung erg.	04.07.11 WSP			
Zust.	Aenderung	Datum Name	(Urspr.)		(Ersatz fuer:)

(Benennung) Massblatt AKL05-g

(Zeichnungsnummer) M-740 412 01

Blatt 1 Bl.

(Dateiname Model:) M-740-412-01-4607 (Dateiname Zeichnung:) M-740-412-01-4609