WERMA SIGNALTECHNIK 110

EN 60947 / VDE 0660 T100

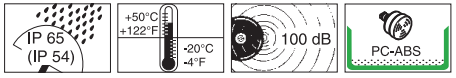

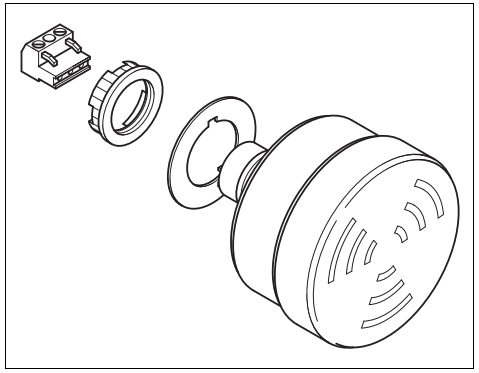



Ⓓ Anschluss **ausschließlich** durch ausgebildete Elektro-Fachkräfte.
ⒼⒷ Electrical connection is to be made by trained electrical specialists **only**.
Ⓕ Le branchement doit **uniquement** être effectué par des professionnels.
Ⓘ Il collegamento deve essere eseguito **solo** da elettricisti specializzati.
Ⓔ La conexión **sólo** debe ser realizada por electricistas debidamente formados.
ⓅⓉ A ligação deve ser feita **exclusivamente** por profissional elétrico especializado.
ⓃⓁ De aansluiting mag **enkel** gebeuren door erkende vakmensen.
ⓒⓩ Připojení smí **provádět** pouze kvalifikovaný personál.
ⓅⓁ Podłączenie **wyłącznie** przez specjalistów-elektryków.
ⒻⒾ Liittäminen kuuluu **ainoastaan** koulutettujen sähköalan ammattilaisten tehtäviin.
ⓇⓊⓈ Подключение проводится только специалистом-электриком.
ⓉⓇ Bağlantı **sadece** eğitimli elektrik teknisyenleri tarafından yapılmalıdır.
ⒸⓃ 布线需由专业电工执行

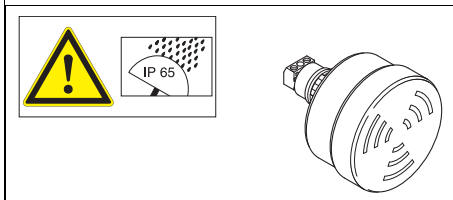

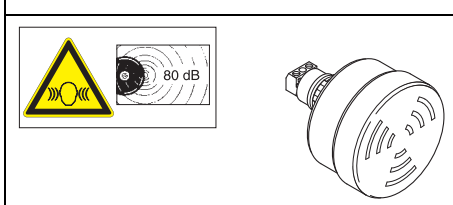



	# 100 dB(A), 1 m
110 000 75	24 V≂, ± 20%, 80 mA
110 000 77	115 V~, ± 10%, 50-60 Hz, 40 mA
110 000 68	230 V~, ± 10%, 50-60 Hz, 40 mA



1

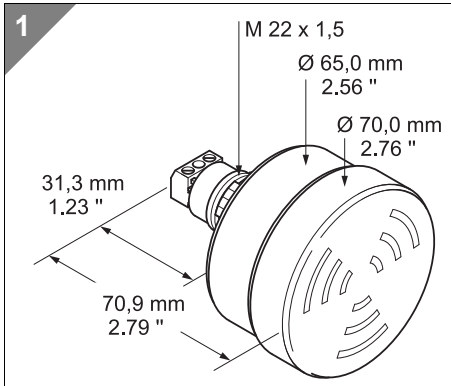

2 2a - 110
2b - 975 109 01

2a

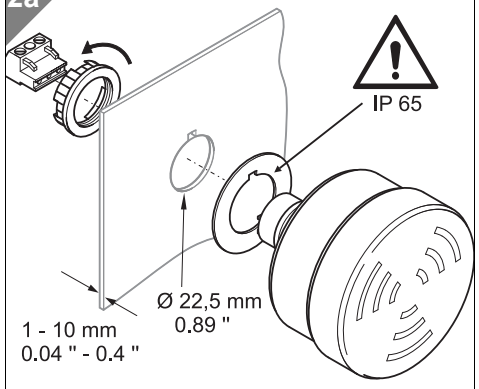

2b

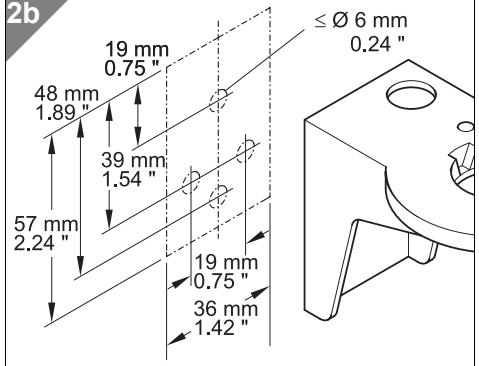

310.110.001.0814 ©Ⓓ

WERMA SIGNALTECHNIK
WERMA Signaltechnik GmbH + Co. KG
D-78604 Rietheim-Weilheim
Telefon +49 (0)7424 / 9557-0
Telefax +49 (0)7424 / 9557-44
info@werma.com
www.werma.com

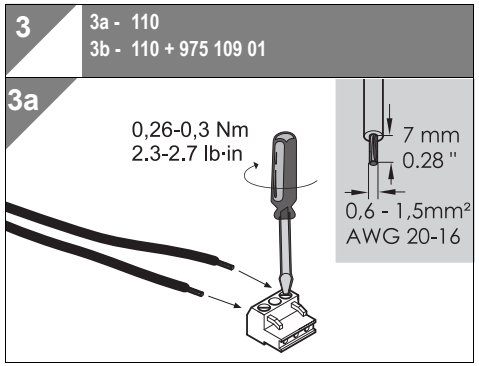

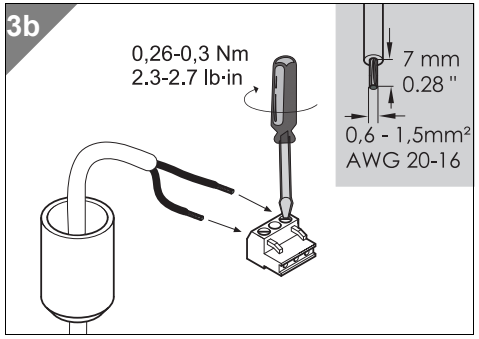

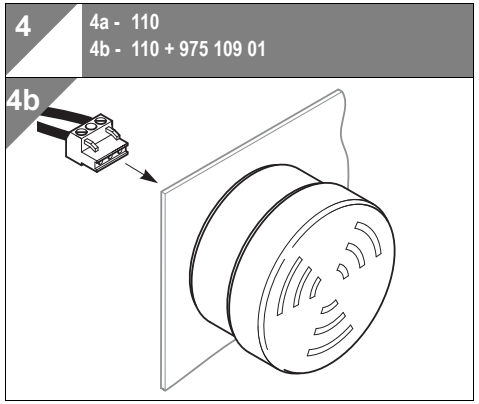

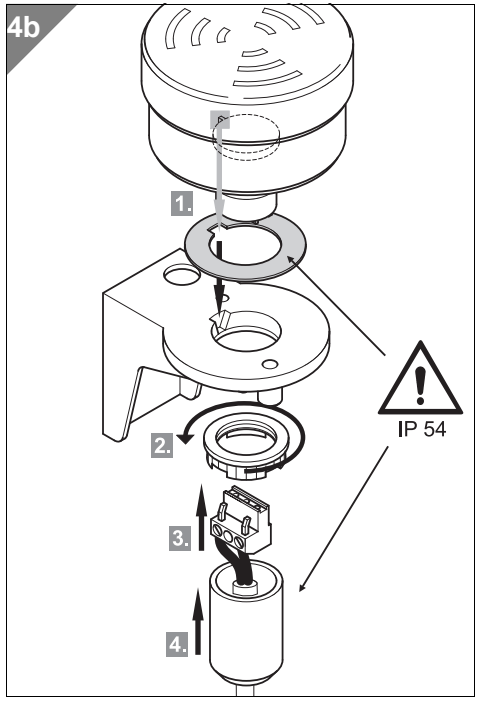

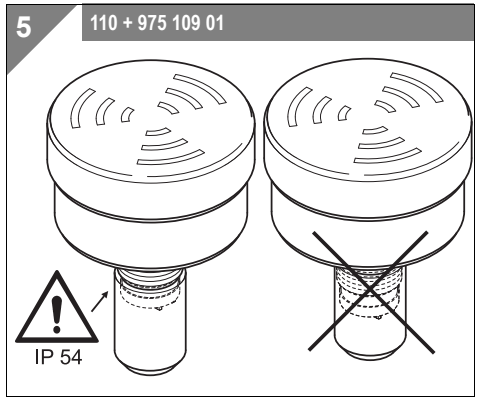

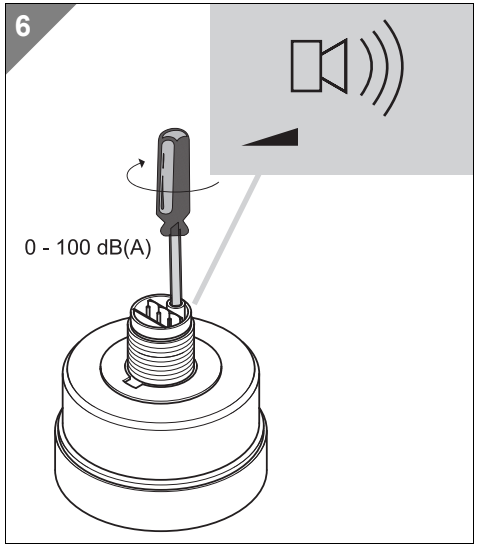

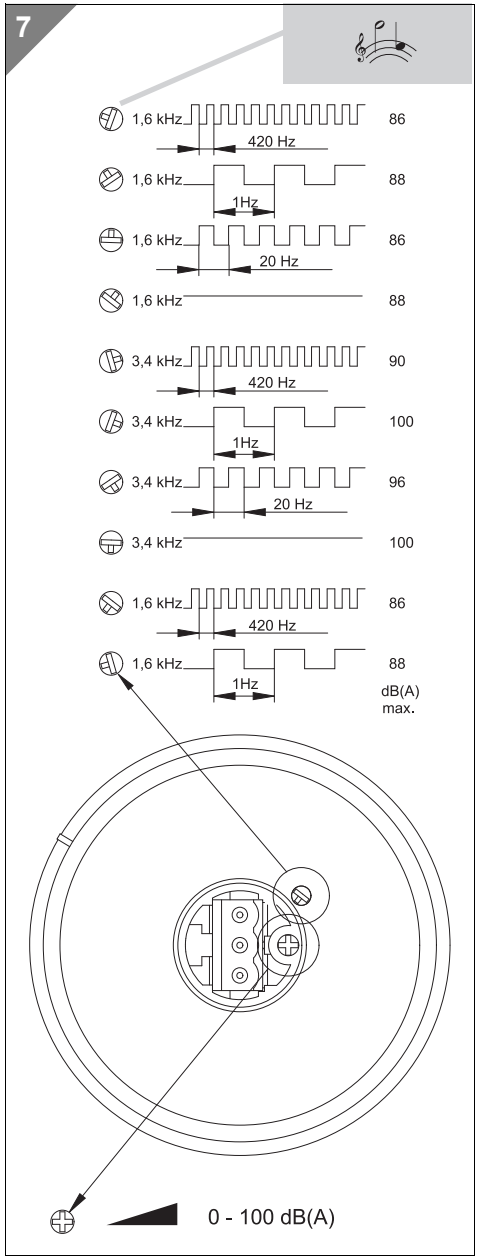

310.110.001.0814

© D

WERMA
SIGNALTECHNIK