SCHROFF GmbH wwww.schroff.biz D / UK / F 02/09
Langenalberstr. 96-100, D-75334 Straubenhardt, Tel.: +49 (0) 70827 94-0, Fax: +49 (0) 70827 94-200

Schroff®

Benutzeranleitung
europacPRO
Baugruppenträger 3/6 HE geschirmt

User Manual
europacPRO
Subrack 3/6 U shielded

Instructions utilisateur
europacPRO
Bacs à cartes 3/6 U blindés

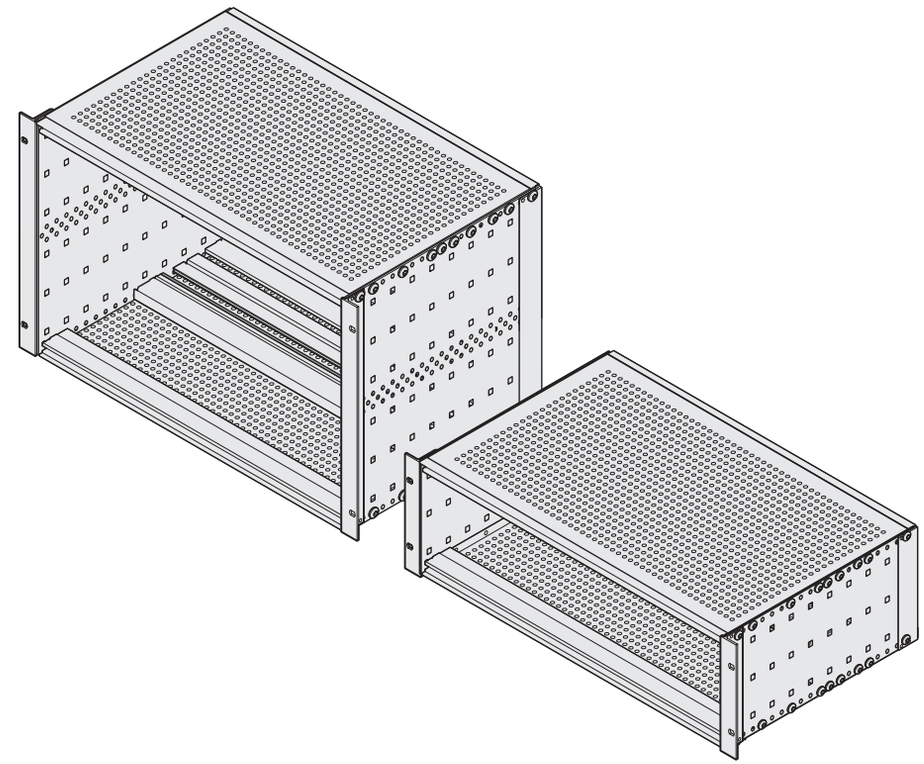

64560 - 108 Rev.003

Pentair Technical Products

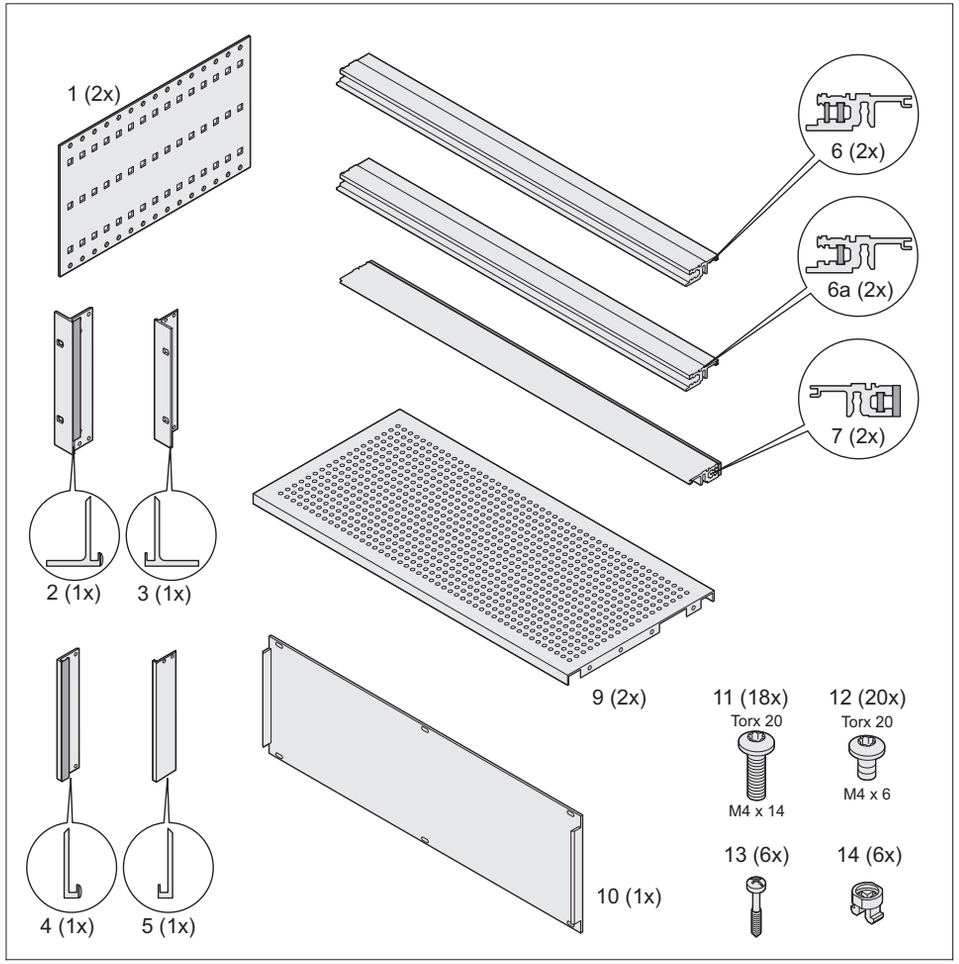
1 (2x)
6 (2x)
6a (2x)
7 (2x)
2 (1x)
3 (1x)
9 (2x)
11 (18x)
Torx 20
M4 x 14
12 (20x)
Torx 20
M4 x 6
4 (1x)
5 (1x)
10 (1x)
13 (6x)
14 (6x)

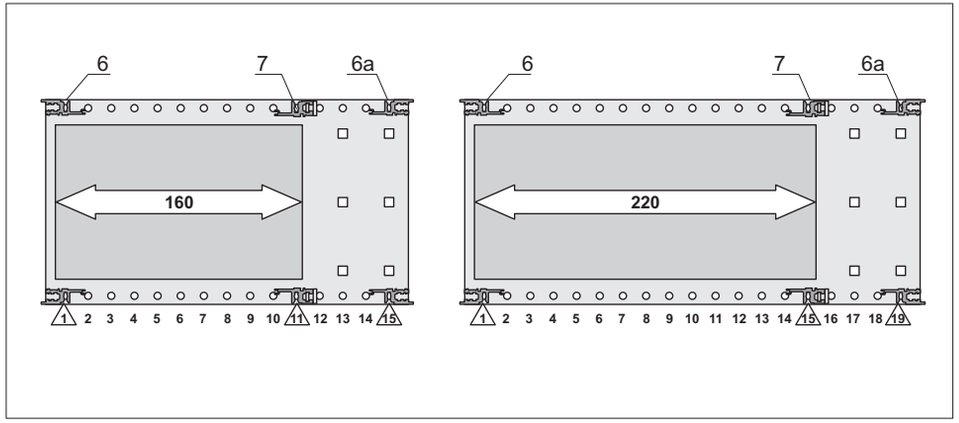
6
7
6a
160
220
1 2 3 4 5 6 7 8 9 10 11 12 13 14 15
1 2 3 4 5 6 7 8 9 10 11 12 13 14 15 16 17 18 19

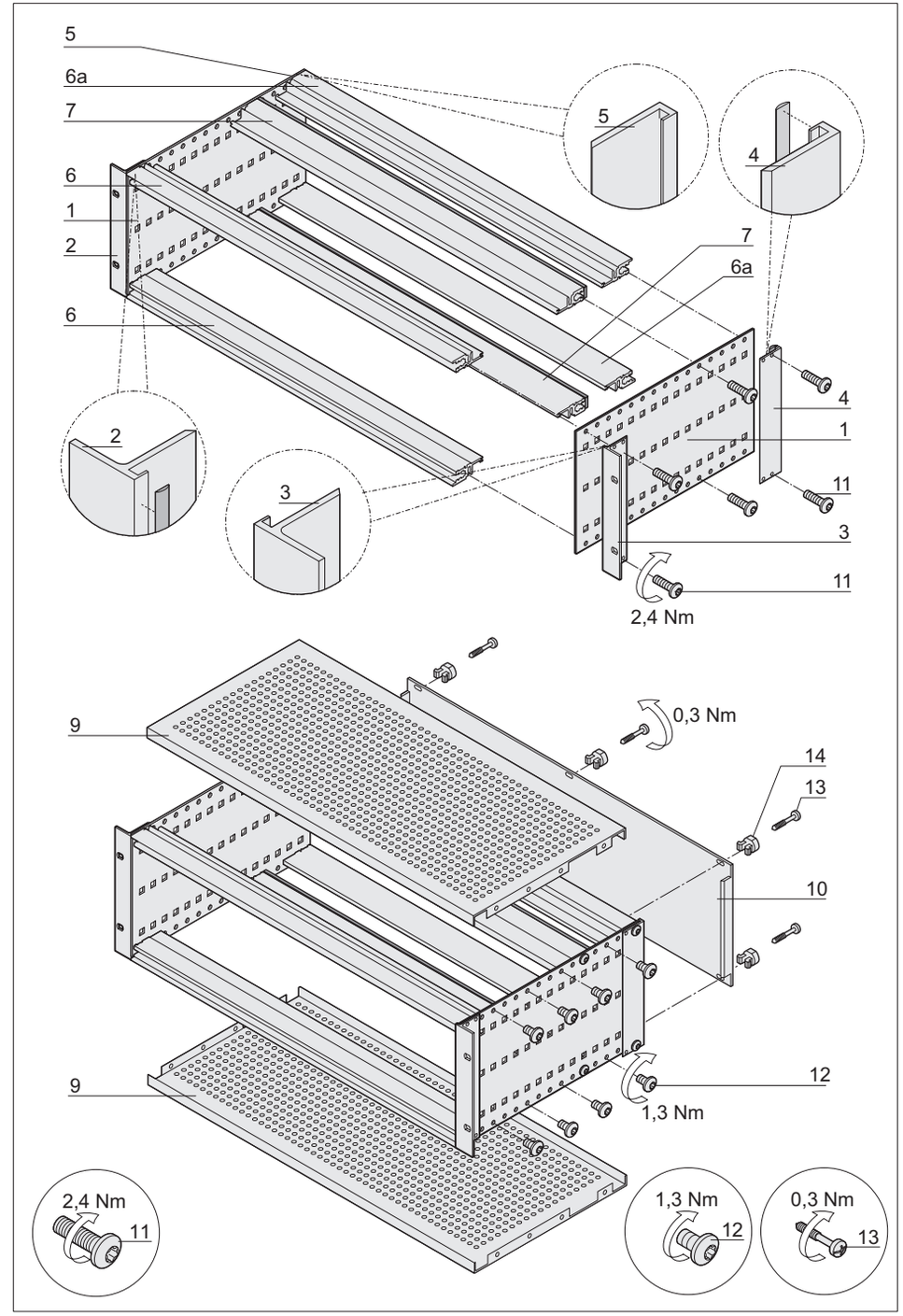
5
6a
7
6
1
2
6
5
4
7
6a
4
1
11
3
11
2,4 Nm
2
3
9
0,3 Nm
14
13
10
9
12
1,3 Nm
2,4 Nm
11
1,3 Nm
12
0,3 Nm
13

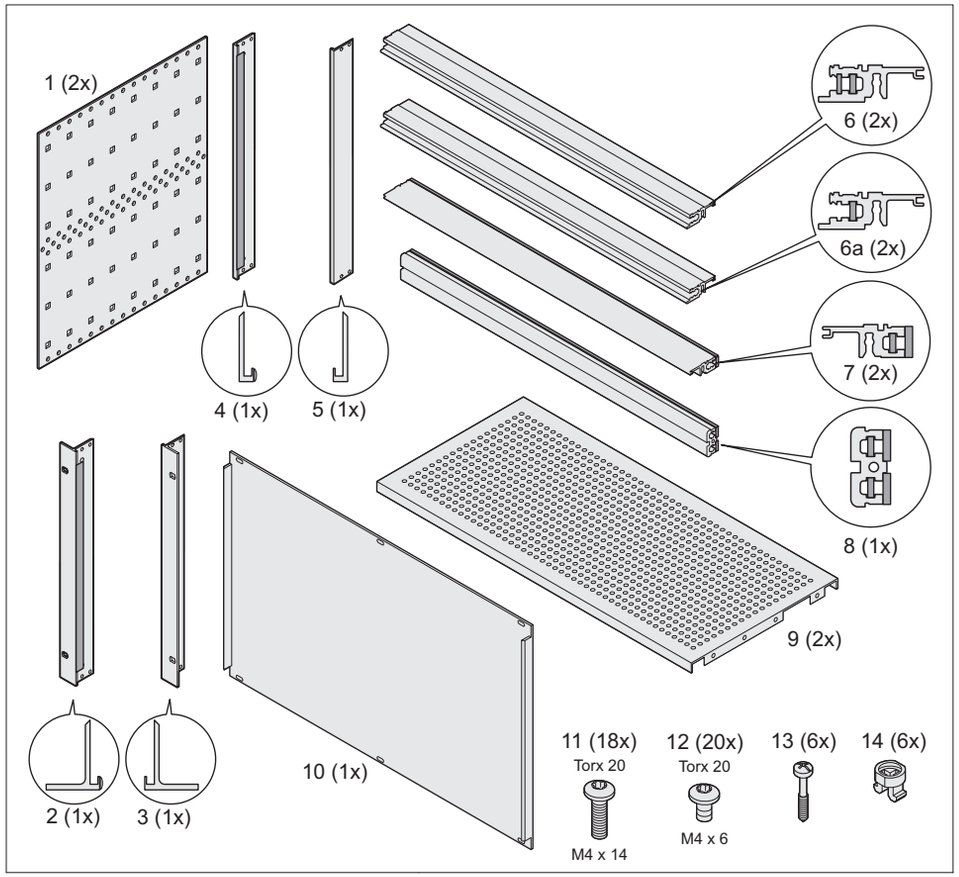
1 (2x)
6 (2x)
6a (2x)
7 (2x)
8 (1x)
9 (2x)
4 (1x)
5 (1x)
2 (1x)
3 (1x)
10 (1x)
11 (18x)
Torx 20
M4 x 14
12 (20x)
Torx 20
M4 x 6
13 (6x)
14 (6x)

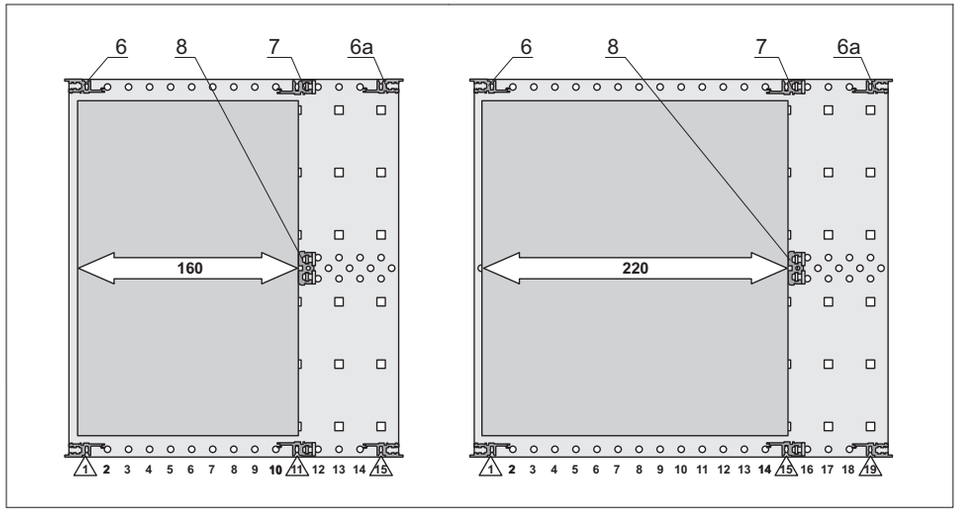
6
8
7
6a
160
220
1 2 3 4 5 6 7 8 9 10 11 12 13 14 15
1 2 3 4 5 6 7 8 9 10 11 12 13 14 15 16 17 18 19

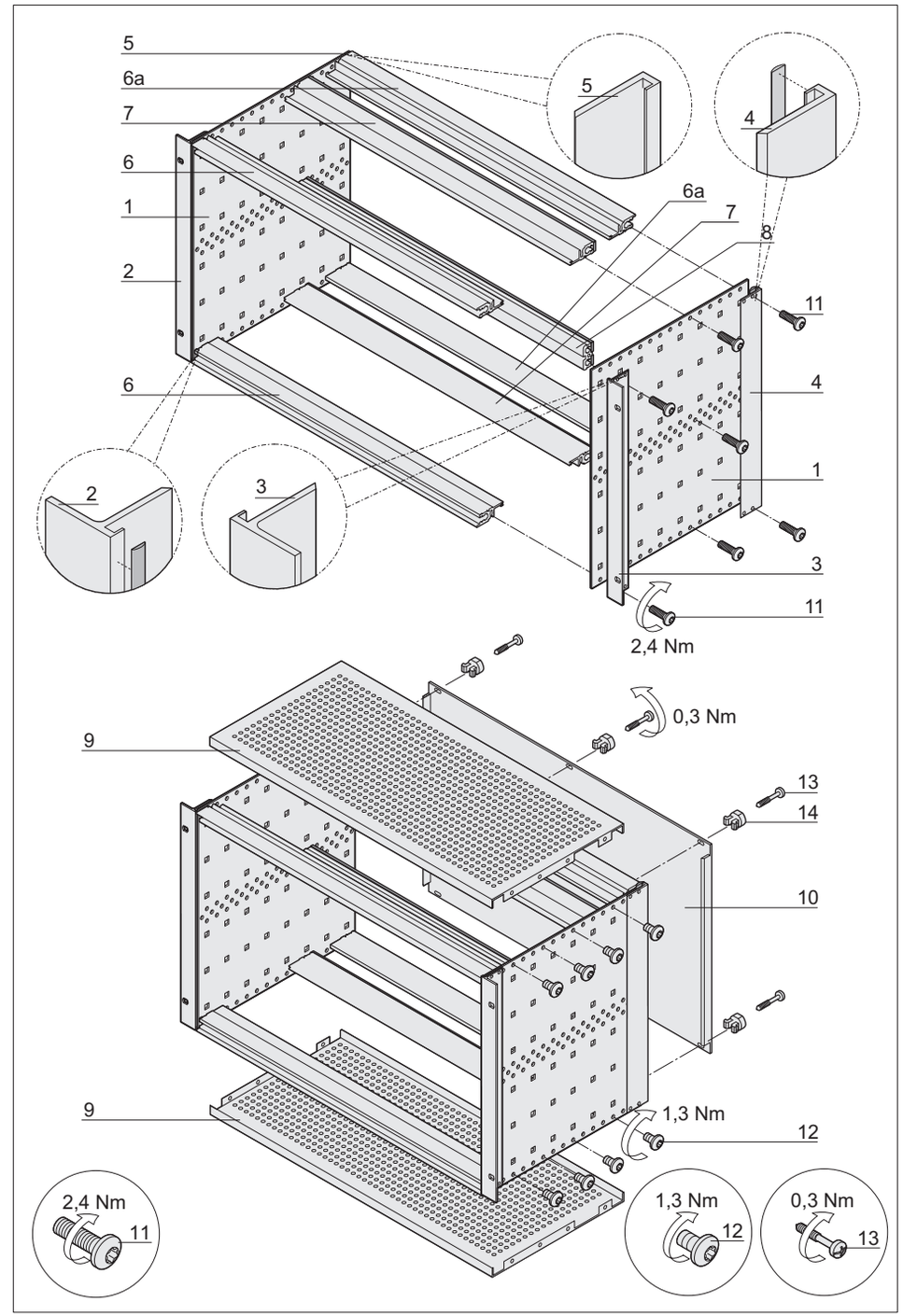
5
6a
7
6
1
2
6
11
4
1
3
11
2,4 Nm
0,3 Nm
9
13
14
10
9
1,3 Nm
12
2,4 Nm
11
1,3 Nm
12
0,3 Nm
13