Brand of NTN corporation

Technical data

SCO210-50

Protective covers and caps



VISUAL (S)

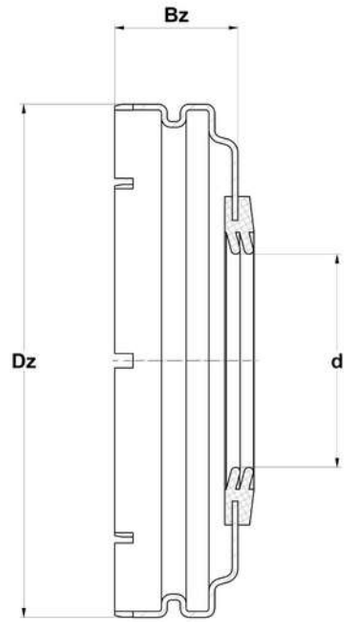

PRODUCT DEFINITION

Brand	SNR
d - Shaft diameter	50 mm
Dz - Outer diameter of cover	100 mm
Bz - Height of cover	25,8 mm
Mass	0,107 kg

NTN Europe
1 rue des Usines · BP 2017 · 74010 Annecy Cedex · France · Tel. +33 (0)4 50 65 30 00
S.A. au capital de 322 639 919 € · RCS ANNECY B 325 821 072 · Id. Fiscale : FR 48 325 821 072
SIRET 325 821 072 00015 · Code APE 2815 Z · Code NACE 28.15