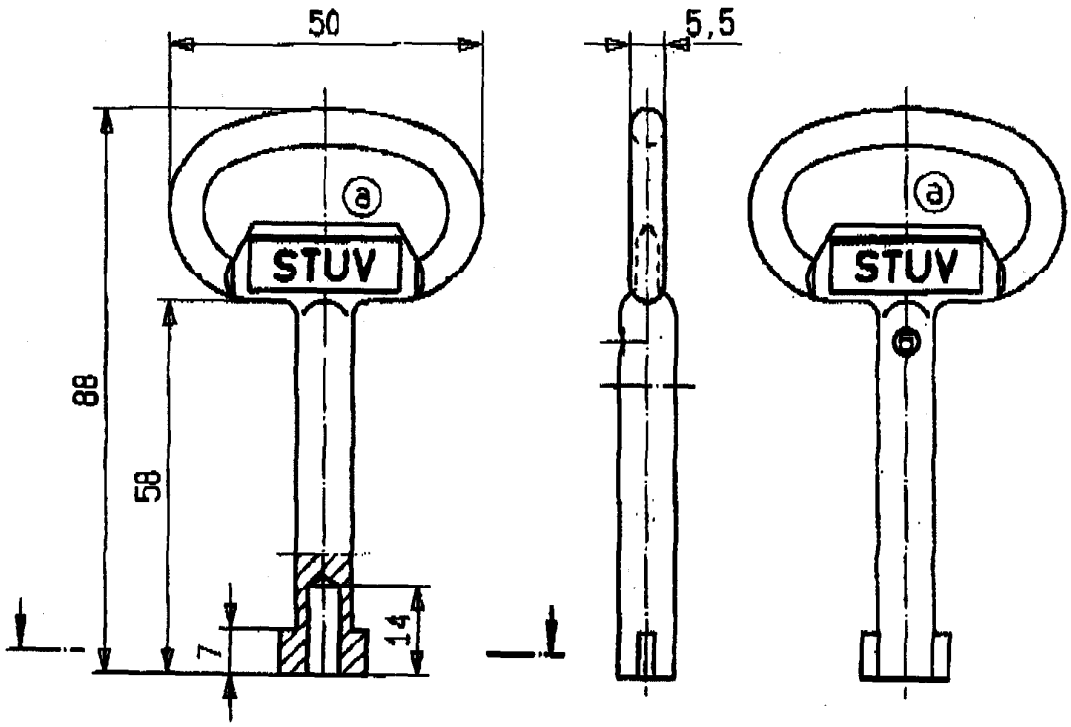

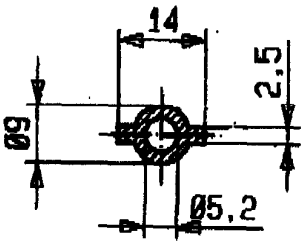

INFORMATIONSKOPIE
Zeichnungsnummer unverbindlich!
(Unterlage wird nicht vom Änderungsdienst erfaßt)

18. DEZ. 2003

K. St.	Verteiler
11	
12	
21	
24	
27	
32	
36	
38	
41	
51	
53	
56	
57	1
58	
59	
61	1
63	1
71	1
78	
79	

Für diese Unterlage behalten wir uns alle Rechte nach DIN 34 vor.
Steinbach & Vollmann GmbH&Co.

Zn/Zn 8 cB (0001)

Zul.Abw.: DIN 7168 mittel

Oberflächen DIN 1302

....kg

Werkstoff,Halbzeug: GD - Zn Al4 Cu1 DIN 1743

	Datum	Name
Bearb.	24.10.97	Hu.
Gepr.		
Norm		

Steinbach & Vollmann GmbH & Co 42579 Heiligenhaus

Benennung: Schlüssel GD Zn 5mm

Maßstab: 1:1

Zeichnungsnummer: 0.95.0662.0

Blatt: 01 / 01 Bl.

Zust.	Änderung	Datum	Name
2 X a	STUV hinzu.		
	Fehler v. neutral	24.01.01	Hu.

Urspr.

Ers.f.:

Ers.d: