Schroff®

Montageanweisung
multipacPRO

Assembly instructions
multipacPRO

Instructions de montage
multipacPRO

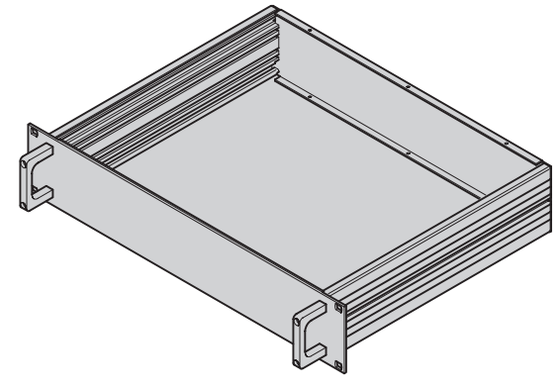

60860 - 011 Rev. 002

SCHROFF GmbH wwww.schroff.biz
Langenalberstr. 96-100, D-75334 Straubenhardt, Tel.: +49 (0) 70827 94-0, Fax: +49 (0) 70827 94-200

D / UK / F 07/08

Pentair Technical Products

Grundausbau 1 - 4 HE **Basic version 1 - 4 U** **Version de base 1 - 4 U**

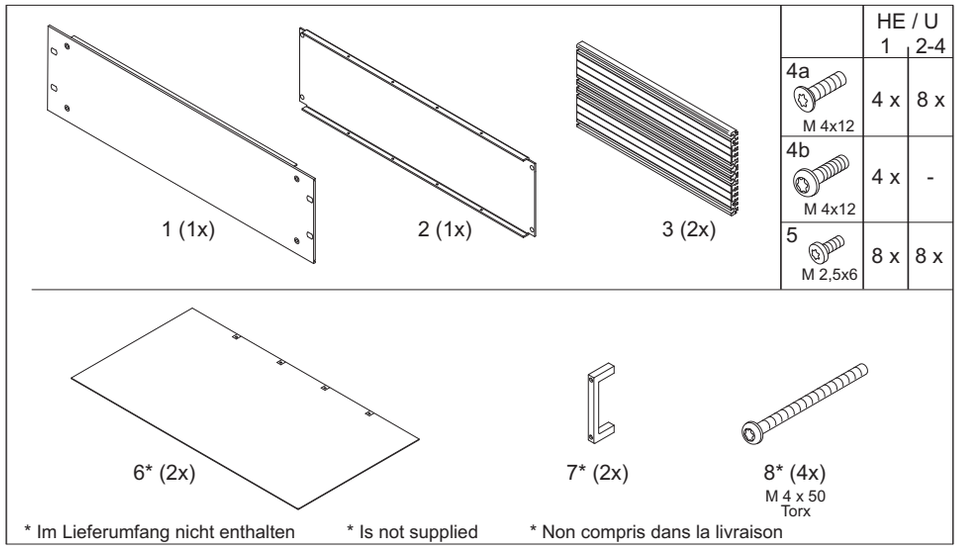

	HE / U 1	2-4
4a M 4x12	4 x	8 x
4b M 4x12	4 x	-
5 M 2,5x6	8 x	8 x

* Im Lieferumfang nicht enthalten * Is not supplied * Non compris dans la livraison

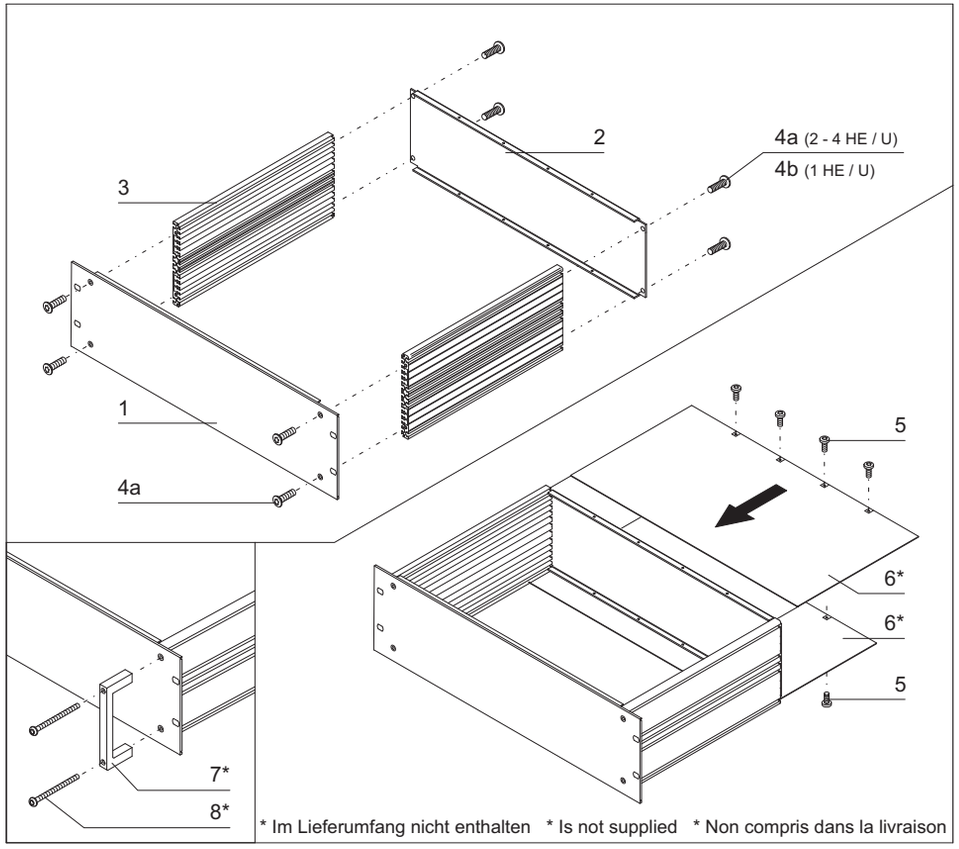

* Im Lieferumfang nicht enthalten * Is not supplied * Non compris dans la livraison

Grundausbau 5 HE **Basic version 5 U** **Version de base 5 U**

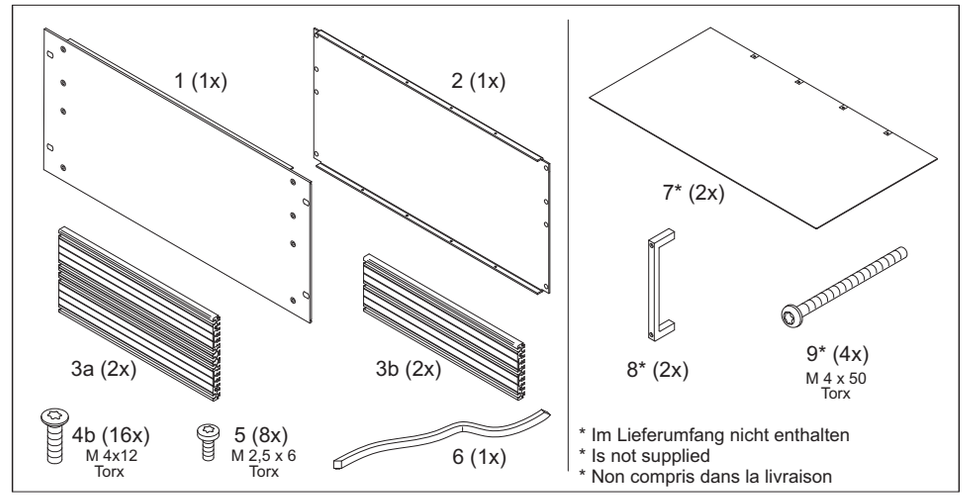

* Im Lieferumfang nicht enthalten
* Is not supplied
* Non compris dans la livraison

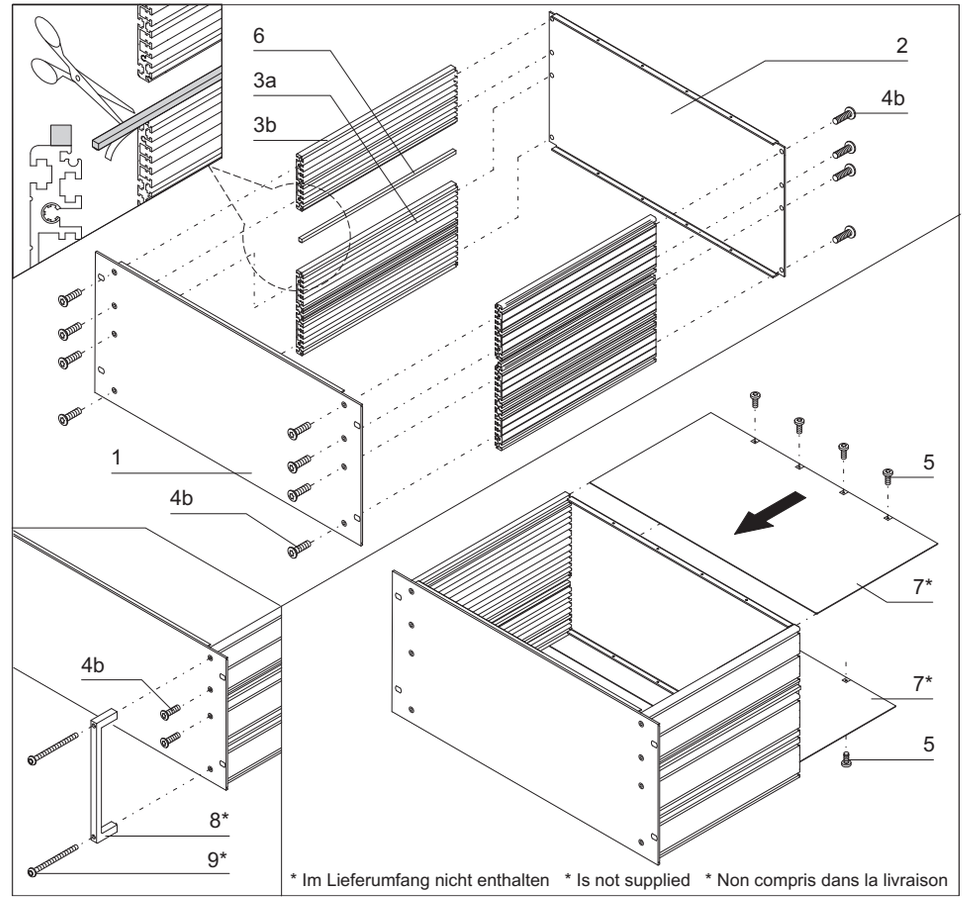

* Im Lieferumfang nicht enthalten * Is not supplied * Non compris dans la livraison

Karteneinbau 1, 2 HE — Board mounting 1, 2 U — Montage de carte 1, 2 U

Für DIN Steckverbinder — For DIN connector — Pour connecteur DIN

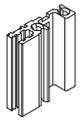
21 (2x)

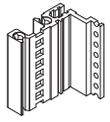
22a (2x)

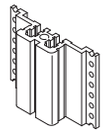
23a (1x)


26 (18x)
M 4 x 10
Torx

Für isolierte Busplatine — For insulated backplane — Pour carte-mère isolée

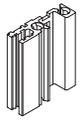
21 (2x)

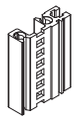
22b (2x)

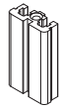
23b (1x)


24 (4x)


25 (4x)


26 (18x)
M 4 x 10
Torx

Ausbaubeispiel — Assembly possibilities — Possibilités de montage

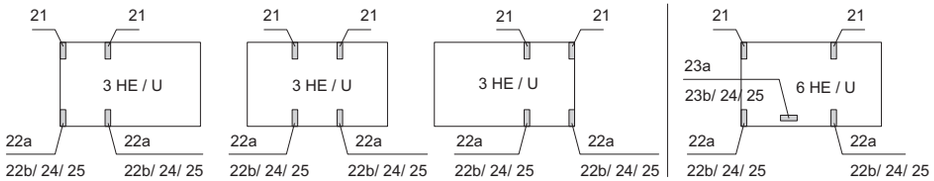

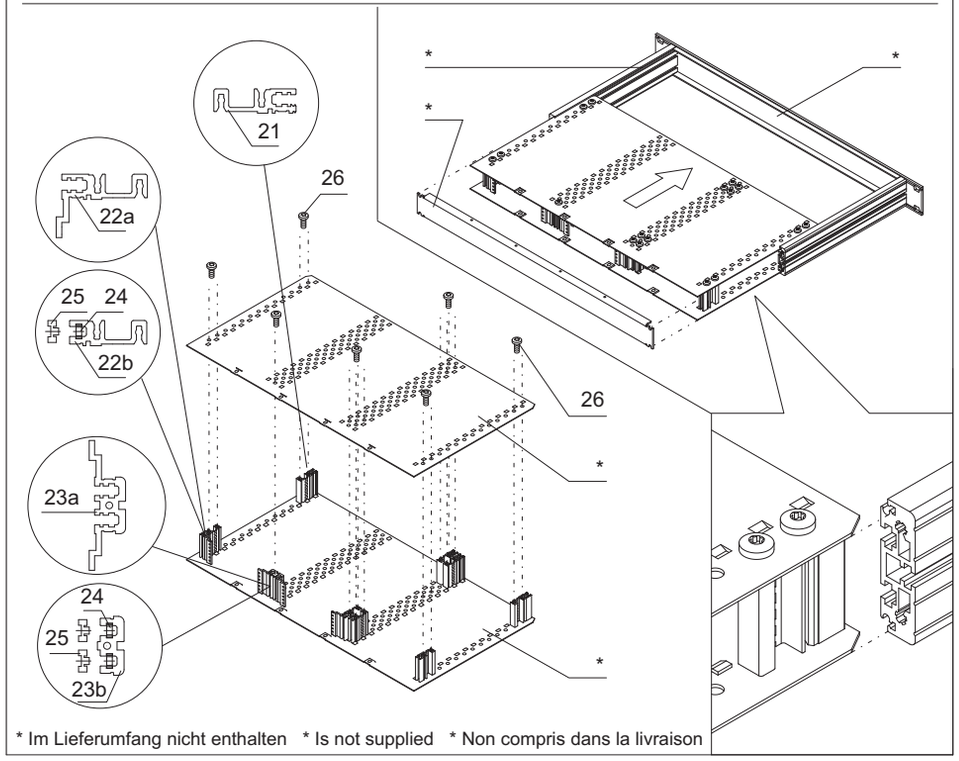

* Im Lieferumfang nicht enthalten * Is not supplied * Non compris dans la livraison

Chassisplatte — Chassis plate — Châssis

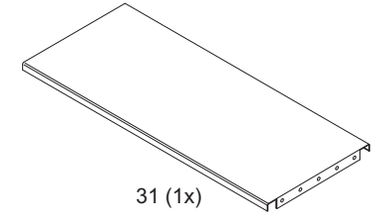
31 (1x)

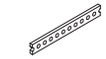
32a (2x)

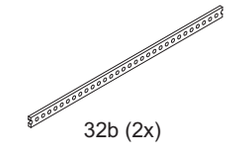
32b (2x)


33 (6x)
M 3 x 6
Torx

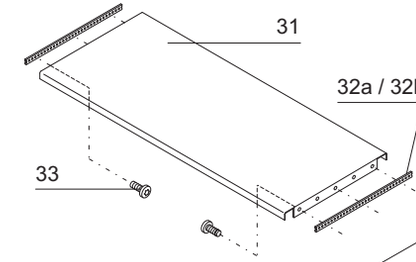

* Im Lieferumfang nicht enthalten
* Is not supplied
* Non compris dans la livraison

Vormontage:
Schraube nicht anziehen!

Pre-assembly:
do not tighten screw!

Prémontage:
ne pas serrer les vis!

