Wolf Hazard Lamp HL-95

Operation and maintenance Instructions

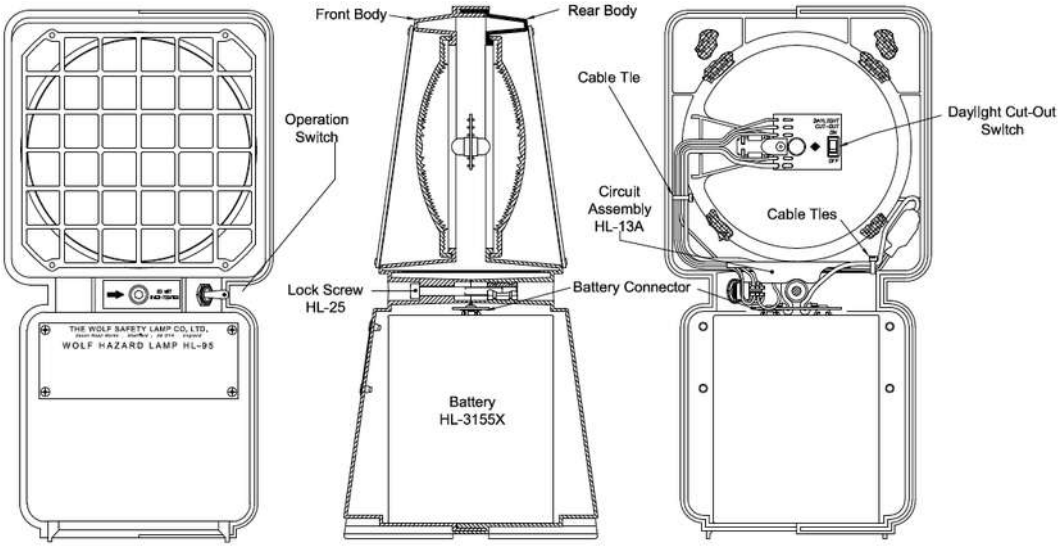

EU Declaration of Conformity

The Wolf Hazard Lamp HL-95 meets all relevant provisions of the 2014/34/EU (ATEX Equipment) Directive, by virtue of the issued EU Type Examination Certificate, demonstrating compliance with all relevant harmonised standards and essential health and safety requirements.

The Wolf Hazard Lamp is a self-contained amber warning lamp, with an LED light source and powered by a special air depolarised primary battery. The enclosure is moulded in high impact plastic. The lamp is approved as Group II, category 1 equipment for use in zone 0, 1 or 2 potentially explosive gas, vapour or mist atmospheres, where the T4 temperature class permits.

Only use the specified HL-3155X battery.
Do not open in the EX area.
Static Hazard – clean only with a damp cloth.

Approval Code: Ⓔx II 1G Ex ia op is IIC T4 Ga, T_a=-10ºC to 40˚C
Notified Body: SGS FIMKO OY. P.O. Box 30 (Särkiniementie 3) 00211 HELSINKI. Finland

Notified body number: **0598**

EU Type examination certificate: **BAS99ATEX1044X**

Special Conditions of Use (X Condition)

The metal label and grill can generate a electrostatic charge under certain extreme conditions. The user shall ensure the Hazardlamp is not placed in a location where the external conditions are conducive to the build up of an electrostatic charge.

Harmonised standards applied:
EN IEC 60079-0: 2018, EN60079-11: 2012, EN60079-28: 2015

Ingress protection level: **IP21,** to EN60529:1992,

Caution – Polycarbonate lens, check suitable for atmosphere in Ex area.

The HL-95 is compliant with the 2014/30/EU EMC Directive to the following harmonized standards:- EN 61000-6-2:2005 and EN 61000-6-3:2007+A1:2011.

The HL-95 is compliant with the 2011/65/EU RoHS Directive to the harmonized standard EN IEC 63000:2018

This declaration is issued under the sole responsibility of Wolf Safety Lamp Company.

Alex Jackson – Managing Director
Wolf Safety Lamp Company Ltd.
Sheffield, S8 0YA, UK.
Dated 01 April 2023

UK Declaration of Conformity

The Wolf Hazard Lamp HL-95 meets all meets all the statutory requirements of the Equipment and Protective Systems Intended for Use in Potentially Explosive Atmospheres Regulations 2016, UKSI 2016/1107 as amended by UKSI 2019/696 by virtue of the issued UKEX type examination certificate, demonstrating compliance with all relevant designated standards and essential health and safety requirements.

Only use the specified HL-3155X battery.
Do not open in the EX area.
Static Hazard – clean only with a damp cloth.

Approval Code: Ⓔx II 1G Ex ia op is IIC T4 Ga, T_a=-10ºC to 40˚C
Approval Body: SGS Baseefa Ltd, Rockhead Business Park, Staden Lane, Buxton, SK17 9RZ, UK.
Approval body number: **1180**.

UK Type examination certificate: **BAS21UKEX0359X**

Special Conditions of Use (X Condition)

The metal label and grill can generate an electrostatic charge under certain extreme conditions. The user shall ensure the Hazardlamp is not placed in a location where the external conditions are conducive to the build up of an electrostatic charge.
Designated Standards Applied: EN IEC 60079-0: 2018, EN60079-11: 2012, EN60079-28: 2015
Caution – Polycarbonate lens, check suitable for atmosphere in Ex area.

The HL-95 is meets all meets all the statutory requirements of the EMC Regulations 2016, UKSI 2016/1091 as amended by UKSI 2019/696:- EN 61000-6-2:2005 and EN 61000-6-3:2007+A1:2011.

The HL-95 is also compliant with the Restriction of the Use of Certain Hazardous Substances in Electrical & Electronic Equipment Regulations 2012, UKSI 2012/3032 to the designated standard EN IEC 63000:2018
This declaration is issued under the sole responsibility of Wolf Safety Lamp Company.

Alex Jackson – Managing Director
Wolf Safety Lamp Company Ltd.
Sheffield, S8 0YA, UK.
Dated 01 April 2023

Use of Wolf Hazard Lamp HL-95

Users should consult EN60079/IEC60079, or national equivalent, for advice on the selection and maintenance of electrical apparatus for use in potentially explosive atmospheres.

A damaged Hazard Lamp should be withdrawn, inspected and repaired in accordance with these instructions, before being put back into service.

The Wolf Hazard Lamp must not be opened in the hazardous area.

No modifications are permitted to this product.

Check ambient temperature for intended use, the battery performance is reduced in temperatures below -5 ˚C.

To Fit Battery

Remove locking screw and separate the lamp front from rear.

Fit battery into lamp front and attach connector, ensure the connector is firmly attached to both terminals.

Re-assemble two halves of lamp and locking screw, ensure wires are not trapped.

Operation

External switch provides output selection as follows:
on static – off – on flashing.

Internal switch on the LED circuit board allows selection of daylight 'cut-out mode', automatically turning the lamp off in daylight, extending the battery life.

The flash rate may increase if the lamp is operated near radio frequency emissions in the range 100MHz to 115MHz.

Spare Parts

Description	Order Code	Description	Order Code
Circuit assembly	HL-13A (amber LED)*	Lock screw	HL-25
Lock Key	HL-05	Battery	HL-3155X**

*In the event of circuit failure, only the complete circuit assembly is supplied.

**HL-3155X battery has an optimal shelf life of 2 years, then the battery will only have a gradual reduction in performance. Store in a cool dry place, protected from frost, direct sunlight and other extreme elements.

HL-3155X Production date in form MM/YYYY, or ZZXXZZ where ZZ+ZZ =Year and X + X = Month. i.e. 116611 is 11+11=22 and 6+6=12 therefore production date of December 2022.

Disposal of packaging, batteries and any other components should be carried out in accordance with local applicable regulations.

The Wolf Safety Lamp Co has a policy of continuous product development. Changes in design detail may be made without prior notice.

WOLF SAFETY LAMP COMPANY
Saxon Road Works, Sheffield S8 0YA, England, UK
Tel: +44 114 255 1051
E-mail: info@wolfsafety.com Website: www.wolfsafety.com

HL-15 Issue 12 DF659

Authorised Representative (EU)2019R1020:
Authorised Representative Service, 77 Camden Street Lower, Dublin, D02 XE80. Ireland

ISO 9001 ISO 14001 BUREAU VERITAS Certification UKAS MANAGEMENT SYSTEMS

Wolf Hazard Lamp HL-95

تعليمات التشغيل و الصيانة

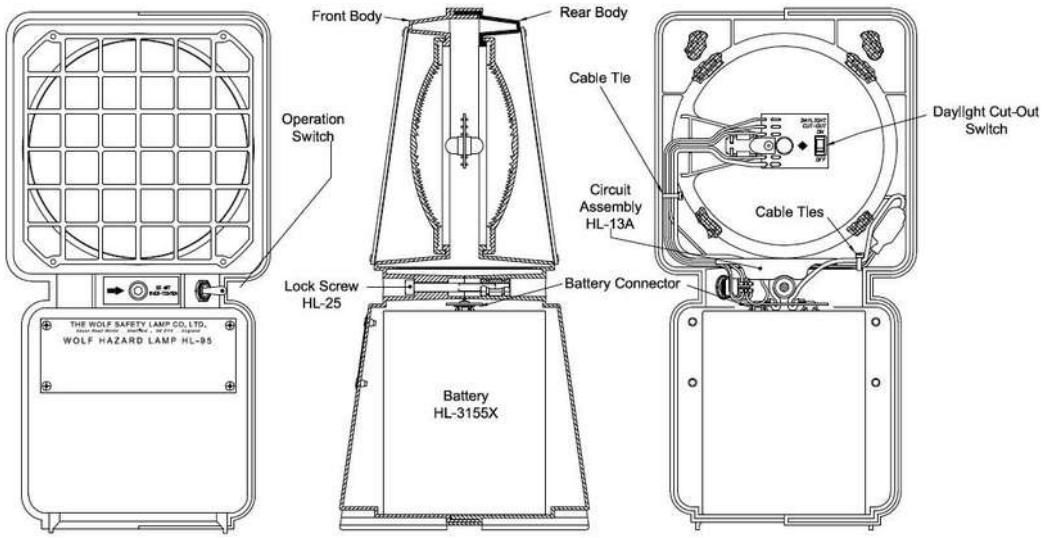

إعلان التوافق مع معايير الاتحاد الأوروبي

يفي مصباح وولف هازارد HL-95 بجميع نصوص توجيه EU/34/2014 (معدات ATEX) ذات الصلة، بموجب شهادة فحص النوع للاتحاد الأوروبي, والتي توضح المطابقة مع جميع المعايير المتوافقة ذات الصلة والمتطلبات الأساسية للصحة والسلامة.

مصباح وولف هازارد هو مصباح تحذير قائم بذاته بمصدر إضاءة LED ومشغل ببطارية رئيسية خاصة بدون قطبية بالهواء. الهيكل مصنوع من بلاستيك قوي الاحتمال. المصباح معتمد كمعدة من المجموعة الثانية للفئة 1 للاستخدام في منطقة 0 أو 1 أو 2 في الأجواء القابلة للانفجار بالغاز أو الأبخرة أو الضباب حيث تسمح فئة درجة حرارة T4.

لا تستخدم إلا بطارية HL-3155X المحددة.

لا تفتحه في مناطق قابلة للانفجار "EX".

خطر كهرباء ساكنة - نظف بقطعة قماش رطبة فقط.

أكواد/شهادة الاعتماد:

II 1 G Ex ia op is IIC T4 Ga

T_a=-10°C حتى 40°C

الكيان المعتمد: SGS FIMKO OY.P.O. Box 30 (Särkiniementie 3) 00211 HELSINKI, فنلندا

رقم الكيان المعتمد: **0598**

شهادة فحص النوع الخاصة بالاتحاد الأوروبي: **BAS99ATEX1044X**

شروط الاستعمال الخاصة (حالة X)

قد ينشأ عن العلامة المعدنية والشبكة شحنة كهروستاتيكية في بعض الظروف النادرة. و بالتالي يجب أن يتأكد المستخدم أن مصباح الإنذار غير موضوع في مكان تساعد فيه الظروف الخارجية على تراكم شحنة كهروستاتيكية.

المعايير المتوافقة المطبقة:

EN IEC 60079-0: 2018, EN60079-11: 2012, EN60079-28: 2015

درجة الحماية : **P21** وفقًا للمعيار EN60529:1992،

تنبيه - تم التحقق من ملائمة العدسات المصنوعة من البولي كربونات للجو في منطقة EX.

المصباح HL-95 مطابق لتوجيه EU EMC/30/2014 وفقًا للمعايير المتوافقة التالية:

EN 61000-6-2:2005

و EN 61000-6-3:2007+A1:2011.

المصباح HL-95 مطابق لتوجيه EU RoHS/65/2011 وفقًا للمعيار المتوافق التالي:

EN IEC 63000:2018.

صدر هذا الإعلان تحت المسؤولية الحصرية لشركة
Wolf Safety Lamp Company.

أليكس جاكسون – المدير الإداري
شركة وولف سيفتي لامب المحدودة
Sheffield, S8 0YA, UK.
Dated 01 April 2023

استخدام Wolf Hazard Lamp HL-95

ينبغي على المستخدمين الرجوع إلى معيار EN60079/IEC60079 أو معيار محلي مماثل للاسترشاد به في اختيار وصيانة الأجهزة الكهربائية المعدة للاستخدام في أجواء قابلة للانفجار.

يجب سحب مصباح الإنذار التالف وفحصه وإصلاحه وفقًا لهذه التعليمات قبل إعادة استخدامه.

يجب عدم فتح مصباح Wolf Hazard Lamp في المناطق الخطرة.

لا يسمح بإجراء أي تعديلات على هذا المنتج.

تحقق من درجة الحرارة المحيطية للمنطقة التي يستخدم فيها الجهاز، حيث ينخفض أداء البطارية في درجات الحرارة أقل من -5 °C

لتركيب البطارية

قم بإزالة مسمار التثبيت وافصل الجزء الأمامي من المصباح من الخلف.

ركب البطارية في الجزء الأمامي من المصباح وقم بتوصيل الموصل وتأكد من أن الموصل متصل بكلا الطرفين بإحكام.

أعد تركيب جزئي المصباح ومسمار التثبيت وتأكد من أن الأسلاك غير محشورة.

التشغيل

المفتاح الخارجي يوفر الاختيارات التالية:
تشغيل ثابت - إيقاف - تشغيل وميض

يسمح المفتاح الداخلي الموجود على لوحة دارة LED باختيار "نمط الفصل" في ضوء النهار، الذي يوقف تشغيل المصباح تلقائيًا في ضوء النهار مما يساعد على إطالة عمر البطارية.

قد تزيد سرعة الوميض إذا تم تشغيل المصباح بالقرب من إشارات تردد راديو بنطاق MHz100 إلى MHz115.

قطع الغيار

الوصف	رمز الطلب
الدارة المجمعة HL-13A*	(LED من اللون الأصفر)
مازالت ألوان مصابيح LED لطرازات ما قبل 2018 متوفرة عند الطلب	
مسمار التثبيت	HL-25
مفتاح التثبيت	HL-05
البطارية	HL-3155X**

*في حالة عطل الدارة، يتم تزويد الدارة المجمعة بالكامل.

**يتمتع HL-3155X بعمر بطارية مثالي لمدة عامين ، ومن هذه النقطة ستشهد البطارية فقط انخفاضًا تدريجيًا في الأداء. يُحفظ في مكان بارد وجاف ، بعيدًا عن الصقيع وأشعة الشمس المباشرة والعناصر القاسية الأخرى.

HL-3155X تاريخ الإنتاج بتنسيق MM/YYYY ، أو ZZXXZZ حيث ZZ + ZZ = السنة و X + X = الشهر. المثال 116611 هو 11 + 11 = 22 و 6 + 6 = 12 وبالتالي تاريخ الإنتاج في ديسمبر 2022

يجب التخلص من العبوات والبطاريات وأي مكونات أخرى وفقًا للوائح المحلية.

تمتلك شركة Wolf Safety Lamp سياسة التطوير المستمر للمنتج. قد نجري تغييرات على تفاصيل التصميم دون إخطار مسبق

WOLF SAFETY LAMP COMPANY
Saxon Road Works, Sheffield S8 0YA, إنجلترا
الهاتف: 1051 114255 44+
البريد الإلكتروني: info@wolfsafety.com الموقع الإلكتروني: www.wolfsafety.com

Authorised Representative (EU)2019R1020:
Authorised Representative Service, 77 Camden Street Lower,
Dublin, D02 XE80. Ireland