Powering Business Worldwide

Instruction Leaflet
Montageanweisung
Notice d'installation
Instrucciones de montaje
Istruzioni per il montaggio
安装说明
Инструкция по монтажу
منشـــــور التعليمـــــات

08/21 IL03407043Z

DILM7-21 … DILM15-21
XTCE007B21 … XTCE012B21…
DILM7-32 … DILM15-32
XTCE007B32 … XTCE012B32…

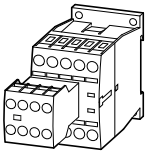

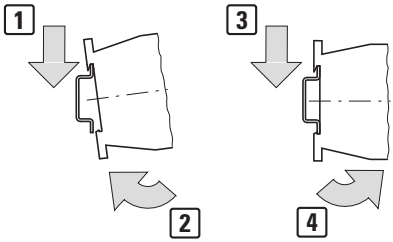



(en) **Electric current! Danger to life!**
Only skilled or instructed persons may carry out the following operations.

(de) **Lebensgefahr durch elektrischen Strom!**
Nur Elektrofachkräfte und elektrotechnisch unterwiesene Personen dürfen die im Folgenden beschriebenen Arbeiten ausführen.

(fr) **Tension électrique dangereuse !**
Seules les personnes qualifiées et averties doivent exécuter les travaux ci-après.

(es) **¡Corriente eléctrica! ¡Peligro de muerte!**
El trabajo a continuación descrito debe ser realizado por personas cualificadas y advertidas.

(it) **Tensione elettrica: Pericolo di morte!**
Solo persone abilitate e qualificate possono eseguire le operazioni di seguito riportate.

(zh) **触电危险！**
只允许专业人员和受过专业训练的人员进行下列工作。

(ru) **Электрический ток! Опасно для жизни!**
Только специалисты или проинструктированные лица могут выполнять следующие операции.

(ar) **! تحـذير ! تيـار كهربـائي ! خطـر مـوت**
لا تتـــم اعمـــال الصـــيانة و التركيـــب
! الا مـــن قبـــل العـــاملين المـــدربين

Mounting

1 place in position
2 latch in

Dismounting

3 push
4 remove

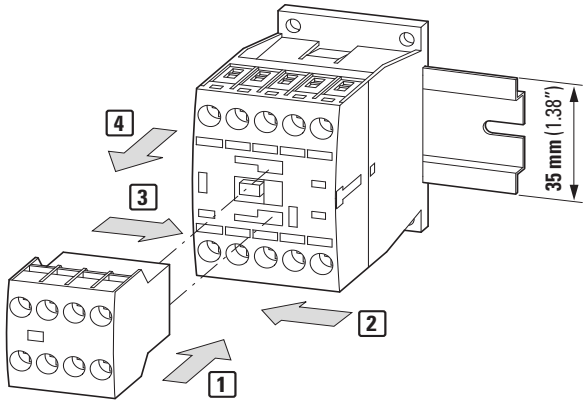

Mounting position

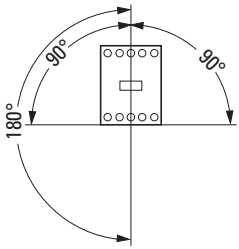

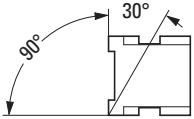

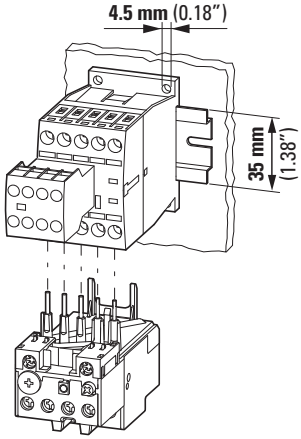

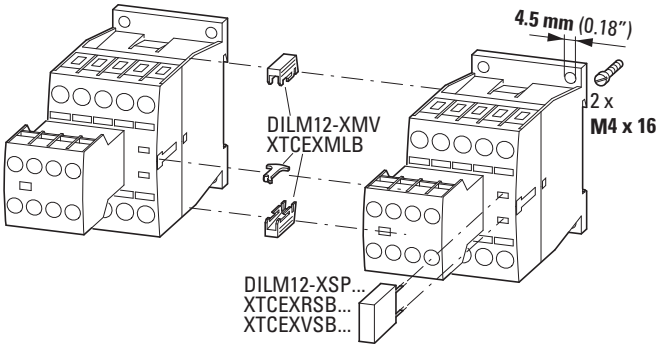

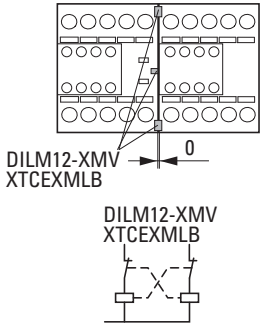

08/21 IL03407043Z

DILM..., XTCE...

	mm²	AWG	
	1 x (0.75 - 6) 2 x (0.75 - 2.5)	18 - 14	**1.2 Nm** (10.6 lb-in)
	1 x (0.75 - 2.5) 2 x (0.75 - 2.5)		
	–		

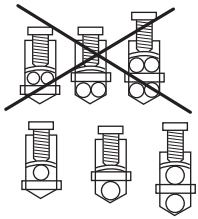

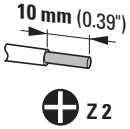

DIL...-XHI..., XTCEX...

	mm²	AWG	
	1 x (0.75 - 2.5) 2 x (0.75 - 2.5)	18 - 14	**1.2 Nm** (10.6 lb-in)
	1 x (0.75 - 2.5) 2 x (0.75 - 2.5)		
	–		

© 2005 Eaton Industries GmbH

EU: Eaton Industries GmbH, Hein-Moeller-Straße 7-11,
53115 Bonn, Germany
UK: Eaton Electric Ltd., P.O. Box 554, Abbey Park,
Southampton Road, Titchfield, PO14 4QA, United Kingdom

Eaton.com/contacts
Eaton.com/aftersales
Eaton.com/documentation
USA: **Eaton.com/eatoncare**

08/21 IL03407043Z

Eaton.com/recycling