3101 10 17

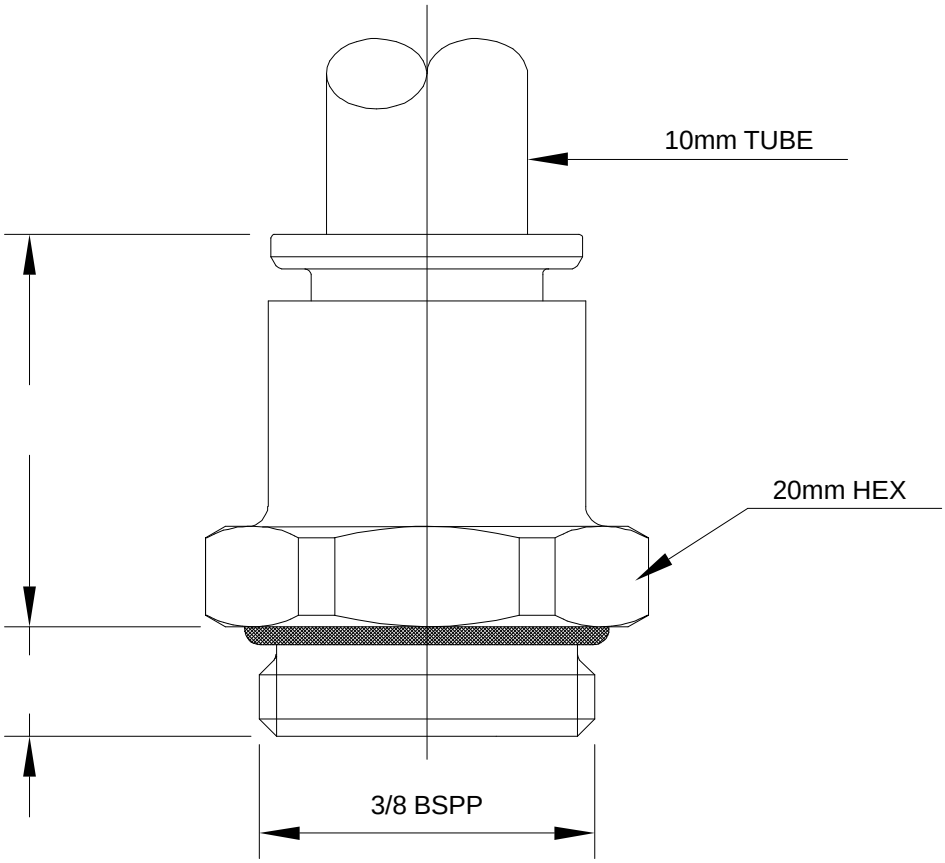

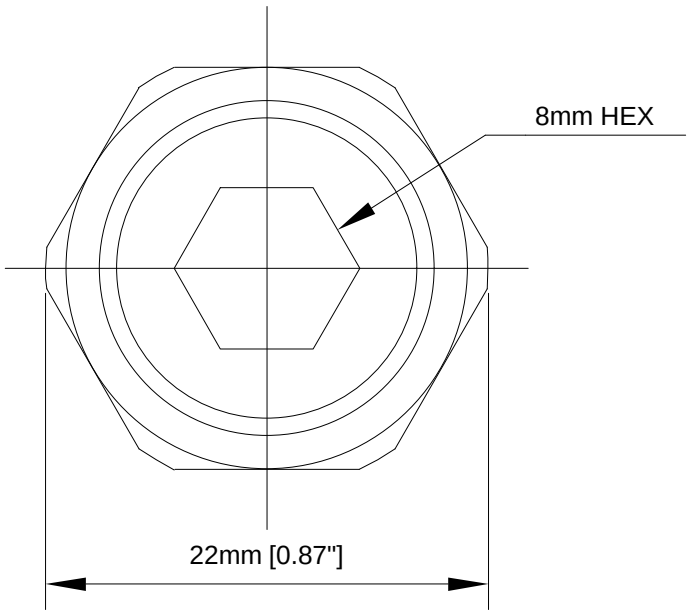

Legris has a policy of continual product development and reserves the right to change dimensions or specifications without prior notification.

Nous nous reservons le droit d`apporter toute modification dans la conception et la realisation de nos materiels.
Nos cotes sont donnees a titre indicatif.

Version 2.1