Laborbuchse
- mit Ringöse zur festen Kontaktierung von Schraubklemmen M8
- Anschlussöse einmalig bis 90° abbiegbar
- den Warnhinweis WH 003 finden Sie unter www.schuetzinger.de

Best.-Nr.
LB 4-RKS Ni / 8.4 / ..(Farbe)
- Kontaktteile **vernickelt**
- Isolierteile PA 6.6 (Polyamid)
- **Farben** siehe Tabelle

Best.-Nr.
LB 4-RKS Sn / 8.4 / ..(Farbe)
- Kontaktteile **verzinnt**
- Isolierteile PA 6.6 (Polyamid)
- **Farben** siehe Tabelle

WH 003

Laboratory socket
- *with ring lug for permanent connection of screw-type terminal M8*
- *ring lug can be bent up to 90° once*
- *please visit www.schuetzinger.de to find the warning notice WH 003*

Order No.
LB 4-RKS Ni / 8.4 / *..(colour)*
- *contact parts* ***nickel-plated***
- *insulation* *PA 6.6 (Polyamid)*
- ***colours*** *see table*

Order No.
LB 4-RKS Sn / 8.4 / *..(colour)*
- *contact parts* ***tin-plated***
- *insulation* *PA 6.6 (Polyamid)*
- ***colours*** *see table*

WH 003

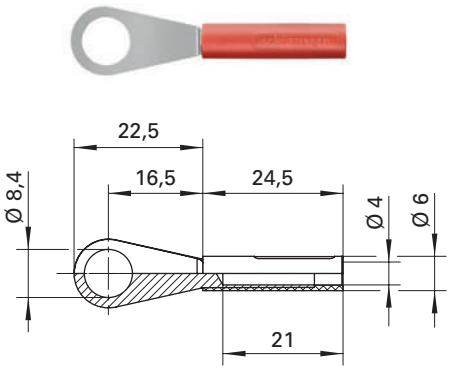

Allgemeine Angaben		
Best.-Nr. [1]	**LB 4-RKS Ni / 8.4 /** ..(Farbe) Kontaktteile vernickelt	**LB 4-RKS Sn / 8.4 /** ..(Farbe) Kontaktteile verzinnt
Farben	schwarz, rot, blau, gelb, grün, grau, braun, weiß, violett	
Technische Daten		
Anschluss	Ringöse	
Durchgangswiderstand	3 mΩ	
Bemessungsspannung [2]	30 V_{AC} / 60 V_{DC}	
Bemessungsstrom [2]	32 A	
Temperatur-Einsatzbereich	von -40 °C bis +80 °C	

[1] andere Kontaktoberflächen, Farben und Anschlüsse auf Anfrage
[2] bei normalen Umgebungstemperaturen

General information		
Order No. [1]	***LB 4-RKS Ni / 8.4 /*** *..(colour) contact parts nickel-plated*	***LB 4-RKS Sn / 8.4 /*** *..(colour) contact parts tin-plated*
colours	*black, red, blue, yellow, green, grey, brown, white, purple*	
Technical data		
terminal	*ring lug*	
transition resistance	*3 mΩ*	
rated voltage [2]	*30 V_{AC} / 60 V_{DC}*	
rated current [2]	*32 A*	
operating temperature	*from -40 °C to +80 °C*	

[1] *other contact platings, colours and terminals on request*
[2] *at normal ambient temperatures*