Doc. N.° 1SDH000721R0003 - ECN000277019 - Rev. K

SACE Tmax XT UL

Istruzioni di installazione XT2 UL
Installation instructions XT2 UL
Installationsanleitung XT2 UL
Instructions pour l'installation XT2 UL
Instrucciones de instalación XT2 UL
安装说明书 **XT2 UL**

1

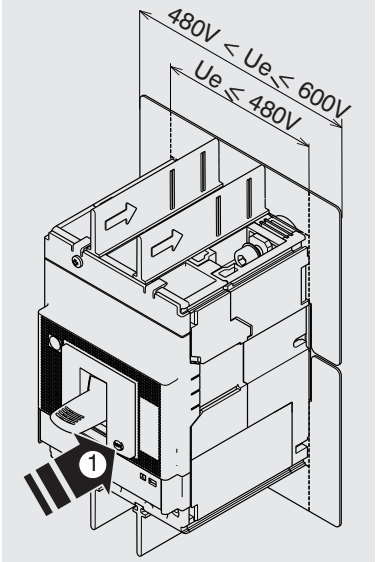

2 XT2 UL 3p-4p UE>480V

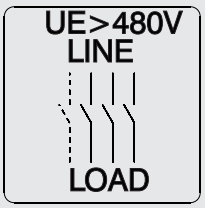

3 XT2 UL 3p-4p

Usare cavi o barre isolate/ o eseguire prove di tipo specifiche sull' installazione.

Use cable or insulated busbars/ or perform specific type test on the installation.

Kabel oder isolierte Sammelschienen verwenden / oder die spezifische Typprüfung auf derInstallation durchführen.

Utiliser un câble ou des barres isolées/ ou réaliser un test de type spécifique sur installation.

Utilizar un cable o barras aisladas / o efectuar una prueba de tipo específico sobre instalacíon.

使用电缆或经绝缘处理的母排，否则需对安装进行指定的型式试验

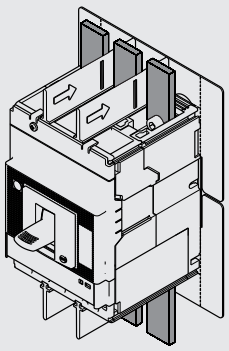

4

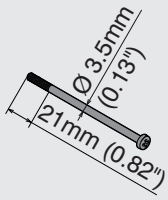

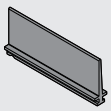

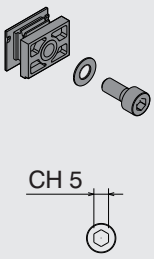

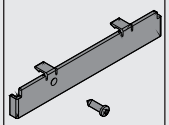

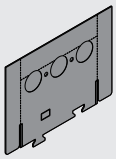

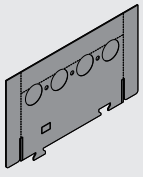







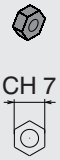

		LENGHT 85mm (3.34") M4		LENGHT 14mm (0.55") M6	LENGHT 12mm (0.47") Ø 3.5 0.13			LENGHT 16mm (0.63") M4	M M4		M M4
F	III	x2	x4	x6	x1	x2	-	-	-	-	-
	IV	x2	x6	x8	x1	-	x2	-	-	-	-
P	III	x2	-	-	-	-	-	x4	x4	x8	x4
	IV	x2	-	-	-	-	-	x4	x4	x8	x4
W	III	-	-	-	-	-	-	x4	x4	x8	x4
	IV	-	-	-	-	-	-	x4	x4	x8	x4

5

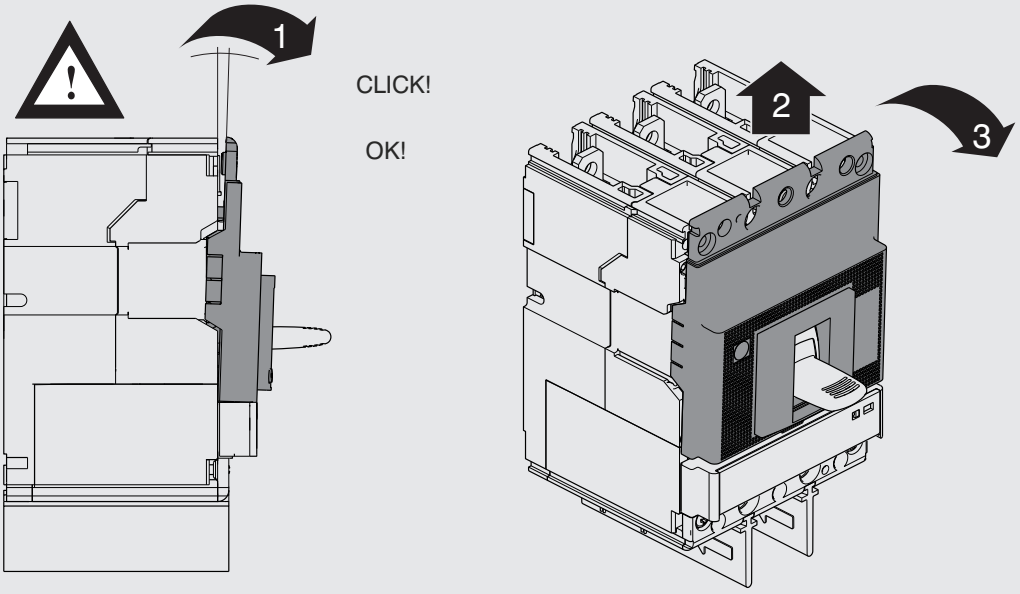

6

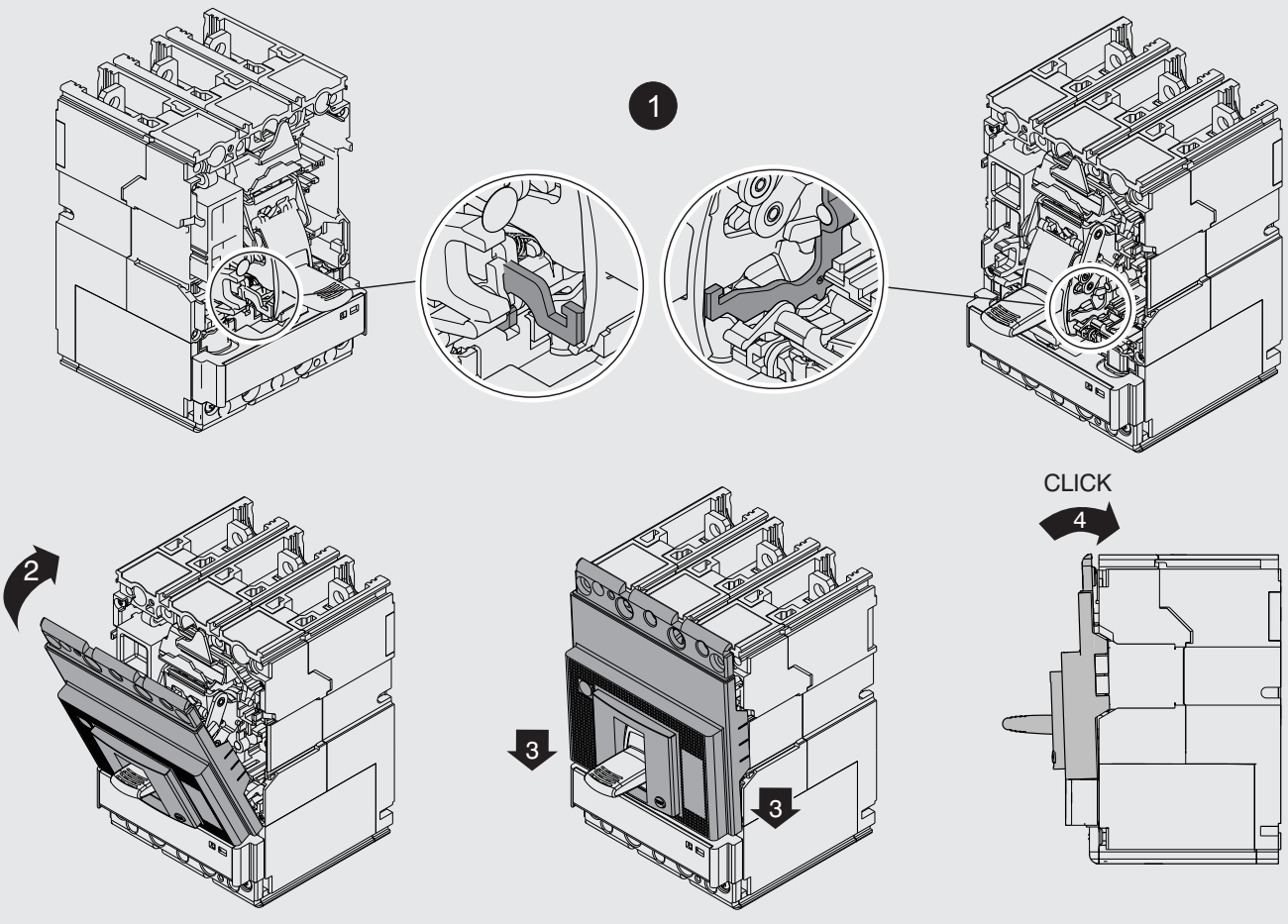

7 **Ue ⩽ 480V**

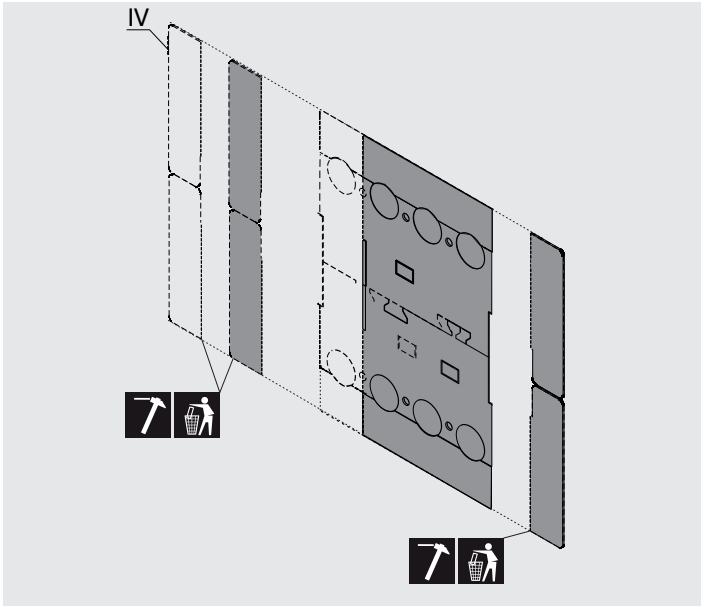

8 **Ue ⩽ 480V**

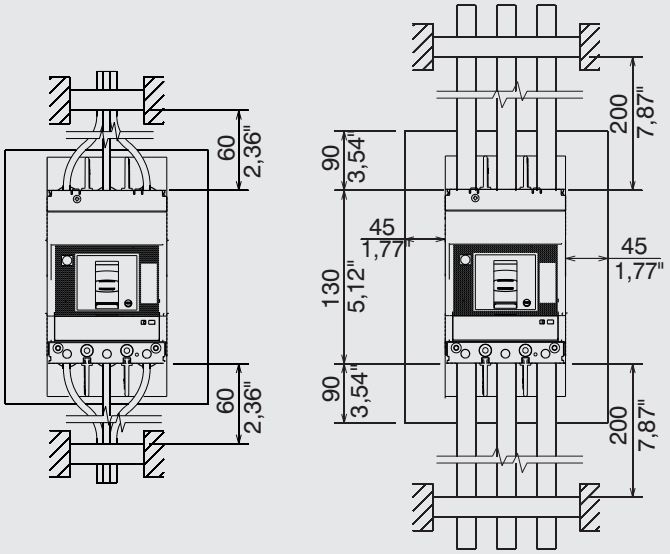

9 **Ue ⩽ 480V**

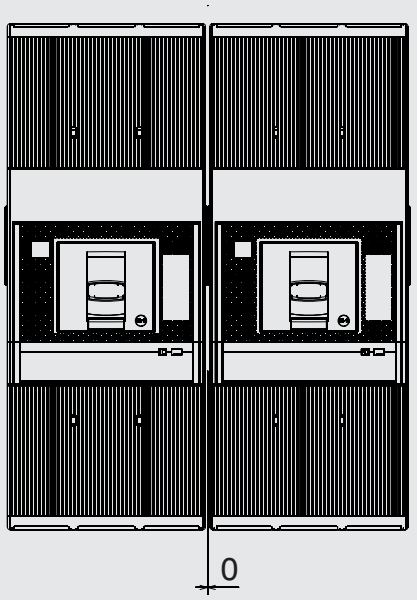

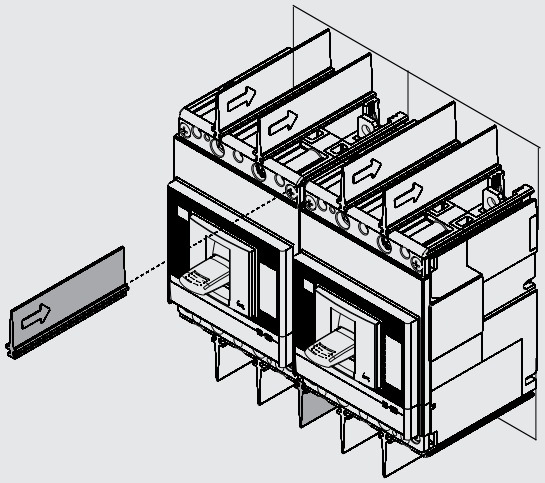

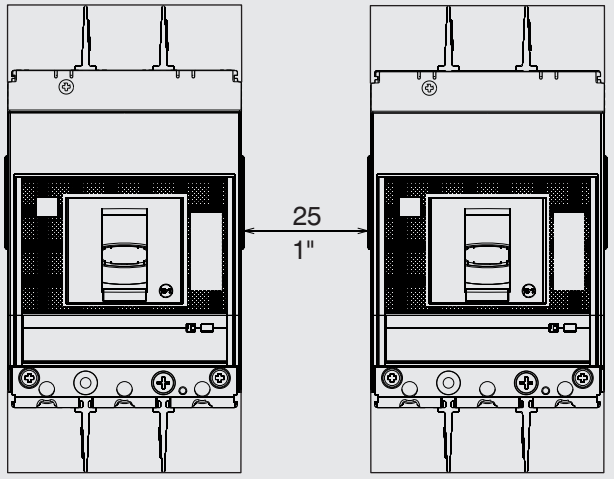

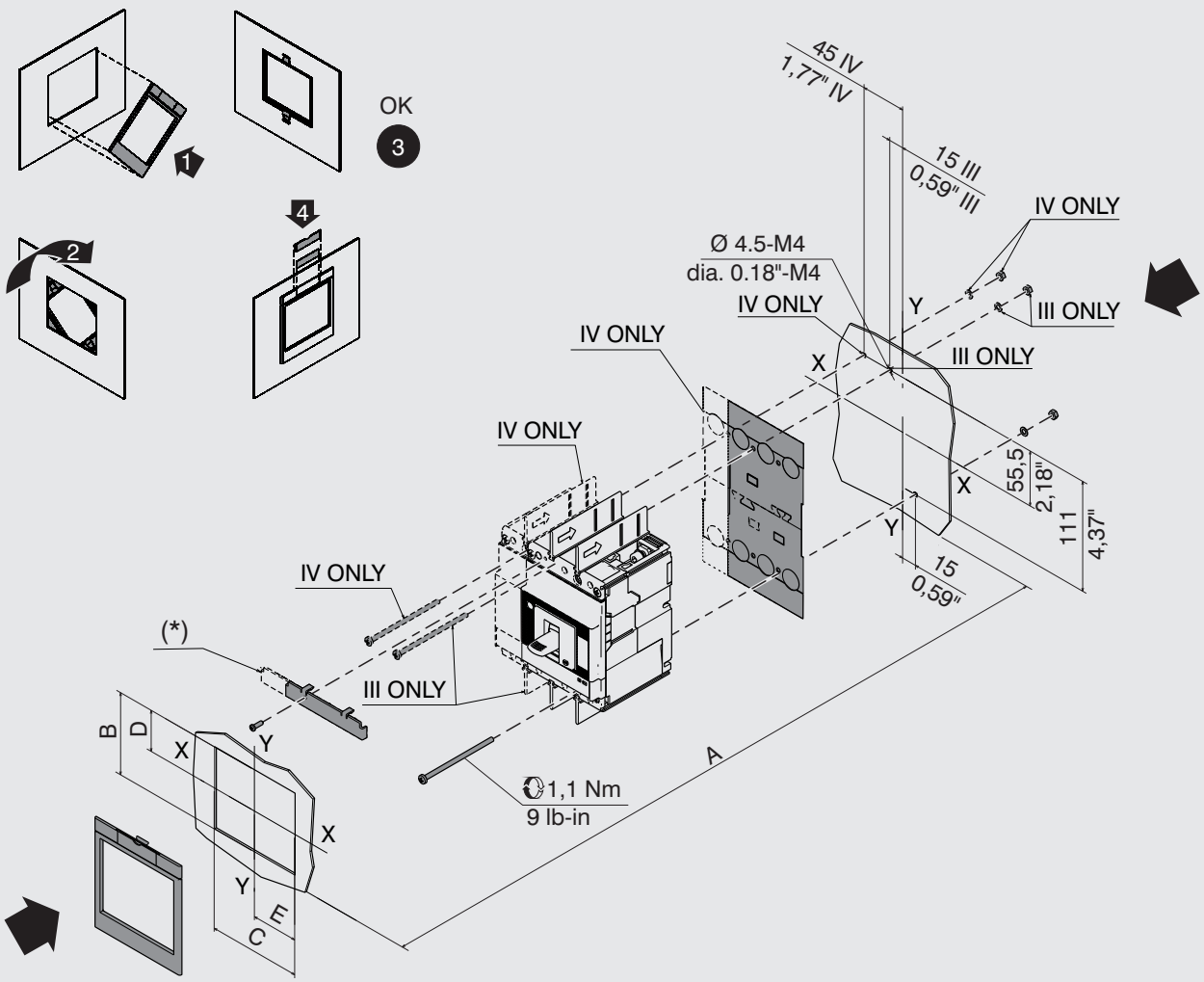

(*) = I frontali sono obbligatori se la portella viene installata ad una distanza < 35mm / 1.38".
(*) = Covers are mandatory if the door is installed at a distance < 35mm / 1.38".
(*) = Die Abdeckungen sind obligatorisch, wenn die Tür in einem Abstand von < 35mm / 1.38" installiert wird.
(*) = Les couvercles sont obligatoires si la porte est installée à une distance < 35mm / 1.38".
(*) = Las tapas son obligatorias si la puerta se instala a una distancia < 35mm / 1.38".

		A	B	C	D	E
XT2 WITHOUT FLANGE SENZA MOSTRINA	III-IV	92,5 3,62"	43 1,69"	47 1,85"	17 0,67"	23,5 0,93"
	III	84,5 3,31"	75 2,95"	86 3,39"	25 0,98"	43 1,69"
	IV	84,5 3,31"	75 2,95"	116 4,57"	25 0,98"	43 1,69"

		A	B	C	D	E
XT2 WITH FLANGE CON MOSTRINA	III	87 3,43"	83 3,27"	94 3,7"	29 1,14"	47 1,85"
	IV	87 3,43"	83 3,27"	124 4,88"	29 1,14"	47 1,85"

11 **480 < Ue ⩽ 600V**

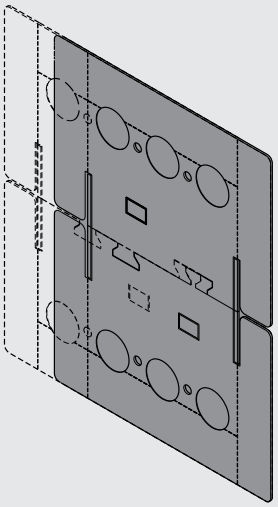

12 **480 < Ue ⩽ 600V**

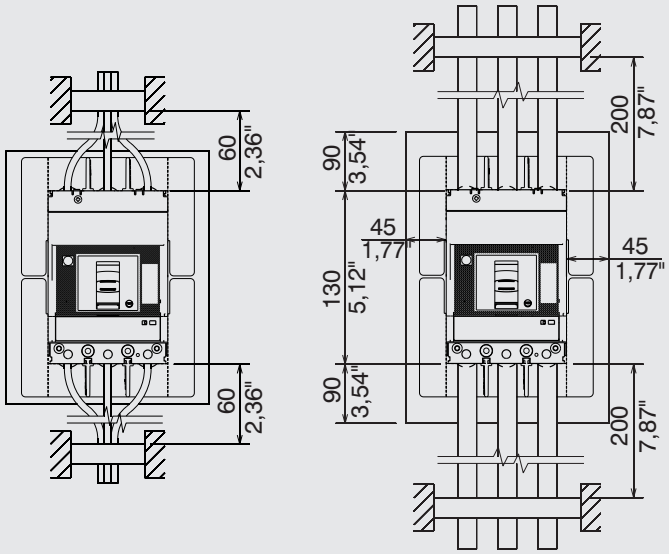

13 **480 < Ue ⩽ 600V**

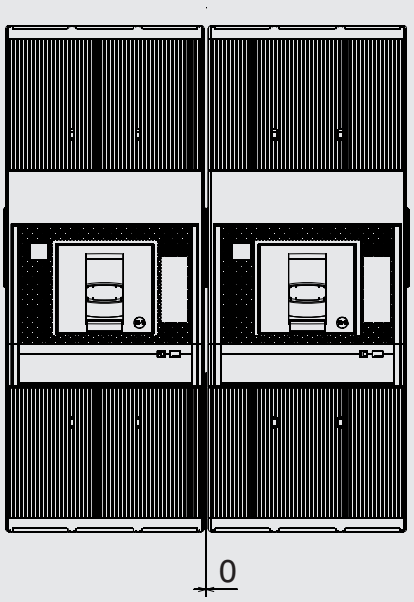

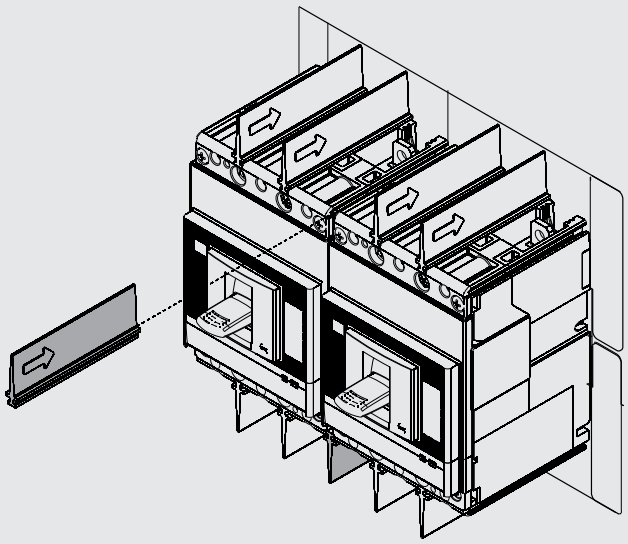

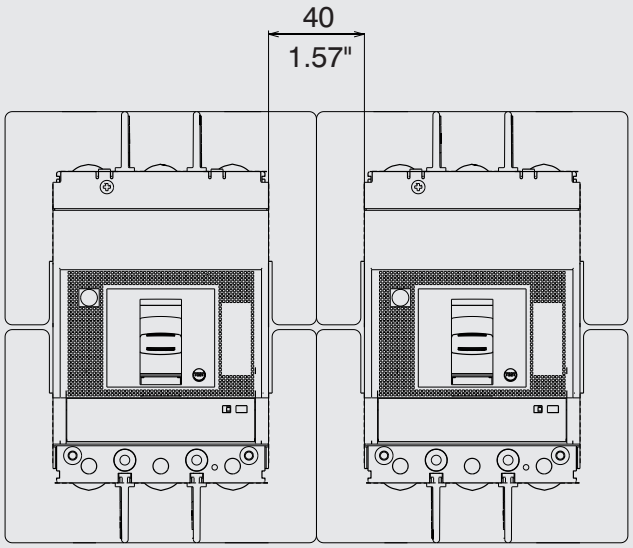

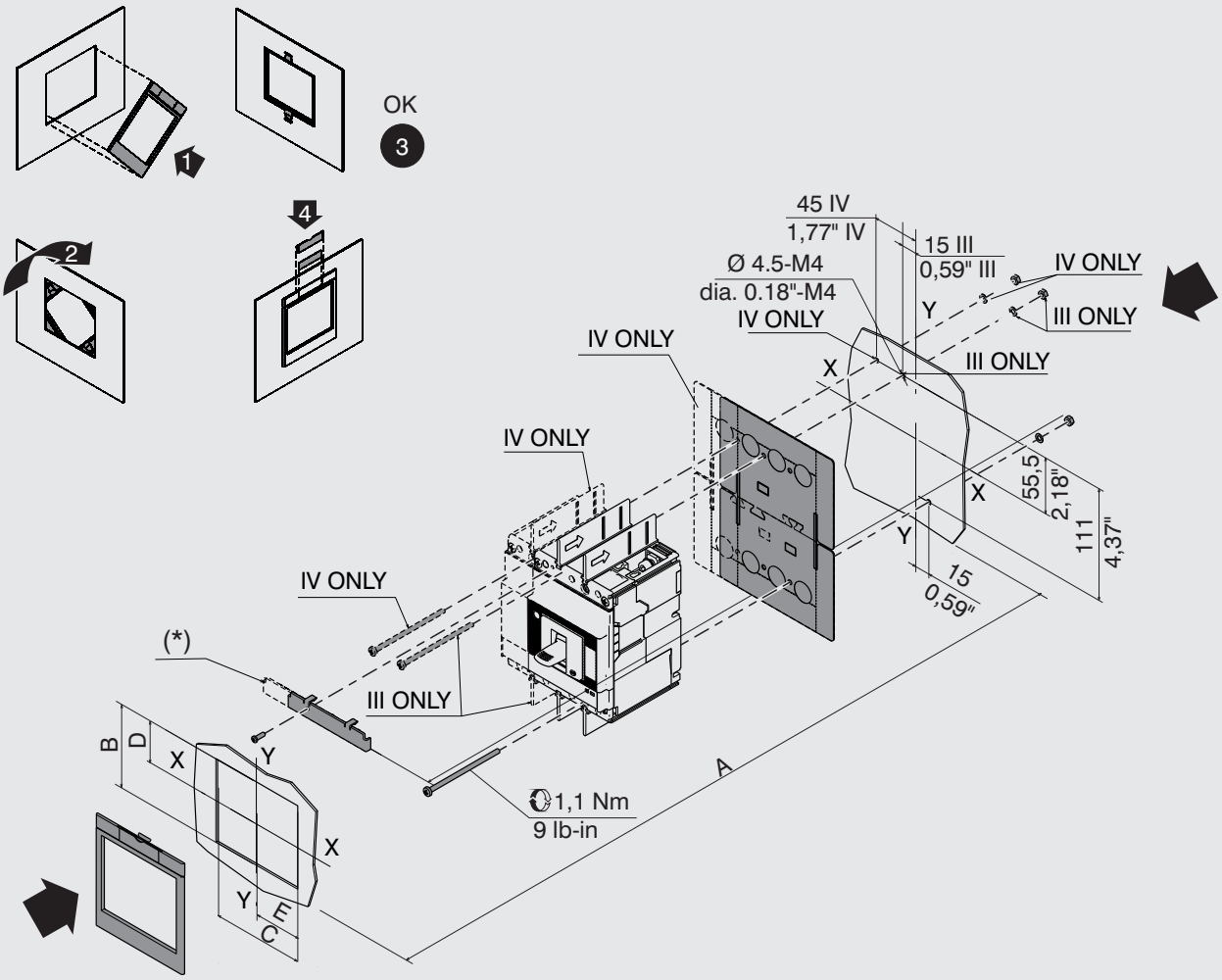

(*) = I frontali sono obbligatori se la portella viene installata ad una distanza < 35mm / 1.38".
(*) = Covers are mandatory if the door is installed at a distance < 35mm / 1.38".
(*) = Die Abdeckungen sind obligatorisch, wenn die Tür in einem Abstand von < 35mm / 1.38" installiert wird.
(*) = Les couvercles sont obligatoires si la porte est installée à une distance < 35mm / 1.38".
(*) = Las tapas son obligatorias si la puerta se instala a una distancia < 35mm / 1.38".

		A	B	C	D	E
XT2 WITHOUT FLANGE SENZA MOSTRINA	III-IV	92,5 3,62"	43 1,69"	47 1,85"	17 0,67"	23,5 0,93"
	III	84,5 3,31"	75 2,95"	86 3,39"	25 0,98"	43 1,69"
	IV	84,5 3,31"	75 2,95"	116 4,57"	25 0,98"	43 1,69"

		A	B	C	D	E
XT2 WITH FLANGE CON MOSTRINA	III	87 3,43"	83 3,27"	94 3,7"	29 1,14"	47 1,85"
	IV	87 3,43"	83 3,27"	124 4,88"	29 1,14"	47 1,85"

15 **P Fixing at 70mm/2,76"**

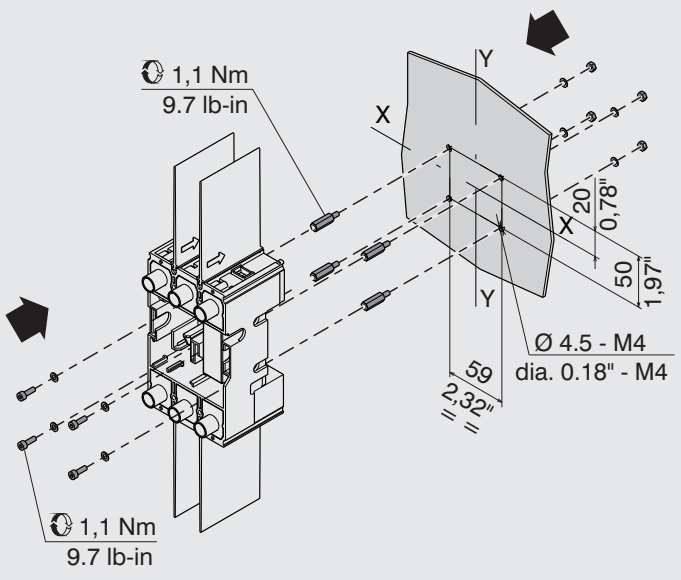

16 **P Fixing at 50mm/1,97"**

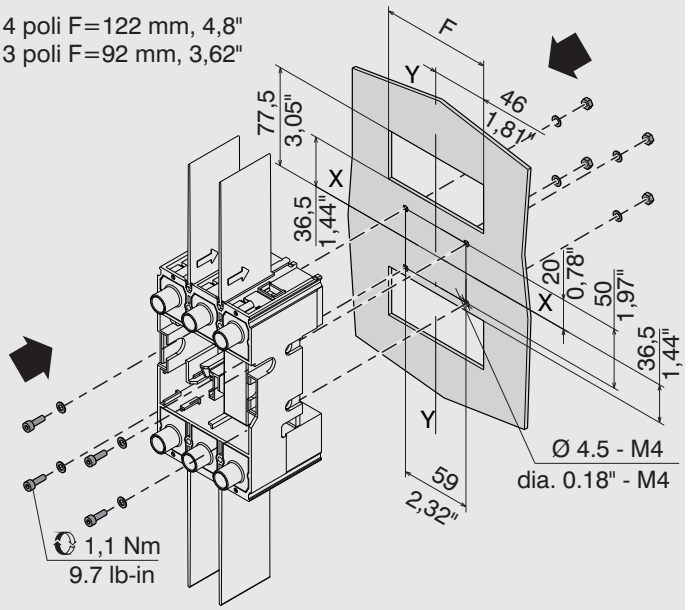

17 **P**

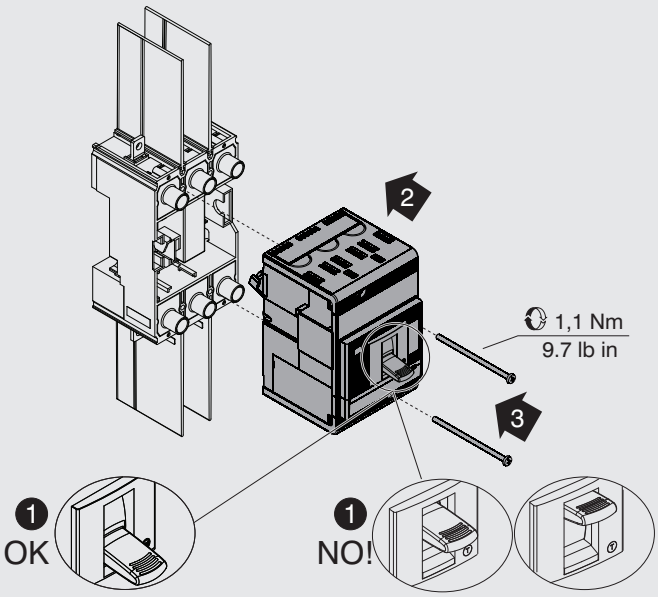

18 **P**

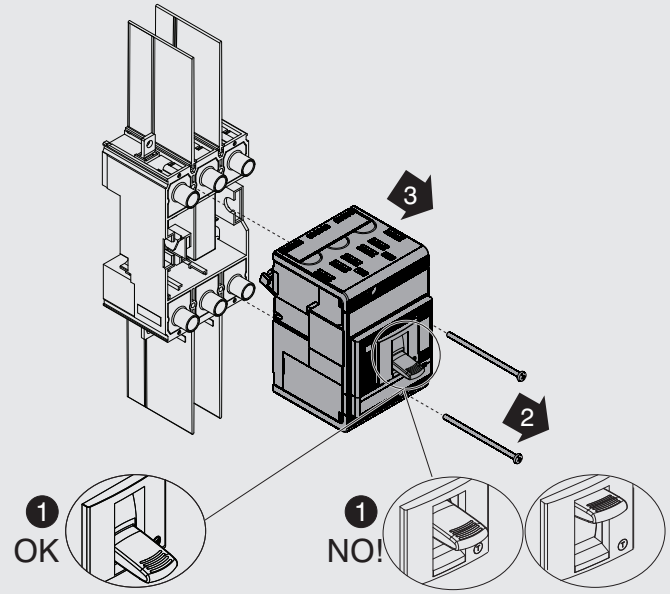

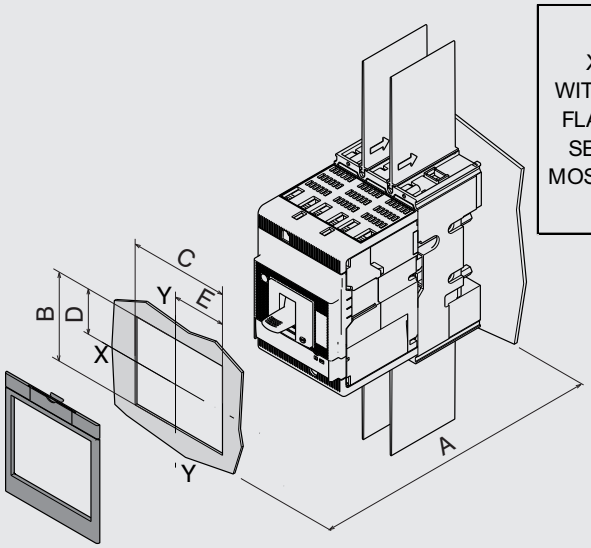

		A		B	C	D	E
		50/1.97"	70/2.76"				
XT2 WITHOUT FLANGE SENZA MOSTRINA	III-IV	141,5 5,57"	161,5 6,36"	43 1,69"	47 1,85"	17 0,67"	23,5 0,93"
	III	133,5 5,26"	153,5 6,04"	75 2,95"	86 3,39"	25 0,98"	43 1,69"
	IV	133,5 5,26"	153,5 6,04"	75 2,95"	116 4,57"	25 0,98"	43 1,69"

		A		B	C	D	E
		50/1.97"	70/2.76"				
XT2 WITH FLANGE CON MOSTRINA	III	136 5,35"	156 6,14"	83 3,27"	94 3,7"	29 1,14"	47 1,85"
	IV	136 5,35"	156 6,14"	83 3,27"	124 4,88"	29 1,14"	47 1,85"

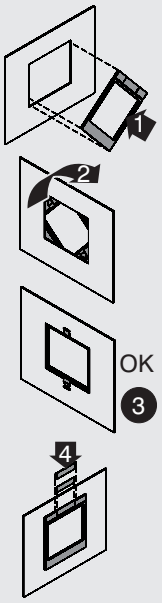

20 W Fixing at 70 mm/2,76"

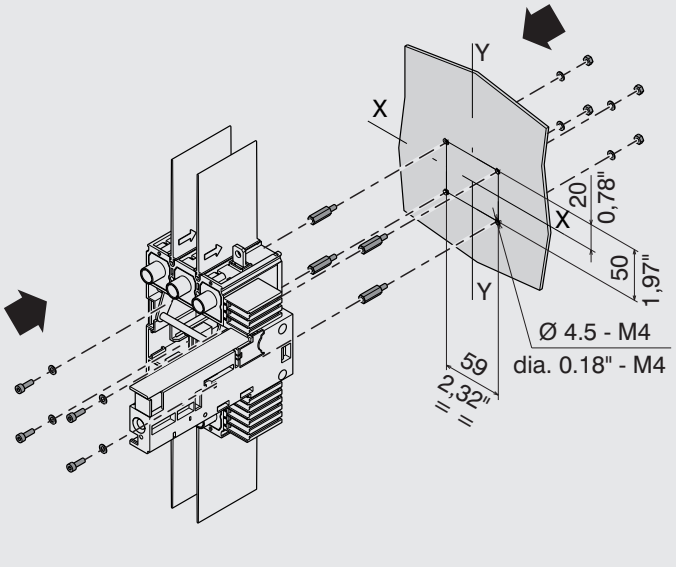

21 W Fixing at 50 mm/1,97"

4 poli F=122 mm, 4,8"
3 poli F=92 mm, 3,62"

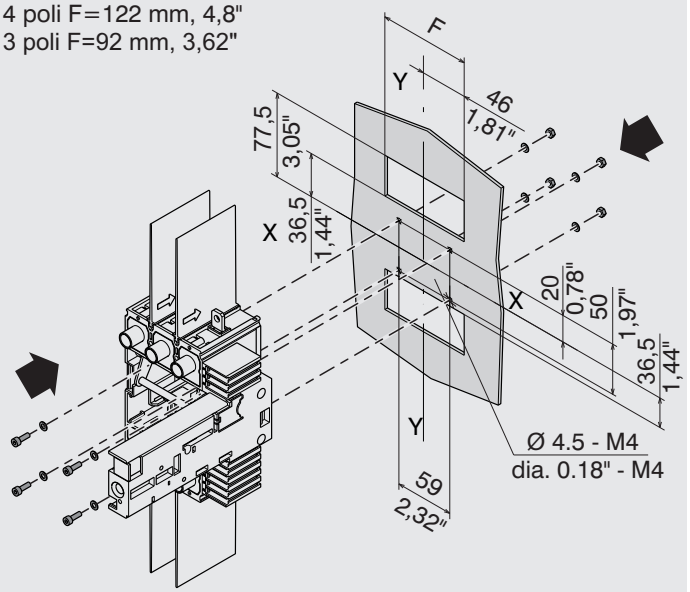

22 **W**

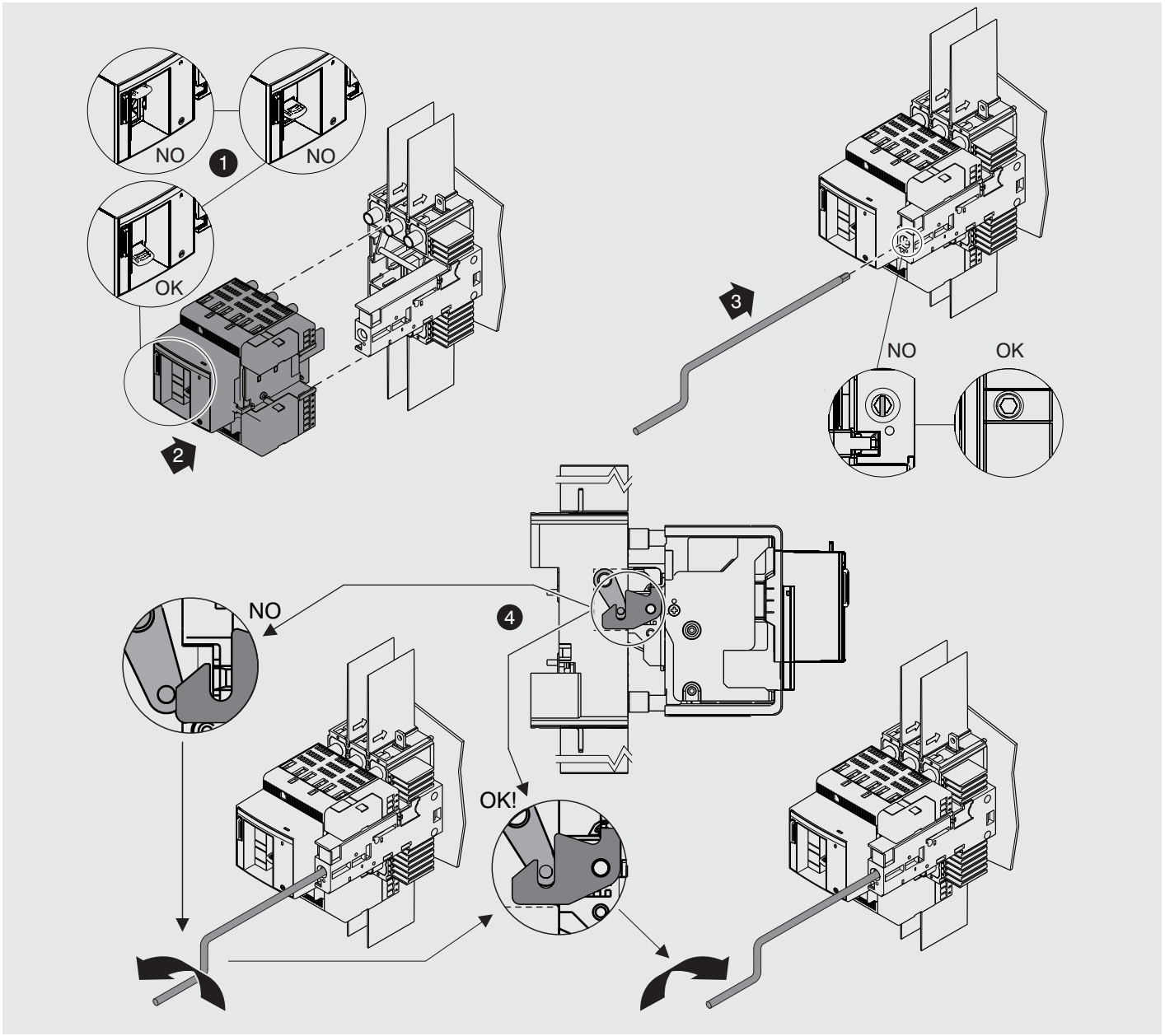

23 **W**

XT2 W WITH FLANGE CON MOSTRINA		A		B	C	D	E	F
		50/1.97"	70/2.76"					
	III-IV	170 6,69"	190 7,48"	91 3,58"	101 3,97"	55 2,16"	50,5 1,99"	5,14 0,2"

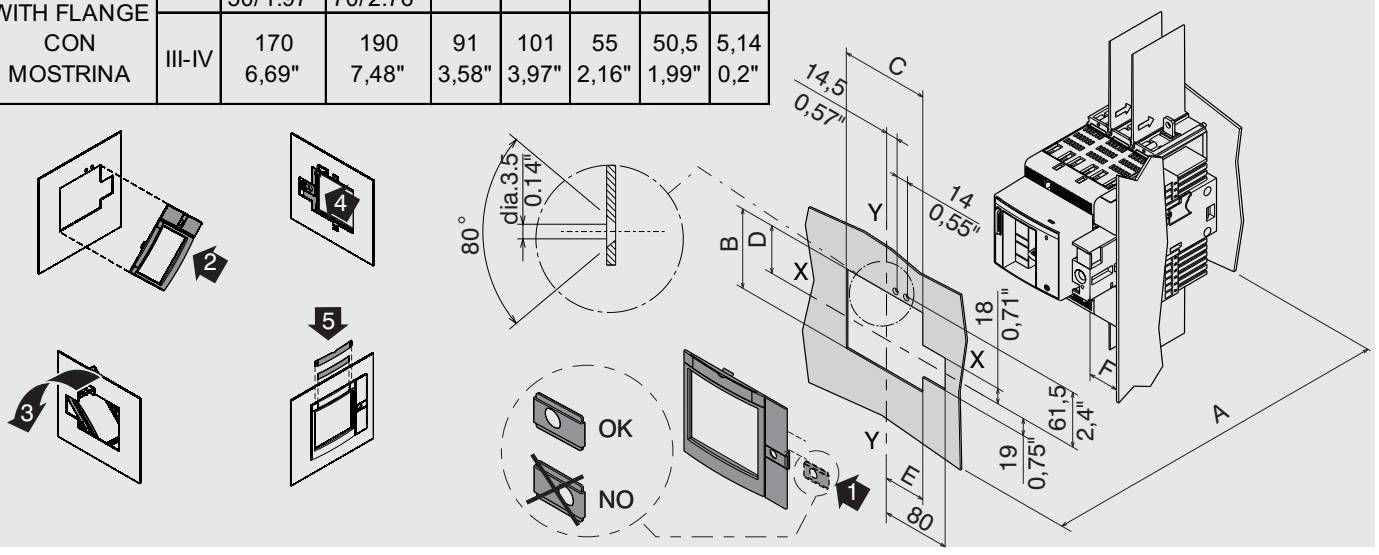

Terminali Terminals Anschlusse Prises Terminales 端子类型	Codici Codes Codes Codes Códigos 物料编号	Istruzioni d'installazione Installation instructions Installationsanleitung Instructions pour l'installation Instrucciones de instalación 安装说明	Dimensioni di ingombro Overall dimensions Abmessungen Dimensions d'encombrement Dimensiones generales 全部尺寸
F	1SDA066853R1 1/2 Kt - 3p 1SDA066854R1 1/2 kit - 4p	1SDH000719R0811	1SDH000721R0100
EF	1SDA066869R1 1/2 Kt - 3p 1SDA066870R1 1/2 kit - 4p	1SDH000719R0804	1SDH000721R0144
ES	1SDA066893R1 1/2 Kt - 3p 1SDA066894R1 1/2 kit - 4p	1SDH000719R0805	1SDH000721R0101
FC Cu 14...1/0 AWG	1SDA075881R1 1/2 Kt - 3p 1SDA075882R1 1/2 kit - 4p	1SDH000719R0807	1SDH000721R0103
FC Cu Al 14-1/0 AWG	1SDA075841R1 1/2 Kt - 3p 1SDA075842R1 1/2 kit - 4p	1SDH000719R0806	1SDH000721R0102
FC Cu Al 10-2/0 AWG	1SDA114852R1 1/2 Kt - 2p 1SDA085585R1 1/2 Kt - 3p 1SDA085586R1 1/2 kit - 4p 1SDA085589R1 1/2 Kt - 3p Aux 1SDA085590R1 1/2 kit - 4p Aux	1SDH000719R0806	
MC	1SDA075901R1 1/2 Kt - 3p 1SDA075902R1 1/2 kit - 4p	1SDH000719R0818	1SDH000721R0107
R	1SDA066941R1 1/2 Kt - 3p 1SDA066942R1 1/2 kit - 4p	1SDH000719R0809	1SDH000721R0104
FB	1SDA066961R1 1/2 Kt - 3p 1SDA066962R1 1/2 kit - 4p	1SDH000719R0814	

Terminali Terminals Anschlusse Prises Terminales 端子类型	Codici Codes Codes Codes Códigos 物料编号		Istruzioni d'installazione Installation instructions Installationsanleitung Instructions pour l'installation Instrucciones de instalación 安装说明	Dimensioni di ingombro Overall dimensions Abmessungen Dimensions d'encombrement Dimensiones generales 全部尺寸	
EF	1SDA066262R1	1/2 Kt - 3p	1SDH000719R0817	1SDH000721R0108	**P**
	1SDA066263R1	1/2 kit - 4p		1SDH000721R0113	**W**
ES	1SDA066893R1	1/2 Kt - 3p	1SDH000719R0805	1SDH000721R0105	**P**
	1SDA066894R1	1/2 kit - 4p		1SDH000721R0110	**W**
FC Cu **14...1/0 AWG**	1SDA075881R1	1/2 Kt - 3p	1SDH000719R0807	1SDH000721R0107	**P**
	1SDA075882R1	1/2 kit - 4p		1SDH000721R0112	**W**
FC Cu Al **14-1/0 AWG**	1SDA075841R1	1/2 Kt - 3p	1SDH000719R0806	1SDH000721R0106	**P**
	1SDA075842R1	1/2 kit - 4p		1SDH000721R0111	**W**
FC Cu Al **10-2/0 AWG**	1SDA114852R1	1/2 Kt - 2p	1SDH000719R0806		
	1SDA085585R1	1/2 Kt - 3p			
	1SDA085586R1	1/2 kit - 4p			
	1SDA085589R1	1/2 Kt - 3p Aux			
	1SDA085590R1	1/2 kit - 4p Aux			
MC	1SDA075901R1	1/2 Kt - 3p	1SDH000719R0818	1SDH000721R0107	**P**
	1SDA075902R1	1/2 kit - 4p		1SDH000721R0112	**W**
HR/VR	1SDA066270R1	1/2 Kt - 3p	1SDH000719R0813	1SDH000721R0109	**P**
	1SDA066271R1	1/2 kit - 4p		1SDH000721R0114	**W**
FB	1SDA066961R1	1/2 Kt - 3p	1SDH000719R0814		
	1SDA066962R1	1/2 kit - 4p			
ADAPTER	1SDA066307R1	1/2 Kt - 3p	1SDH000719R0902		
	1SDA066308R1	1/2 kit - 4p			

26

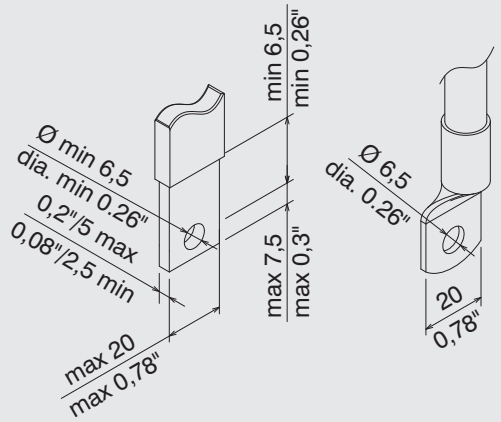

27

LED	Color	CONDITION Run time	
⏻	Green	LED ON (fixed) = Device active	
L	Red	LED Fixed = L pre alarm (0,9 * I1 < I < 1,2 * I1)	LED Blinking = L alarm (I > 1,2 * I1)
S	Red	LED Blinking = S alarm (I > I2)	
L | S | I	Red	LED Blinking = Parameters inconsistency - L = S or L = I. LED Blinking without Parameters inconsistency = generic fault (please contact ABB)	

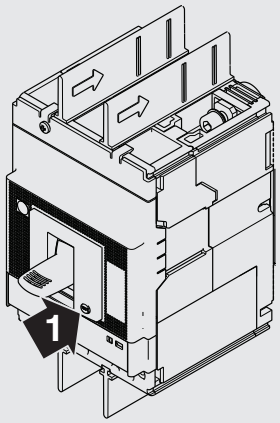

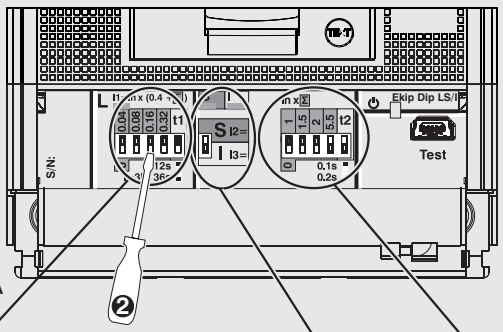

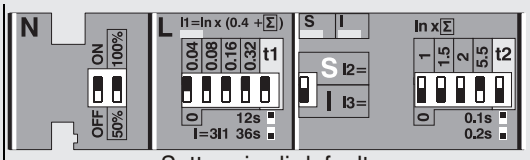

Settaggio di default
Default setting
Default-Einstellung
Configuration par défaut
Ajuste de default

Esempio:
Example:
In = 100 A
I1= 100 x (0,4+0,08+0,32)= 80A
t1= 36 s @240 A ($3I_1$)

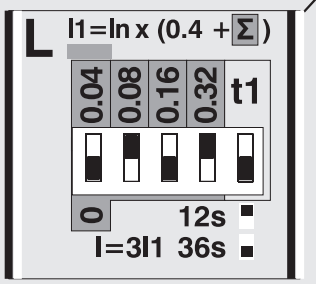

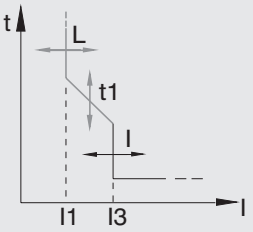

Esempio:
Example:

In=100 A
I2=100 x (1,5+2)=350A
t2= 0,2 s @ In>I_2

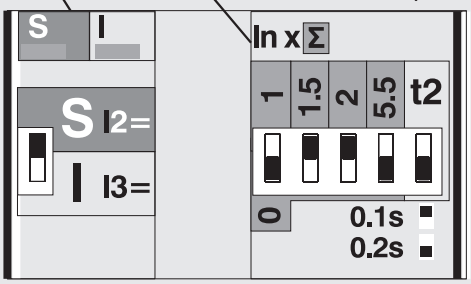

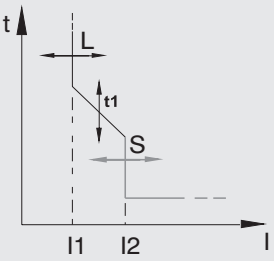

1

PROCEDURA DI CONTROLLO
- CONTROLLO LED: tutti i led del relè si devono accendere
- ULTIMA INDICAZIONE DI TRIP: se presente nella memoriadel relè
- LED: ⏻ resta acceso finchè l'unità TT è connessa al relè
- PRONTO PER TRIP

DIAGNOSTIC PROCEED
- UNIT CHECK LED: all the leds in the relay must come on
- LAST TRIP INDICATION: if present in the relay's data store
- LED: ⏻ remains on for as long as the TT is connected to the relay
- READY TO TRIP

DIAGISTIKABLAUF
- EINEITHSPRUF-LED: Alle LEDs des Relais müssen aufleuchten
- ANGABE DER LETZTEN AUSLOSUNG: Wenn im Speicher des Relais vorhanden.
- LED: ⏻ Bleibt angeschaltet, bis die Einheit TT an die Relais angeschlossen ist.
- AUSLOSEBEREIT

PROCÉDURE DE DIAGNOSTIC
- UNIT CHECK LED : toutes les diodes du relais doivent s'allumer
- LAST TRIP INDICATION : si présente dans la mémoire du relais
- LED: ⏻ la DIODE reste allumée tant que l'unité TT est connectée au relais
- READY TO TRIP

PROCEDIMIENTO DIAGNOSTICO
- LED CONTROL UNIDAD: todos los led del relé se deben encender
- INDICACION ULTIMA ACTUACION: si está presente en la memoria del relé
- LED: ⏻ queda encendido mientras la unidad TT permanezca conectada con el relé
- LISTO PARA LA ACTUACION

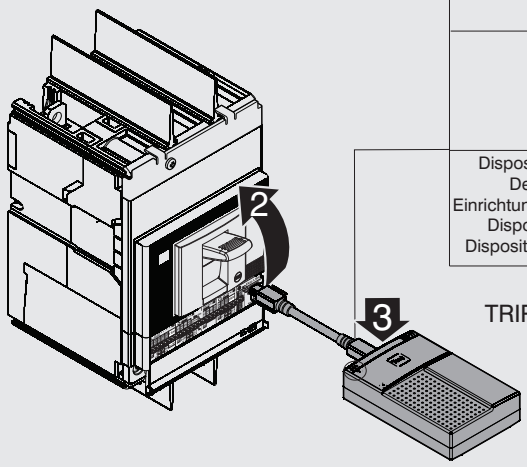

LED Ekip TT	
Verde Green Grün Vert Verde	Rosso Red Rot Rouge Rojo
Dispositivo acceso Device ON Einrichtung eingeschaltet Dispositif allumé Dispositivo encendido	Sostituire batterie Change battery Batterie ersetzen Remplacer batteries Sustituir baterías

TRIP

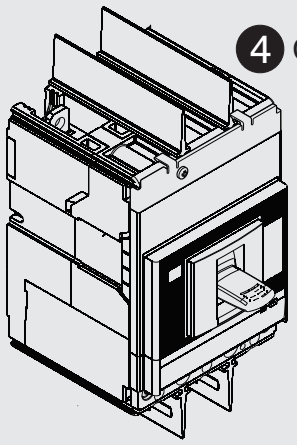

CURRENT LIMITING PERFORMANCES

	V	kA	I^2t (10^6A^2s)	PEAK CURRENT (A)	FREQ (Hz)
XT2H	480	6	0,266	10000	60
		30	0,48	19000	60
		65	0,512	23200	60
	600	6	0,3	10000	60
		14	0,472	14100	60
		25	0,655	18000	60

	V	kA	I^2t (10^6A^2s)	PEAK CURRENT (A)	FREQ (Hz)
XT2L	480	6	0,266	10000	60
		50	0,486	21000	60
		100	0,704	31100	60
	600	6	0,3	10000	60
		22	0,655	18000	60
		35	0,65	20000	60

	V	kA	I^2t (10^6A^2s)	PEAK CURRENT (A)	FREQ (Hz)
XT2V	480	6	0,266	10000	60
		65	0,512	23200	60
		150	0,704	31100	60
	600	6	0,3	10000	60
		25	0,655	18000	60
		42	0,691	21400	60

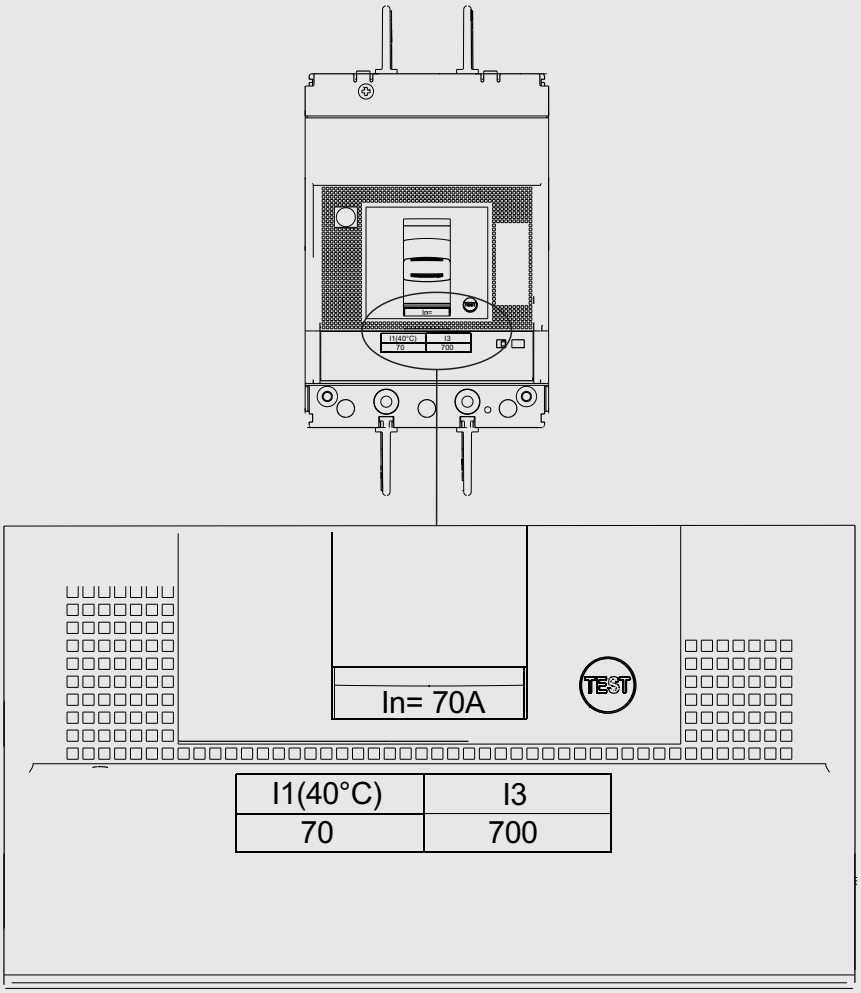

	Type	In	I1	I3
AC*	Fixed	15	15	400
	Fixed	20	20	400
	Fixed	25	25	400
	Fixed	30	30	400
	Fixed	35	35	400
	Fixed	40	40	400
	Fixed	50	50	500
	Fixed	60	60	600
	Fixed	70	70	700

* For DC application, please ask ABB SACE

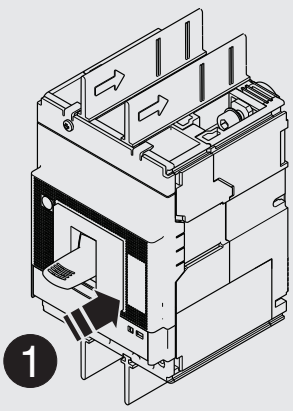

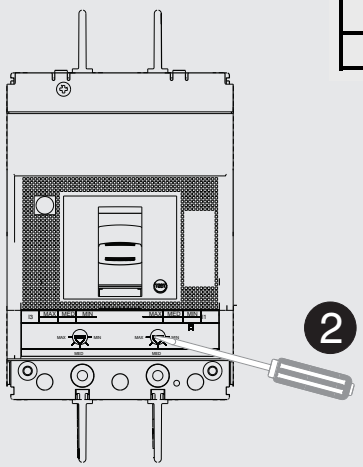

MCP			
MCP reg 4-11			
In	min	med	max
3	12	23	33
7	28	53	77
MCP reg 3-11			
In	min	med	max
15	45	105	165
30	90	210	330
50	150	350	550
70	210	490	770
80	240	560	880
100	300	700	1100
MCP reg 5-10			
125	625	937,5	1250

	TMA			
	TMA reg 5-10			
	In	min	med	max
AC	80	400	600	800
	90	450	675	900
	100	500	750	1000
	110	550	825	1100
	125	625	937,5	1250
DC*	In	min	med	max
	125	1050	1275	1500

** For In < In max, please ask ABB SACE*

		I1		
	In	min (0,7xIn)	med (0,85xIn)	max (1xIn)
TMA	80	56	68	80
	90	63	76,5	90
	100	70	85	100
	110	77	93,5	110
	125	87,5	106,3	125

- È obbligatorio mettere l'interruttore in posizione Trip test prima di regolare il termomagnetico.
- It is mandatory to turn the circuit breaker to Trip test mode before adjusting the thermomagnetic release.
- Der Leistungsschalter muss vor Einstellung des thermomagnetischen Auslösers zwingend in die Prüfstellungis geschaltet werden.
- Il est obligatoire de mettre le disjoncteur en position de Test de déclenchement avant de régler le déclencheur magnétothermique
- Es obligatorio situar el interruptor en posición "Test de Disparo" antes de realizar el ajuste del relé termomagnético

UP TO 250Vdc

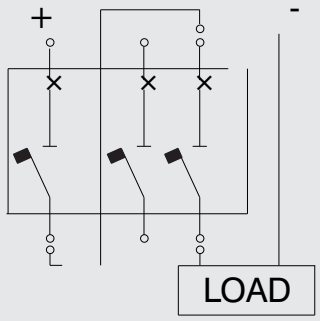

GROUNDED - UNGROUNDED

UP TO 500Vdc

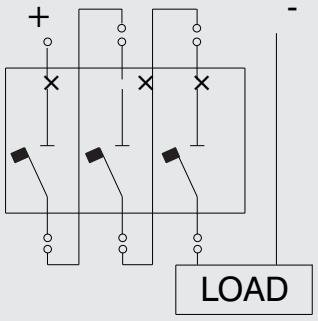

GROUNDED - UNGROUNDED

32

ATTENZIONE! Istruzioni relative alla Trip unit Ekip Touch sono reperibili con il documento 1SDH002031A1001.
WARNING! Istructions on Ekip Touch Trip unit are available with document 1SDH002031A1002.
ACHTUNG! Anweisungen zu Trip unit Ekip Touch finden Sie mit dem Dokument 1SDH002031A1003.
ATTENTION! Istructions concernant Trip unit Ekip Touch peuvent être trouvées avec le document 1SDH002031A1004.
ATENCIÓN! Instrucciones sobre Trip unit Ekip Touch se encuentran con el documento 1SDH002031A1005.
警告！ Ekip Touch脱扣器有可用的说明文件 1SDH002031A1002.

33

ATTENZIONE! Istruzioni relative ai Test dielettrici sono reperibili con il documento
WARNING! Istructions on Dielectric tests are available with document
ACHTUNG! Anweisungen zu Dielektrische Prüfungen finden Sie mit dem Dokument
ATTENTION! Istructions concernant Essais diélectriques peuvent être trouvées avec le document
ATENCIÓN! Instrucciones sobre Pruebas dielétricas se encuentran con el documento
警告！ 介电测试脱扣器有可用的说明文件
1SDH002267A1001

© Copyright 2014-2023 ABB. All rights reserved.