

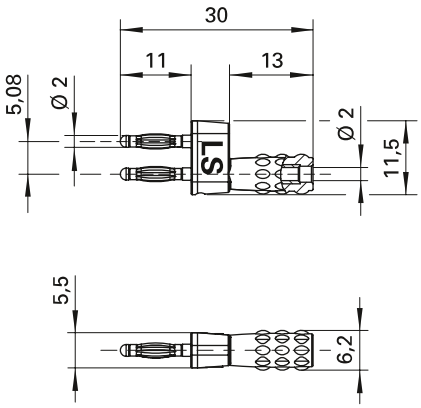

Kurzschlussstecker
- isoliert in Gehäuse eingespritzt
- mit axialer Messbuchse Ø 2 mm

Best.-Nr.
KURZ 5741/5.08-2 IG MB Ni/SW
- Kontaktteile **vernickelt**
- Isolierteile PA 6.6 (Polyamid)
- **Farben** siehe Tabelle

Best.-Nr.
KURZ 5741/5.08-2 IG MB Au/SW
- wie oben, jedoch
- Kontaktteile **vergoldet**
- **Farben** siehe Tabelle

Connecting plug
- *moulded insulation*
- *with rear socket Ø 2 mm*

Order No.
KURZ 5741/5.08-2 IG MB Ni/SW
- *contact parts* ***nickel-plated***
- *insulation* *PA 6.6 (Polyamid)*
- ***colours*** *see table*

Order No.
KURZ 5741/5.08-2 IG MB Au/SW
- *as above*
- *contact parts* ***gold-plated***
- ***colours*** *see table*



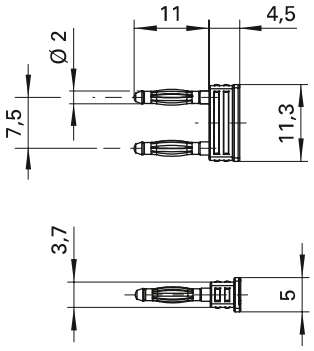

Kurzschlussstecker
- isoliert in Gehäuse eingespritzt
- niedrige Bauform

Best.-Nr.
KURZ 7450/7.5-2 IG Ni/SW
- Kontaktteile **vernickelt**
- Isolierteile PA 6.6 (Polyamid)
- **Farben** siehe Tabelle

Best.-Nr.
KURZ 7450/7.5-2 IG Au/SW
- wie oben, jedoch
- Kontaktteile **vergoldet**
- **Farben** siehe Tabelle

Connecting plug
- *moulded insulation*
- *low design*

Order No.
KURZ 7450/7.5-2 IG Ni/SW
- *contact parts* ***nickel-plated***
- *insulation* *PA 6.6 (Polyamid)*
- ***colours*** *see table*

Order No.
KURZ 7450/7.5-2 IG Au/SW
- *as above*
- *contact parts* *gold-plated*
- ***colours*** *see table*

Allgemeine Angaben		
Best.-Nr. [1]	**KURZ 5741/5.08-2 IG MB Ni/SW** Kontaktteile vernickelt	**KURZ 7450/7.5-2 IG Ni/SW** Kontaktteile vernickelt
	KURZ 5741/5.08-2 IG MB Au/SW Kontaktteile vergoldet	**KURZ 7450/7.5-2 IG Au/SW** Kontaktteile vergoldet
Farben	schwarz	
Technische Daten		
Anschluss	Messbuchse	-
Durchgangswiderstand [4]	5 mΩ / 3 mΩ	
Bemessungsspannung [2]	33 V_{AC} / 70 V_{DC}	
Bemessungsstrom [2]	12 A	
Temperatur-Einsatzbereich	von -40 °C bis +90 °C	

[1] andere Kontaktoberflächen und Farben auf Anfrage
[2] bei normalen Umgebungstemperaturen
[4] abhängig von der Kontaktoberfläche

General information		
Order No. [1]	***KURZ 5741/5.08-2 IG MB Ni/SW*** *contact parts nickel-plated*	***KURZ 7450/7.5-2 IG Ni/SW*** *contact parts nickel-plated*
	KURZ 5741/5.08-2 IG MB Au/SW *contact parts gold-plated*	***KURZ 7450/7.5-2 IG Au/SW*** *contact parts gold-plated*
colours	*black*	
Technical data		
terminal	*rear socket*	-
transition resistance [4]	*5 mΩ / 3 mΩ*	
rated voltage [2]	*33 V_{AC} / 70 V_{DC}*	
rated current [2]	*12 A*	
operating temperature	*from -40 °C to +90 °C*	

[1] *other contact platings and colours on request*
[2] *at normal ambient temperatures*
[4] *depending on contact plating*