Ausdruck ist nur zur Information und wird bei Änderung nicht berücksichtigt. *This printed copy is for information only and is subject to alteration.*

Dauerleuchte

Permanent Beacon

815 #00 00

(vorläufiges techn. Datenblatt)
(provisional technical data sheet)

WERMA Signaltechnik
GmbH + Co. KG
Dürbheimer Straße 15
78604 Rietheim-Weilheim
Phone +49(0)7424 9557-0
Fax +49(0)7424 9557-44
info@werma.com

Elektrische Daten:
electrical specification

Betriebsspannung: *operating voltage*	12 … 240V
Einschaltstrom: *starting current*	Leuchtmittelabhängig *depends on bulb*
Lampe: *bulb*	max. 5W
Einschaltdauer: *duty cycle*	100 % ED *100 %*
Lebensdauer: *life duration*	Abhängig von der eingesetzten Lampe *depends on inserted bulb*

Bestell-Nr.:
order no.:
815 #00 00
1 = rot 2 = grün 3 = gelb 4 = klar 5 = blau
 # 1 = red 2 = green 3 =yellow 4 = clear 5 = blue

Mechanische Daten:
mechanical specification

Material Kalotte: *dome material*	PC
Material Sockel: *material base*	PC/ABS-Blend, schwarz *PC/ABS-Blend, black*
Fassung: *socket*	B15d (Bajonett) *B15d (bayonet)*
Dichtung: *seal*	vorhanden *available*
Kabelabgang: *cable outlet*	radial oder axial *radial or axial*
Zugentlastung: *stain relief*	Kunststoffbügel *plastic clamp*
Gewicht ca.: *weight approx.*	96g
Temperatur: *temperature*	-20° ... +60 °C
Schutzart: *protection rating*	IP65 in montiertem Zustand *IP65 when mounted*
Befestigung: *fixing*	Einbaumontage für ∅ 37mm (PG29) *installation mounting for∅ 37mm (PG29)*
Anschluss: *connection*	Schraubklemme max. 1,5 mm², *screwable connection max. 1,5mm²*
Vorschriften: *regulations*	Die zutreffenden EG-Richtlinien werden erfüllt / UL-Listung vorhanden *conforms to current EU regulations / UL listed*

Hinweis: Alle Angaben beziehen sich auf U_{nenn} und Raumtemperatur!
Note: All electrical and life duration specifications refer to U_{nenn} and room temperature!

	Angelegt *created*	**Bearbeitet** *edited*	**Geprüft** *checked*	**Freigegeben** *approved*	**Datenblatt-Nr.** *data sheet no.*
Name *name*	JBE	JBE	MB	Hö	**312.815.001-01**
Datum *date*	28.09.06	31.01.14	31.01.14	31.01.14	**Seite 1 - 2** *page 1 - 2*

Ausdruck ist nur zur Information und wird bei Änderung nicht berücksichtigt. ***This printed copy is for information only and is subject to alternation.***

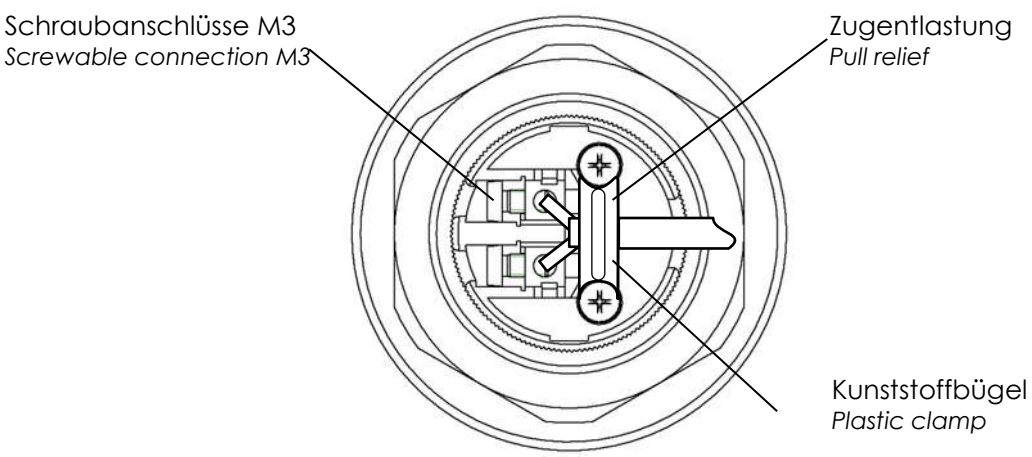

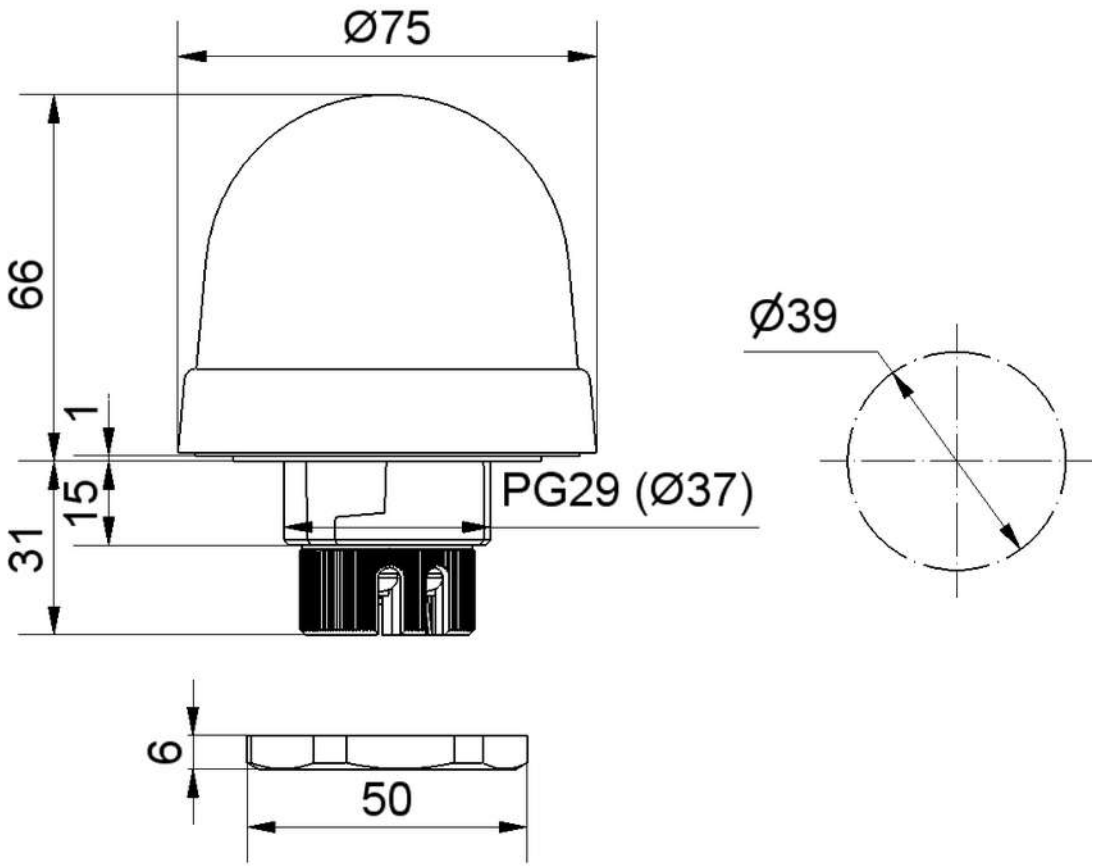

Hinweis: Alle Angaben beziehen sich auf U_{nenn} und Raumtemperatur!
Note: All electrical and life duration specifications refer to U_{nenn} and room temperature!