©THIS DRAWING IS THE EXCLUSIVE PROPERTY OF MARQUARDT GMBH. WITHOUT THEIR CONSENT IT MAY NOT BE REPRODUCED OR GIVEN TO THIRD PARTIES.
CONFIDENTIAL
VERTRAULICH
©Alle Rechte bei Marquardt GmbH, auch fuer den Fall von Schutzrechtsanmeldungen. Jede Verfuegungsbefugnis, wie Kopier- und Weitergaberecht, bei uns.

Empfohlener Ausschnitt fuer Rastbefestigung (Grat gegenueber Bestueckungsseite recomended cut-out for snap-in fixing (edge opposite to snap-in direction)	Wanddicke wall thickness	Ausschnittlaenge length of cut- out	Ausschnittbreite width of cut-out
	0.75 bis / to 1.25	$30\ ^{\ }_{-0.1}$	$22^{+0.2}$
	1.25 bis / to 3	$30.2_{-0.1}$	$22^{+0.2}$

Die in unseren Unterlagen angegebene IP Schutzklasse bezieht sich auf die Betaetigungsseite des Schalters, wenn dieser in das Kundengeraet eingebaut ist.
Die Abdichtung zwischen Schalter und Kundengeraet kann ueber die umlaufende Dichtlippe der Betaetigungskappe erfolgen.
Die Montage in das Kundengeraet und die Pruefung auf Dichtheit an dieser Stelle erfolgen kundenseitig. Schalter mit beschaedigten Betaetigungskappen muessen sofort ausgetauscht werden.

The IP-protection class mentioned in our documents refers to the actuating side of the switch when mounted into the customer appliance. The sealing between switch and customer appliance is realizable through the surrounding sealing lip of the actuating cap.
The mounting into the customer appliance and the testing of the tightness have to be effected by the customer.
Switches with damaged actuating caps have to be replaced immediately.

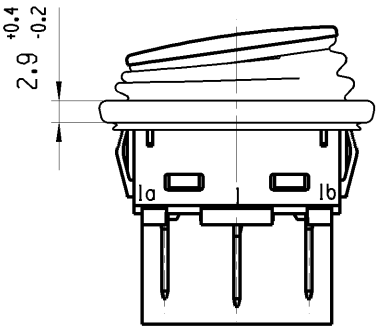

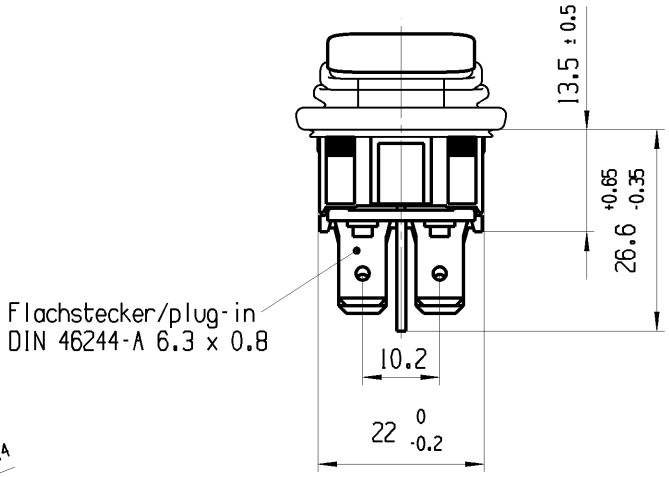

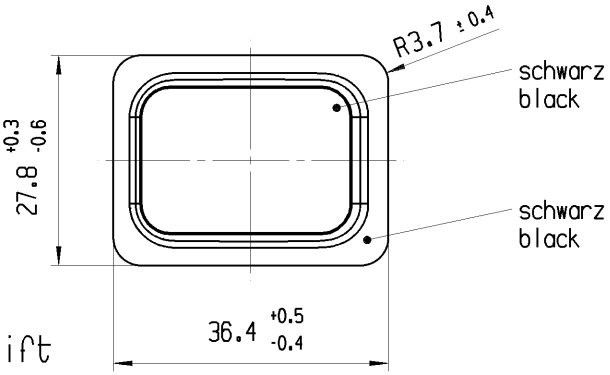

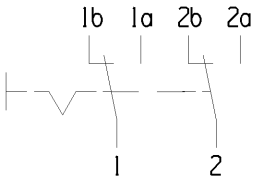

Aufschrift
Marking

193..
10(18)/250~ 5E4 T105/55
05
12A 125-250V AC
1/2 HP 125V AC
1 HP 250V AC
R182

1 — 2

Umschalter 2-polig
Fuer Geraete der Klasse II geeignet

DPDT
suitable for appliance of class II

Herstellort/-jahr/-woche nach DIN EN 60062
code of manufacture: place/year/week acc. to DIN EN 60062

fuer Form und Lage FOR SHAPE AND LOC.	Allgemeintoleranzen UNTOLERANCED DIMENSIONS				Pause COPY	Blatt SHEET 01	TYP	Zeichn./DRAWING NO.	Index
fuer Winkel FOR ANGLE ± 2 °	PROJEKTION	Abmasse und Nennmassbereiche Angaben in mm	Laenge LENGTH	Radien RADII		Original Din A4 / Massstab SCALE 1:1	K	19343112	e
		ALL DIMENSIONS ARE IN MILLIMETRES	0-6	± 0.15	± 0.2				
			>6-15	± 0.2	± 0.3				
			>15-30	± 0.25	± 0.5				
			>30-70	± 0.4	± 10%				
			>70-120	± 0.6					
			>120-200	± 1		0 10 20 30mm			

c	40696	07.07.04	HHE				
b	36495	17.06.03	HHE				
a	36065	09.04.03	HHE	e	59139	23.07.08	HHE
	31161	03.04.03	HHE	d	58087	11.06.08	HHE
Ausg. ISSUE	Aenderung REVISION	gez. DRAWN BY		Ausg. ISSUE	Aenderung REVISION	gez. DRAWN BY	

CAD: NX V4.0

gez./DRAWN BY 09.07.08 VOR
gepr./CHECKED BY KOV

Ersatz fuer/REPLACEMENT OF
Zng.gl.Nr. vom 03.04.03

GERAETESCHALTER
appliance switch

MARQUARDT