Ausdruck ist nur zur Information und wird bei Änderung nicht berücksichtigt. *This printed copy is for information only and is subject to alteration.*

LED-Mehrtonsirene BM 8 Töne

LED Multi-tne S. BM 8 tne

420 #20 75

(vorläufiges techn. Datenblatt)
(provisional technical data sheet)

WERMA Signaltechnik
GmbH + Co. KG
Dürbheimer Straße 15
78604 Rietheim-Weilheim
Phone +49(0)7424 9557-0
Fax +49(0)7424 9557-44
info@werma.com

Elektrische Daten:
electrical specification

Betriebsspannung: *operating voltage*	U_{nenn} = 24VAC/DC
Einschaltstrom: *starting current*	< 0,5A bei 24V *< 0,5A at 24V*
Stromaufnahme: *current consumption*	Ieff = < 45mA (Optik) < 80mA (Akustik) *< 45mA (optic)* *< 80mA (acoustic)*
Lautstärke max.: *volume max*	105 dB(A) / 1m bei 3kHz *105 dB(A) / 1m at 3kHz*
Tonart: *tone type*	einstellbar *adjustable*
Einschaltdauer: *duty cycle*	100 % ED *100 %*
Lebensdauer: *life duration*	bis zu 50.000 h Akustik >5.000h *up to 50.000 h* *acoustic >5.000h*

Bestell-Nr.:
order no.:

420 #20 75 24 V	*AC/DC*

\# 1 = rot 3 = gelb
\# *1 = red 3 =yellow*

(andere Farben auf Anfrage)
(other colours available on request)

Ton: *tone*	**Tonart:** *tone type*
1	Hupenton (ca. 110Hz) *horn tone (ca. 110Hz)*
2	Dauerton (ca. 3KHz) *continuous tone (ca. 3KHz)*
3	1Hz Ton (ca. 3KHz) *1Hz tone (ca. 3KHz)*
4	20Hz Trillerton (ca. 3KHz) *20Hz whistle tone (ca. 3KHz)*
5	800-970Hz ansteigend @ 1Hz *800-970Hz rising @ 1Hz*
6	2400-2850Hz ansteigend @ 7Hz *2400-2850Hz rising @ 7Hz*
7	1200-500Hz abfallend @ 1Hz *1200-500Hz falling @ 1Hz*
8	Alternierender Ton 800Hz +1200Hz @ 1Hz *alternating tone 800Hz +1200Hz @ 1Hz*

Mechanische Daten:
mechanical specification

Material Gehäuse: *housing material*	Polycarbonat, schwarz *Polycarbonate, black*
Material Kalotte: *dome material*	Polycarbonat, transparent Polycarbonate, transparent
Einbaulage: *installation position*	stehend *standing*
Kabelabgang: *cable outlet*	Membrantülle bis ∅ 9 mm *Membrane grommet up to ∅ 9 mm*
Masse ca.: *weight approx.*	105g
Temperatur: *temperature*	-20° ... +50 °C
Schutzart: *protection rating*	IP65 in montiertem Zustand *IP65 when mounted*
Befestigung: *fixing*	Bodenmontage *Surface mounting*
Anschluss: *connection*	Schraubklemme mit Drahtschutz bis 1,5 mm² *Screwable connection with wire protection up to 1,5mm²*
Vorschriften: *regulations*	Die zutreffenden EG-Richtlinien werden erfüllt *conforms to current EU regulations*
Besonderheiten: *characteristic features*	Lautstärke einstellbar von ca. 50 dB bis. Max. *volume adjustable from ca. 50 dB up to Max.*

Hinweis: Alle Angaben beziehen sich auf U_{nenn} und Raumtemperatur!
Note: All electrical and life duration specifications refer to U_{nenn} and room temperature!

	Angelegt *created*	**Bearbeitet** *edited*	**Geprüft** *checked*	**Freigegeben** *approved*	**Datenblatt-Nr.** *data sheet no.*
Name *name*	DE	JBE	Mo	MoMa	**312.420.002-01**
Datum *date*	06.12.05	17.10.13	17.10.13	17.10.13	**Seite 1 - 2** *page 1 - 2*

Ausdruck ist nur zur Information und wird bei Änderung nicht berücksichtigt. ***This printed copy is for information only and is subject to alternation.***

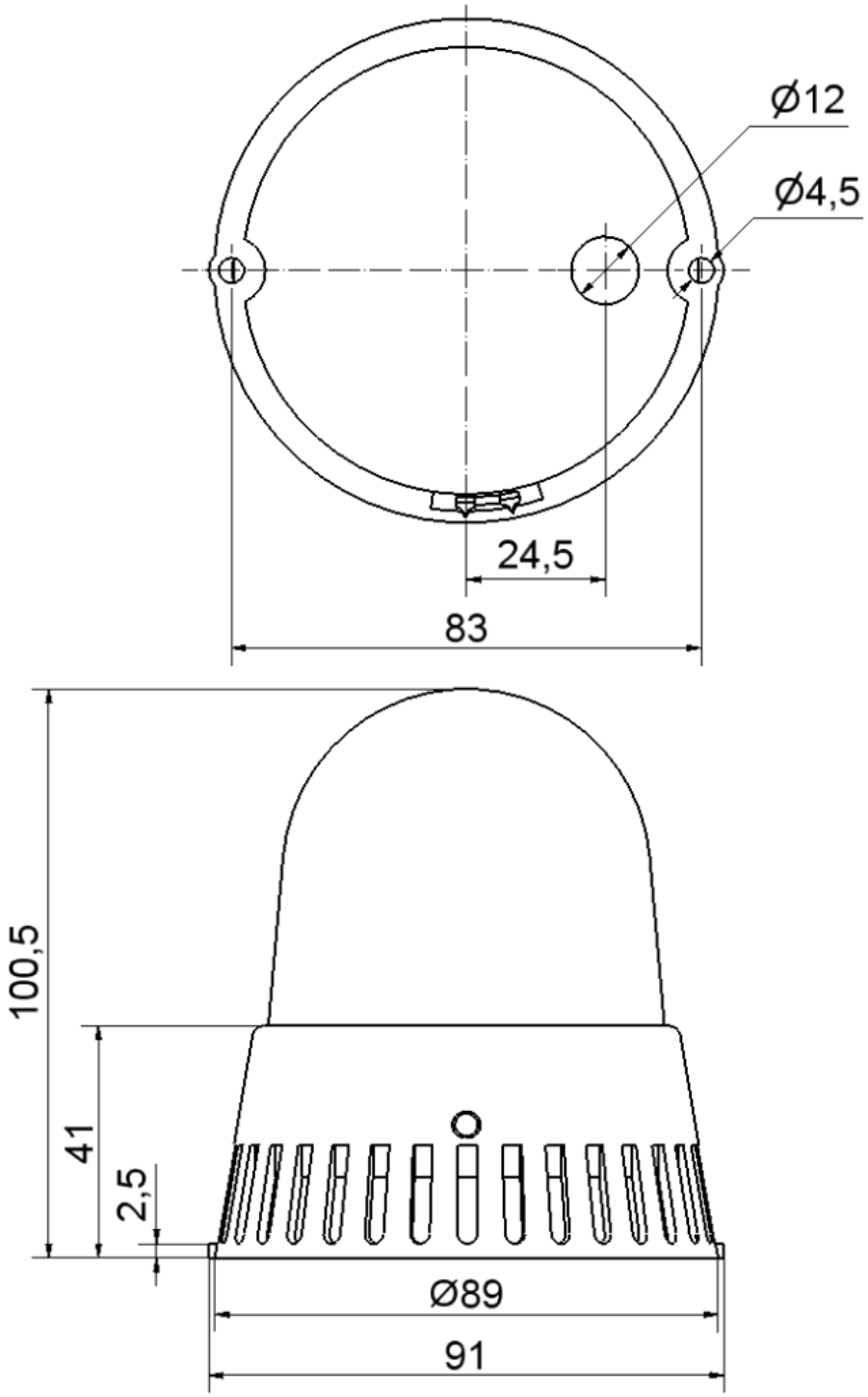

Hinweis: Alle Angaben beziehen sich auf U_{nenn} und Raumtemperatur!
Note: All electrical and life duration specifications refer to U_{nenn} and room temperature!