A1438461

TUNING KNOB, with lateral screw fixing

Suitable for rotary potentiometer with round shaft ends. With aluminium cap. Black marking.

Supply
1 tuning knob



TECHNICAL DATA

Material	ABS (UL 94 HB)
Colour	brilliant
Standards	RoHS compliant, REACH compliant

Diameter	37.8 mm
Height	15.9 mm
Bore hole	6 mm

Please take the dimensions from current parts. These are subject to material- and manufacturing-specific tolerances.

PURCHASING DATA

Weight/1 part	15 g
Customs tariff number (OKW product)	84879090
Country of manufacture	Taiwan

CUSTOMISING OPTIONS

What else do you need to create your own personal product? We can supply our enclosures and tuning knobs fully modified to suit your electronic components and design requirements. Please advise for anything else we can do for you.

Customising options for A1438461

A1438461

TUNING KNOB, with lateral screw fixing



Machining



Printing



Installation / Assembly of accessories

A1438461

TUNING KNOB, with lateral screw fixing

ACCESSORY

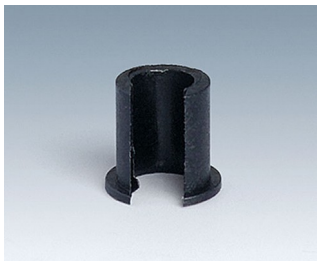

A1300040
Insert
ABS (UL 94 HB)
black RAL 9005
7.4x7mm 4mm

Subject to technical modification without notice. © by OKW Gehäusesysteme, Buchen/Germany.

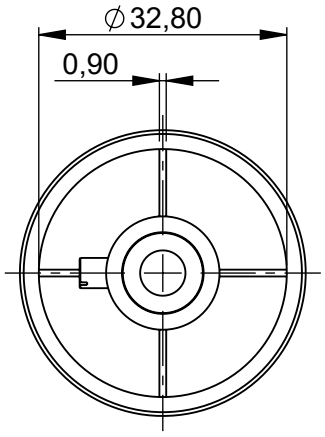

Schnitt A-A

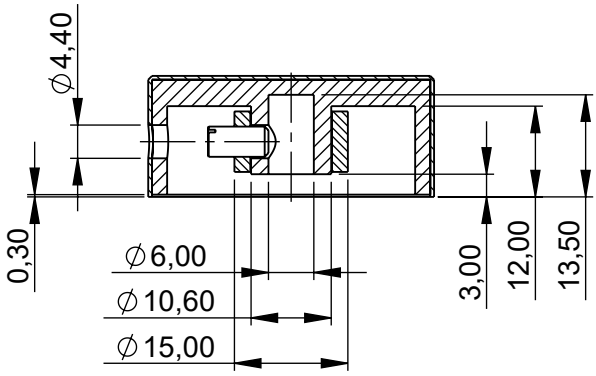

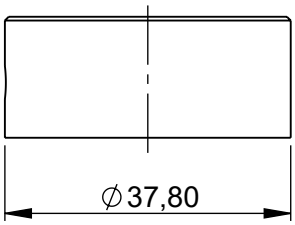

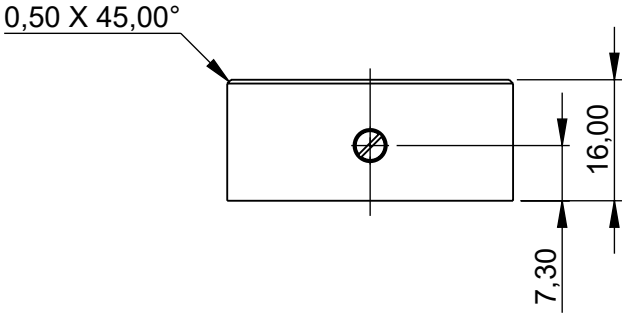

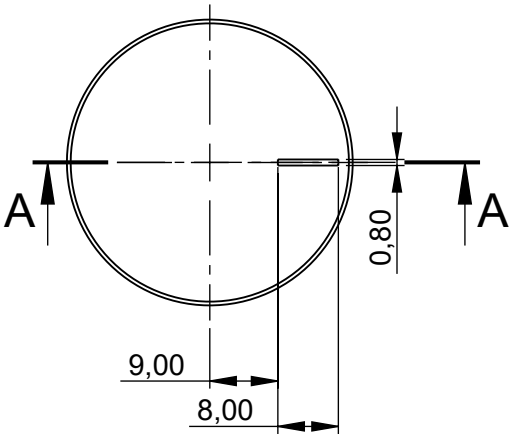

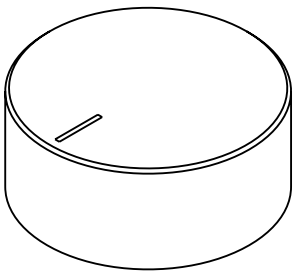

Bitte die Maße an aktuellen Teilen abnehmen.
Diese unterliegen material und produktionsspezifischen Fertigungstoleranzen

Please take the dimensions from current parts.
These are subject to material- and manufacutring-specific tolerances

Informationskopie
wird nicht aktualisiert
Copy for Information
will not be updated

Erst. am:	24.06.2020	Toleranzen:	Status:	
Erst. von:	J. Farrenkopf	DIN 16901 T130	SERIENFREIGABE	
Freig. am:	21.01.2022	Volumen:	Zeichnungsart:	DIN 6 Teil 2
Freig. von:	J. Farrenkopf		KUNDE	
Revision:	01			

Technische Änderungen vorbehalten. Irrtümer oder Druckfehler begründen keinen Anspruch auf Schadenersatz. Wichtige Einbaumaße bitte direkt mit dem aktuellen Produkt abstimmen.

Subject to technical modification without prior notice. Typographical and other errors do not justify any claim for damages. All dimensions should be verified using an actual moulded part.

Sous reserve de modifications techniques. Toute erreur ou faute d'impression ne justife aucune demande d'indemnisation. Nous prions les clients de verifer les dimensions des composants avec les boitiers avant le montage.

OKW GEHÄUSE SYSTEME

This document contains proprietary information of OKW Gehäusesysteme GmbH and is tendered subject to the conditions that the information be retained in confidence not be reproduced or copied and not be used or incorporated in any product.

DREHKNOEPFE SEITL. BEFESTIGUNG 38
Drehknopf, mit seitl. Schraubbefesetigung

A1438461 | M 1:1

Für dieses Dokument behalten wir uns alle Urheberrechte vor. Es darf auch auszugsweise weder vervielfältigt noch Dritten in irgendeiner Form zugänglich gemacht werden.

Dateiname: 00027544