Issued / Herausgegeben / Publicado / Publication *04/2002* **V9594**
Publicatto / Udgivet / Afgegeven / Utgiven

Instruction Leaflet
Bedienungsanleitung
Hojas de instrucciones
Feuille d'instructions
Foglio d'instruzioni
Betjeningsvejledning
Instructies
Instruktionsfolder

Pressure switch GB
Druckschalter D
Interruptor de Presión E
Commutateur à pression F
Pressostato digitale I
Trykkobler DK
Drukschakelaar NL
Tryckvakt SE

Figures / Abbildung / Figura / Figurer / Afbeeldingen

①

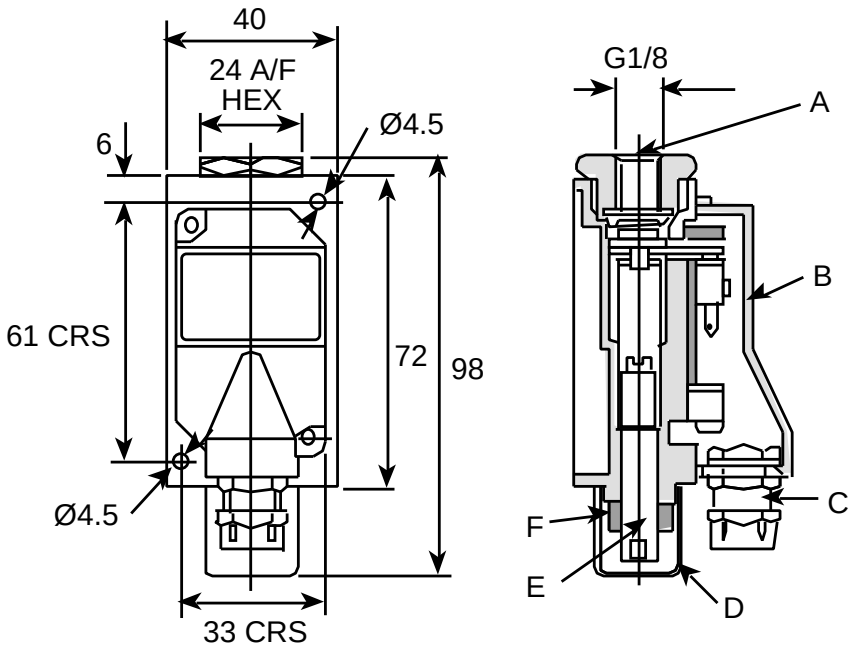

V9594

GB

RS Stock No.

777-069

This pressure switch has been designed for detecting the presence or absence of a set pressure in pneumatic circuits and actuating an electrical signal as required.

Installation instructions

1. Mount the unit as required using the two 4.5mm diameter holes.
2. Fit a suitable adaptor for the pneumatic connection into the G1/8 port (A), see figure 1.
3. Remove plastic cover (B) and pass cable through the cable gland nut (C).
4. Make connections, as required, to the microswitch terminals. The connections to the switch are shown adjacent to the terminals.
5. Having ensured all connections are correct and no joints are strained, refit cover and tighten cable gland nut. Note that for convenience the cover may be rotated through 180°, so that the cable gland is alongside the pneumatic connection.
6. Connect air supply, pull off protective cover (D) over adjustment screw (E). Using a 3mm A/F hexagon key adjust the screw until the switch actuates at the pressure required. Tighten lock nut (F) and replace protective cover (D).

Warning

These products are intended for use in industrial compressed air systems only. Do not use these products where pressures and temperatures can exceed those listed under the technical specification. Please refer to the relevant catalogue page. Before using these products with fluids other than those specified, for non-industrial applications, life-support systems, or other applications not within published specifications, consult the RS technical helpline. Through misuse, age, or malfunction, components used in fluid power systems can fail in various modes. The system designer is warned to consider the failure modes of all component parts used in fluid power systems and to provide adequate safeguards to prevent personal injury or damage to equipment in the event of such failure.

System designers must provide a warning to end users in the system instructional manual if protection against a failure mode cannot be adequately provided.

System designers and end users are cautioned to review specific warnings found in instruction sheets packed and supplied with these products.

Technical specification

Pneumatic

Pressure range: 1.5 - 10 bar
Pressure differential: 0.2 - 0.7 bar (non-adjustable)
Temperature range: -10°C* to +70°C
*Consult the RS Technical Helpline for use below +2°C
Medium: Dry or lubricated compressed air
Adjustment screw: Use 3mm A/F hexagon key

Electrical

Switch type: Single pole double throw
Contact ratings: 3A (max.) at 240V ~ , 2A, 24V ⎓
Maximum cable size: Ø7mm - 16/0.2mm wire
Protection rating: IP65
Terminal connection: 2mm push-on quick tab terminals supplied loose. Screwed earth terminal

RS Components shall not be liable for any liability or loss of any nature (howsoever caused and whether or not due to RS Components'negligence) which may result from the use of any information provided in **RS** technical literature.

D

RS Best-Nr.

777-069

Mit Hilfe dieser Druckschalter kann ermittelt werden, ob in pneumatischen Systemen ein Einstelldruck anliegt. Bei Bedarf kann ein elektrisches Signal ausgelöst werden.

Installationsanweisungen

1. Montieren Sie die Einheit nach Bedarf mit Hilfe der beiden Bohrungen, die einen Durchmesser von 4,5 mm haben.
2. Setzen Sie einen geeigneten Adapter für den pneumatischen Anschluß in den Anschluß G1/8 (A) ein, s. Abbildung 1.
3. Entfernen Sie den Kunststoffdeckel (B) und führen Sie das Kabel durch die Kabeldichtungsmuffe (C).
4. Schließen Sie bei Bedarf die Mikroschalterklemmen an. Die Anschlüsse zum Schalter werden neben den Klemmen dargestellt.
5. Wenn alles richtig angeschlossen ist und die Verbindungen korrekt durchgeführt wurden, können Sie die Abdeckung wieder aufsetzen und die Kabeldichtungsmuffe festziehen. Die Abdeckung läßt sich leichter einsetzen, wenn sie um 180° gedreht wird, so daß die Kabeldichtung entlang dem pneumatischen Anschluß verläuft.
6. Schließen Sie die Luftzufuhr an, ziehen Sie die Schutzabdeckung (D) über der Einstellschraube (E) ab. Mit einem 3 mm Schraubenschlüssel können Sie die Schraube justieren, bis der Schalter durch den erforderlichen Druck aktiviert wird. Ziehen Sie die Befestigungsmutter (F) fest, und setzen Sie die Schutzabdeckung (D) wieder auf.

Vorsicht

Diese Produkte sind nur für die Verwendung in industriellen Druckluftsystemen bestimmt. Verwenden Sie diese Produkte niemals, wenn Druck und Temperaturen die in den Technischen Daten angegebenen Werte übersteigen können. Bitte lesen Sie auch auf den entsprechenden Katalogseiten nach. Bevor Sie diese Produkte mit anderen als den angegebenen Flüssigkeiten für nichtindustrielle Anwendungen, medizinischen oder andere Anwendungen, die nicht in den Technischen Daten angegeben sind, einsetzen, wenden Sie sich an den Technischen Kundendienst von RS. Aufgrund von fehlerhafter Verwendung, Alterung oder Fehlfunktionen kann es zu verschiedenen Ausfällen der in hydranlischen systemen verwendeten Komponenten kommen. Der Systemplaner wird darauf hingewiesen, daß er die möglichen Fehlerarten aller Komponententeile, die in hydranlischen systemen eingesetzt werden, in Betracht ziehen und hinreichende Sicherheitsvorkehrungen treffen muß, um bei derartigen Ausfällen Verletzungen bei Personen oder Schäden an Geräten zu verhindern. Systemplaner müssen den Endanwender in der Bedienungsanleitung des Systems durch einen Warnhinweis darauf aufmerksam machen, daß kein ausreichender Schutz gegen Ausfälle geboten werden kann. Systemplaner und Endanwender werden darauf hingewiesen, daß sie die in den beigepackten Anweisungen enthaltenen speziellen Warnhinweise zu den Produkten sorgfältig durchlesen müssen.

Technische Daten

Pneumatik

Druckbereich 1,5 - 10 bar
Druckdifferenz 0,2 - 0,7 bar (nicht einstellbar)
Betriebstemperaturbereich -10° C* bis +70° C
*Im Falle eines Einsatzes unter +2° C wenden Sie sich an den Technischen Kundendienst von RS
Medium trockene oder geölte Druckluft
Einstellschraube 3 mm Inbusschlüssel verwenden

Elektrik

Schalterart einpoliger Umschalter
Max. Stromstärke 3 A bei 240V ~ , 2 A, 24V ⎓
Max. Kabelnenn-maß Ø7 mm - 16/0,2 mm Kabel
Schutzklasse IP65
Klemmenanschluß 2 mm Kabelschuh, lose mitgeliefert Schraub-Erdklemme

RS Components haftet nicht für Verbindlichkeiten oder Schäden jedweder Art (ob auf Fahrlässigkeit von RS Components zurückzuführen oder nicht), die sich aus der Nutzung irgendwelcher der in den technischen Veröffentlichungen von **RS** enthaltenen Informationen ergeben.

E

Código RS.

777-069

Este interruptor de presión está diseñado para detectar la presencia o ausencia de una presión determinada en los circuitos neumáticos y para utilizarse como señal eléctrica si se requiere.

Instrucciones de instalación

1. Monte el equipo mediante los dos orificios de 4,5mm de diámetro.
2. Ajuste un adaptador apropiado para la conexión neumática en la toma de G 1/8 (A), consulte figura 1.
3. Retire la cubierta plástica (B) y pase el cable a través del perno del prensaestopas (C)
4. Realice las conexiones necesarias a los terminales del microinterruptor. Las conexiones al interruptor se muestran adyacentes a los terminales.
5. Compruebe que todas las conexiones son correctas y que los empalmes no están deformados, vuelva a colocar la cubierta y apriete el perno del prensaestopas. Observe que la cubierta puede girarse 180 ° según convenga, de forma que el casquillo del cable esté a lo largo de la conexión neumática.
6. Conecte la alimentación de aire, retire la cubierta protectora (D) situada sobre el tornillo de ajuste (E). Con una llave hexagonal de 3mm A/F, ajuste el tornillo hasta que el interruptor se active a la presión necesaria. Apriete el perno de cierre (F) y vuelva a colocar la cubierta protectora (D).

ADVERTENCIA

Estos productos están diseñados para su utilización únicamente en sistemas industriales de aire comprimido. No deben utilizarse con presiones y temperaturas que excedan a las que figuran en las especificaciones técnicas. Por favor, consulte la página pertinente del catálogo. Antes de utilizar estos productos con otros fluidos distintos a los especificados, para aplicaciones que no sean industriales, sistemas médicos u otras aplicaciones que no estén dentro de las especificaciones publicadas, consulte al Servicio de Soporte Técnico de RS.

Los componentes utilizados en los sistemas hidráulicos pueden fallar de diversas formas por una utilización inadecuada, por los años o por un mal funcionamiento. Es responsabilidad del diseñador del sistema considerar las diferentes averías de todos los componentes utilizados en los sistemas hidráulicos y proporcionará los sistemas de seguridad adecuados para evitar daños personales o daños en el equipo en caso de producirse dichas averías.

Los diseñadores del sistema facilitarán una nota de Advertencia para los usuarios finales en el manual de instrucciones del sistema si la protección contra un tipo de fallo no pudiera ser adecuadamente facilitada.

Se advierte a los diseñadores del sistema y usuarios finales que deben revisar las advertencias específicas que aparezcan en las hojas de instrucciones proporcionadas con estos productos.

Especificaciones técnicas

Neumáticas

Margen de presión: _____1,5 - 10 bar
Diferencial de presión: _____ 0,2 - 0,7 bar (no ajustable)
Margen de temperatura:_____ - 10 °C a 70 °C
* Consulte al Servicio de Soporte Técnico de RS para su utilización por debajo de +2°C
Medio: _____Aire comprimido seco o lubricado
Tornillo de ajuste: _____Utilice una llave hexagonal de 3mm A/F

Eléctricas

Tipo de interruptor: _____Polo simple de dos vías
Valor nominal
de los contactos: _____3A(máx.) a 240V c.a., 2A, 24V c.c.
Tamaño máximo de cable: _____Cable de Ø07mm - 16/0,2mm
Protección ambiental: _____IP65
Conexión del terminal: _____Terminales de 2mm con saliente de empuje rápido, suministrados
Terminal de rosca a tierra

RS Components no será responsable de ningún daño o responsabilidad de cualquier naturaleza (cualquiera que fuese su causa y tanto si hubiese mediado negligencia de RS Componentscomo si no) que pudiese derivar del uso de cualquier información incluida en la documentación técnica de **RS**.

F

Code commande RS.

777-069

Ce commutateur à pression a été conçu pour détecter la présence, ou l'absence, d'une pression déterminée dans des circuits pneumatiques, et pour émettre un signal électrique en cas de nécessité.

Instructions d'installation

1. Utilisez les deux trous d'un diamètre de 4,5 mm pour assembler l'unité comme il se doit.
2. Installez un adaptateur approprié pour la connexion pneumatique dans le port G1/8 (A) (voir la figure 1).
3. Otez le couvercle en plastique (B) et insérez le câble dans l'écrou de presse-étoupe (C).
4. Effectuez les raccords nécessaires aux bornes des minirupteurs. Les raccords au commutateur sont illustrées à côté des bornes.
5. Assurez-vous que tous les raccords ont été correctement effectués et que les joints ne sont pas tendus avant de replacer le couvercle et de serrer l'écrou de presse-étoupe du câble. Par commodité, vous avez la possibilité de tourner le couvercle à 180° afin de placer le presse-étoupe à côté du raccord pneumatique.
6. Raccordez l'arrivée d'air et ôtez le couvercle protecteur (D) recouvrant la vis de réglage (E). A l'aide d'une clé hexagonale 3 mm A/F, réglez la vis jusqu'à ce que le commutateur atteigne la pression voulue. Serrez l'écrou de blocage(F) et replacez le couvercle de protection (D).

Avertissement

Ces produits sont uniquement destinés à être utilisés dans des systèmes d'air comprimé industriels. N'utilisez pas ces produits lorsque la pression ou la température risquent de dépasser les limites indiquées dans la liste des caractéristiques techniques. Veuillez consulter la page du catalogue relative à ce sujet. Contactez toujours le service d'assistance technique RS avant d'utiliser ces produits avec des fluides autres que ceux mentionnés, dans des applications non industrielles, dans des respirateurs artificiels ou pour toute autre application non prévue dans les caractéristiques citées. Les composants utilisés dans des systèmes à fluides peuvent être détériorés par une mauvaise utilisation, par un mauvais fonctionnement ou par l'usure. Nous recommandons vivement aux concepteurs de systèmes d'étudier tous les types de détériorations pouvant affecter les composants utilisés dans les systèmes à fluides et de prendre les mesures préventives qui s'imposent éviter tout accident corporel et tout dommage matériel en cas de défaillance.

S'il s'avère impossible de mettre en place des mesures de protection contre un type particulier de défaillance technique, les concepteurs d'un système doivent en informer les utilisateurs finaux dans le manuel d'instructions du système.

Nous conseillons aux concepteurs de systèmes et aux utilisateurs finaux d'étudier les mises en garde précises figurant sur les feuillets d'instructions fournis avec ces produits.

Caractéristiques techniques

Pneumatique

Plage de pression _____1,5 - 10 bars
Différentiel de pression : _____0,2 – 0,7 bar (non réglable)
Plage de températures : _____-10°C à +70°C
* Contactez le service d'assistance technique RS en cas d'utilisation prévue en dessous de +2°C.
Fluide :_____Air comprimé sec ou lubrifié
Vis de réglage : _____Utilisez une clé héxagonale 3 mm A/F

Electrique

Type de commutateur : _____Unipolaire à deux directions
Puissances nominales du contact : ____3A (max.) à 240V , 2A, 24V
Dimensions maximales du câble : __fil d'un Ø de 7 mm - 16/0,2 mm
Valeur nominale de la protection : _____IP65
Connexion à la borne : _____Bouton poussoir de 2 mm
bornes fournies sans fixation.
Borne de mise à la terre vissée

La société RS Components n'est pas responsable des dettes ou pertes de quelle que nature que ce soit (quelle qu'en soit la cause ou qu'elle soit due ou non à la négligence de la société RS Components) pouvant résulter de l'utilisation des informations données dans la documentation technique de **RS**.

I

RS Codici.

777-069

Questo pressostato digitale è stato concepito per rilevare la presenza o l'assenza di una determinata pressione nei circuiti pneumatici e per azionare un segnale elettrico, laddove richiesto.

Istruzioni di installazione

1. Montare l'unità come richiesto utilizzando i due fori con diametro di 4,5mm.
2. Installare un adattatore appropriato per il collegamento pneumatico nella porta G1/8 (A), vedere figura 1.
3. Rimuovere la copertura in plastica (B) e fare passare il cavo attraverso il dado di tenuta (C).
4. Effettuare i collegamenti ai terminali dei microinterruttori. I collegamenti all'interruttore sono indicati accanto ai terminali.
5. Dopo avere verificato che tutti i collegamenti siano corretti e i giunti non siano in tensione, rimontare il coperchio e serrare il dado di tenuta del cavo. Per maggiore comodità è possibile ruotare il coperchio di 180° in modo che il dado di tenuta del cavo sia adiacente al collegamento pneumatico.
6. Collegare l'alimentazione dell'aria e togliere il coperchio protettivo (D) dalla vite di regolazione (E). Utilizzando una chiave esagonale 3mm A/F, regolare la vite finché l'interruttore non si aziona alla pressione richiesta. Serrare il dado di blocco (F) e installare nuovamente il coperchio protettivo (D).

Avviso:

Questi prodotti sono destinati all'uso solo in sistemi ad aria compressa industriali. Non utilizzare questi prodotti quando la pressione e le temperature eccedono i limiti indicati nelle specifiche tecniche. Si prega di fare riferimento alla relativa pagina del catalogo. Prima di utilizzare questi prodotti con fluidi diversi da quelli specificati in applicazioni non industriali, sistemi di sicurezza o altre applicazioni non incluse nelle specifiche pubblicate, consultare il servizio di supporto tecnico RS. L'uso non appropriato, l'invecchiamento o il cattivo funzionamento dell'apparecchiatura può causare l'errato funzionamento dei componenti utilizzati nei sistemi di potenza fluida. Il responsabile del sistema dovrà considerare le modalità di errore dei componenti utilizzati nei sistemi di potenza fluida e adottare tutte le misure atte a eliminare ogni possibile rischio per attrezzature o persone.

Se non è possibile fornire una protezione adeguata per una determinata modalità di errore, il responsabile del sistema è tenuto a specificarlo nel manuale di istruzioni del sistema destinato agli utenti finali.

I responsabili del sistema e gli utenti finali sono tenuti a leggere con attenzione le avvertenze specifiche contenute nella documentazione fornita con questi prodotti.

Specifiche tecniche

Pneumatiche

Gamma di pressione: _____1,5-10 bar
Differenziale di pressione: _____0,2 - 0,7 bar (non regolabile)
Temperatura di funzionamento: _____da -10°C* a +70°C
*Per l'uso a temperature inferiori a +2°C, consultare il servizio di assistenza tecnica RS
Supporto: _____Aria compressa con lubrificazione o a secco
Vite di regolazione: _____Chiave esagonale 3mm A/F

Elettriche

Tipo di commutatore: _____Polo singolo a doppia corsa
Capacità nominale
dei contatti: _____3A(max.) a 240V c.a., 2A, 24V c.c.
Dimensione massima cavo: _____Ø7mm - 16/0.2mm
Grado di protezione: _____IP65
Collegamento del terminale: ____Linguetta a innesto rapido da 2mm
terminali forniti sciolti.
Terminale a vite di messa a terra

La RS Components non si assume alcuna responsabilità in merito a perdite di qualsiasi natura (di qualunque causa e indipendentemente dal fatto che siano dovute alla negligenza della RS Components), che possono risultare dall'uso delle informazioni fornite nella documentazione tecnica.

DK

RS Varenr

777-069

Denne trykkobler kan registrere, om der er et bestemt indstillet tryk i et pneumatisk kredsløb. Den kan desuden aktivere et elektrisk signal.

Monteringsvejledning

1. Montér enheden via de to huller (diameter 4,5 mm).
2. Montér en egnet adapter til tryklufttilkobling i G1/8-indgangen (A) (se figur 1).
3. Tag plastdækslet (B) af, og før kablet gennem pakmøtrikken (C).
4. Tilslut eventuelt mikrokontakten. Den korrekte tilslutning til kontakten er angivet ved siden af klemmerne.
5. Kontrollér, at alle tilslutninger og forbindelser er korrekte. Sæt dækslet på igen, og spænd pakmøtrikken. Dækslet kan drejes 180°, så kabelafslutningen er placeret ved siden af tryklufttilkoblingen.
6. Tilslut luftforsyningen, og tag beskyttelsesdækslet (D) af justeringsskruen (E). Justér skruen med en unbrakonøgle på 3 mm, indtil trykkobleren aktiveres ved det ønskede tryk. Spænd låsemøtrikken (F), og sæt beskyttelsesdækslet (D) på igen.

Advarsel

Disse produkter er kun beregnet til brug i industrielle trykluftssystemer. Brug ikke disse produkter, hvis der er risiko for højere tryk og temperaturer end dem, der er anført under Tekniske specifikationer. Se desuden den relevante side i kataloget. Kontakt RS's tekniske afdeling, inden disse produkter bruges sammen med andre væsker end de anførte, til ikke-industrielle formål, til respiratorer eller til andre formål, der ikke er anført i specifikationerne. Komponenter i væskesystemer kan svigte pga. misbrug, ælde eller funktionsfejl. Systemkonstruktøren skal være opmærksom på fejltilstande ved alle komponenter i væskesystemet og træffe de nødvendige forholdsregler, så personskade eller beskadigelse af udstyret undgås.

Systemkonstruktører skal sørge for, at slutbrugerne advares i betjeningsvejledningen, hvis tilstrækkelig sikring mod fejltilstande ikke er mulig.

Både systemkonstruktøren og slutbrugeren rådes til at læse de specifikke advarsler på databladene, der følger med disse produkter.

Tekniske specifikationer

Pneumatik

Trykområde:_____1,5-10 bar
Trykdifferens: _____0,2-0,7 bar (ikke-justerbar)
Temperaturområde:_____-10°C* til +70°C
*Kontakt RS's tekniske afdeling vedr. brug ved under +2°C
Medie: _____Tør trykluft eller trykluft med smøremiddel
Justeringsskrue: _____Brug unbrakonøgle på 3 mm

El

Kontakttype: _____Enkeltpolet dobbeltskiftekontakt
Nominel strømstyrke: _____3A (maks.) ved 240V , 2A, 24V
Maks. kabelstørrelse: _____Ø7 mm - 16/0,2 mm ledning
Tæthed:_____IP65
Klemmetilslutning: _____2 mm kabelsko (medfølger)
Gevindskåret jordklemme

RS Components frasiger sig ethvert ansvar eller økonomisk tab (uanset årsag og uanset, om dette måtte skyldes RS Components' uagtsomhed), der opstår, som følge af brugen af oplysningerne i RS' tekniske materiale

NL

RS Voorraadnummer

777-069

De drukschakelaar is ontworpen voor het detecteren van de eventuele aanwezigheid of afwezigheid van een vaste druk in pneumatische circuits en het desgewenst in werking stellen van een elektrisch signaal.

Instructies voor de installatie

1. Monteer de armatuur met behulp van de twee 4.5 mm diametergaten.
2. Plaats een geschikte adapter voor de pneumatische verbinding in de G1/8-poort (A), zoals in figuur 1.
3. Verwijder het plastic deksel (B) en plaats de kabel in de kabelwartelmoer (C).
4. Maak indien nodig verbinding met de microswitch-klemmenstroken. De verbindingen met de schakelaar worden naast de klemmenstroken weergegeven.
5. Nadat u alle aansluitingen hebt gecontroleerd en hebt gecontroleerd of er geen verbindingen zijn gedraaid, plaatst u het deksel terug en draait u de kabelwartelmoer vast. Het deksel kan 180° worden gedraaid, zodat de kabelwartel langs de pneumatische aansluiting loopt.
6. Sluit de luchttoevoer aan en verwijder het beschermingsdeksel (D) van de afstelschroef (E). Stel de schroef met een 3 mm A/F-zeskantsleutel af totdat de schakelaar de gewenste druk in werking stelt. Draai de borgmoer (F) vast en plaats het beschermingsdeksel weer terug (D).

Waarschuwing:

Deze producten zijn alleen bedoeld voor gebruik in industriële persluchtapparaten. Gebruik deze producten niet waar druk en temperaturen de aangegeven grens in de technische specificaties overschrijden. Raadpleeg de betreffende cataloguspagina. Raadpleeg de RS Technische Helplijn voordat u deze producten gaat gebruiken met andere vloeistoffen dan aangegeven, voor niet-industriële toepassingen, levensreddende apparatuur of andere applicaties die niet in de specificaties worden vermeld. Door een verkeerd gebruik, ouderdom of een defect kunnen onderdelen die in vloeistofkrachtsystemen worden gebruikt, in diverse modi uitvallen. De ontwerper van het systeem moet de uitvalmodi van alle onderdelen in vloeistofkrachtsystemen nagaan en adequate voorzorgsmaatregelen nemen ter voorkoming van lichamelijk letsel of schade aan de apparatuur als een dergelijke storing zich voordoet.
Ontwerpers van systemen moeten in de gebruikershandleiding de eindgebruikers van het systeem waarschuwen als er geen afdoende voorzorgsmaatregelen tegen een storing kunnen worden genomen.
Systeemontwerpers en eindgebruikers moeten vooral letten op de specifieke waarschuwingen in de instructies die bij deze producten worden geleverd.

Technische gegevens

Pneumatisch

Drukbereik:	1,5 – 10 bar
Drukdifferentiaal:	0,2 – 0,7 bar (niet-aanpasbaar)
Temperatuurbereik:	-10°C tot +70°C

*Raadpleeg de RS Technische Helplijn voor gebruik bij een temperatuur onder +2°C.

Medium:	Droge of vochtige gecomprimeerde lucht
Instelschroef:	Gebruik een 3 mm A/F-zeskantsleutel

Elektrisch

Type schakelaar:	Enkelpolig dubbel wissel
Contactbelasting:	3 A (max.) bij 240 V , 2 A, 24 V
Maximale kabeldikte:	Draad van Ø7 mm - 16/0,2 mm
Beveiligingsbelasting:	IP65
Verbindingsaansluiting:	Druklipje van 2 mm
	Aansluitingen worden los bijgeleverd.
	Aarde via schroef

RS Components accepteert geen aansprakelijkheid met betrekking tot enige verantwoordelijkheid of enig verlies (door welke oorzaak dan ook en al of niet te wijten aan nalatigheid van de zijde van RS Components) die zou kunnen ontstaan in verband met het gebruik van gegevens die in de technische documentatie van RS Components zijn opgenomen.

SE

RS Lagernummber

777-069

Denna tryckvakt har konstruerats för att känna av om trycket i ett tryckluftsystem uppgår till en inställd trycknivå och vid behov avge en elektrisk signal.

Installationsanvisningar

1. Montera enheten på lämplig plats. Använd de två Ø 4,5 mm stora hålen.
2. Montera en lämplig rörkoppling G1/8 i porten för tryckluftsanslutningen (A), se figur 1.
3. Ta bort plastkåpan (B) och dra kabeln genom kabeltätningen (C).
4. Anslut ledningarna till mikrobrytarens kontaktskruvar. Kopplingsanvisningar finns intill kontaktskruvarna.
5. Kontrollera att inkopplingen är korrekt och att inga ledningar är utsatta för dragkrafter. Sätt tillbaka plastkåpan och dra åt kabeltätningens mutter. Observera att det går att vrida plastkåpan 180° så att kabelgenomföringen kommer intill tryckluftsanslutningen vilket kan vara praktiskt.
6. Anslut tryckluften, ta bort skyddskåpan (D) över justerskruven (E). Använd en 3 mm insexnyckel och vrid skruven så att brytaren aktiveras vid önskat tryck. Dra åt låsmuttern (F) och sätt tillbaka skyddskåpan (D).

Varning

Dessa produkter är endast avsedda för industriella tryckluftsystem. Använd inte produkterna om tryck och temperaturer kan ligga utanför de värden som anges under tekniska data. Läs tillämpliga katalogsidor. Rådgör med RS Technical Helpline innan dessa produkter används tillsammans med annat medium än de specificerade, i behandlingssystem inom sjukvården eller i andra tillämpningar som inte anges i tryckta specifikationer. Komponenter som används i vätskesystem för kraftöverföring kan på grund av felaktig användning, ålder eller felfunktion ge upphov till fel av olika slag. Systemkonstruktörer uppmanas att beakta fel av alla slag som kan inträffa för alla komponenter som används i kraftöverförande vätskesystem och vidta lämpliga säkerhetsåtgärder för att förhindra personskador och skador på utrustningen om något fel skulle inträffa.
Systemkonstruktörer måste i systemhandboken varna slutanvändare om skydd inte kan erbjudas mot en feltyp.
Systemkonstruktörer och slutanvändare uppmanas att beakta de varningar som ges i de instruktionsblad som bifogas dessa produkter.

Tekniska data

Luft

Tryckintervall:	1,5 - 10 bar
Tryckdifferens:	0,2 – 0,7 bar (ej justerbar)
Temperaturområde:	-10°C* till +70°C

*Kontakta RS Technical Helpline för användning vid temperaturer under +2°C

Medium:	Torr eller oljebemängd tryckluft
Justerskruv:	Använd en 3 mm insexnyckel

El

Typ av brytare:	Enpolig dubbelbrytande växelkontakt
Kontaktens märkdata:	3 A (max.) vid 240 V , 2 A, 24 V
Max kabeldimension:	Ø 7 mm - 16/0,2 mm tråd
Skyddsklass:	IP65
Ledningsanslutning:	2 mm insticks snabbkoppling medföljer separat. Jordanslutning med skruv

RS Components ska inte vara ansvarigt för någon som helst skuld eller förlust av vilken art det vara må (hur denna än har orsakats och om den är orsakad av försumlighet från RS Components eller ej) som kan resultera från användning av någons som helst information som tillhandahålls i tekniska skrifter från RS Components.